IGR207

Détecteur inductif tout inox

IGB3008BBPKG/AM/SC/V4A/US-104

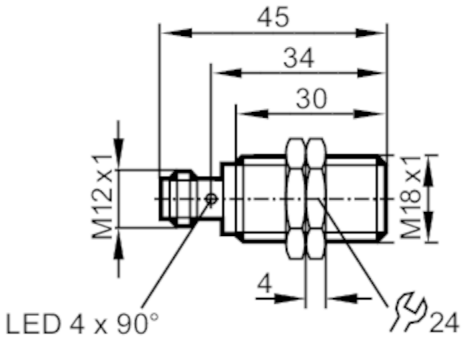

Caractéristiques du produit			
Technologie		PNP	
Fonction de sortie		normalement ouvert	
Portée	[mm]	8	
Boîtier		boîtier fileté	
Dimensions	[mm]	M18 x 1 / L = 45	
Application			
Caractéristique spécifique		contacts dorés; Portée augmentée; Boîtier entièrement métallique; Résistant aux champs électromagnétiques	
Application		Utilisation dans des applications de soudure	
Tenue en pression		100 bar	10 MPa
Remarque sur la tenue en pression		face active	
Résistant aux champs électromagnétiques		oui	
Résistance aux champs électromagnétiques max.	[mT]	100	
Données électriques			
Tension d'alimentation	[V]	10...30 DC	
Consommation	[mA]	< 10	
Classe de protection		III	
Protection inversion de polarité		oui	
Sorties			
Technologie		PNP	
Fonction de sortie		normalement ouvert	
Chute de tension max. sortie de commutation DC	[V]	2,5	
Courant de sortie (au maintien) de la sortie de commutation DC	[mA]	100	
Fréquence de commutation DC	[Hz]	2	
Protection courts-circuits		oui	
Protection surcharges		oui	

IGR207

Détecteur inductif tout inox

IGB3008BBPKG/AM/SC/V4A/US-104

Zone de détection			
Portée	[mm]	8	
Portée réelle Sr	[mm]	8 ± 10 %	
Portée de travail	[mm]	0...6,48	
Portée augmentée		oui	
Exactitude / déviations			
Facteur de correction		acier: 1 / inox: 0,7 / laiton: 0,6 / aluminium: 0,5 / cuivre: 0,2	
Hystérésis	[% de Sr]	3...15	
Dérive du point de commutation	[% de Sr]	-10...10	
Conditions d'utilisation			
Température ambiante	[°C]	-40...85	
Indice de protection		IP 65; IP 66; IP 67; IP 68; IP 69K	
Tests / homologations			
CEM		EN 61000-4-2 ESD	4 kV CD / 8 kV AD
		EN 61000-4-3 rayonnement HF	10 V/m
		EN 61000-4-4 Burst	2 kV
		EN 61000-4-6 parasites HF conduits par le câble	10 V
		EN 55011	classe B
Tenue aux impacts			1 J
Tenue aux vibrations		EN 60068-2-6 Fc	20 g (10...3000 Hz) / 50 cycles de fréquence, 1 octave / minute, en 3 axes
Tenue aux chocs		EN 60068-2-27 Ea	100 g 11 ms demi-sinusoïdal ; 3 chocs dans chaque direction des 3 axes des coordonnées
Tenue aux chocs permanents		EN 60068-2-27	40 g 6 ms ; 4000 chocs dans chaque direction des 3 axes des coordonnées
Changements rapides de température		EN 60068-2-14 Na	TA = -40 °C ; TB = 85 °C ; t1 = 30 min ; t2 = < 10 s ; 50 cycles
MTTF	[Années]	1176	
Logiciel Embedded inclus		oui	
Homologation UL		Ta	-25...70 °C
		Enclosure type	Type 1
		alimentation en tension	Limited Voltage/Current
		N° d'agrément UL	A012
		Numéro de fichier UL	E174191
Données mécaniques			
Poids	[g]	45	
Boîtier		boîtier fileté	
Type de montage		encastrable	
Dimensions	[mm]	M18 x 1 / L = 45	
Désignation du filetage		M18 x 1	
Matières		inox (1.4404 / 316L) revêtement anti-adhésif; face active: inox (1.4404 / 316L) revêtement anti-adhésif; fenêtre LED: PEI; écrous de fixation: laiton revêtement anti-adhésif	
Couple de serrage	[Nm]	20	

IGR207

Détecteur inductif tout inox

IGB3008BBPKG/AM/SC/V4A/US-104

Boîtier entièrement métallique	oui	

Afficheurs / éléments de service

Indication	état de commutation	4 x LED, jaune
	fonctionnement	1 x LED, vert

Accessoires

Fourniture	écrous de fixation: 2

Remarques

Unité d'emballage	1 pièces

Raccordement électrique - connecteur

Connecteur: 1 x M12; codage: A; Contacts: doré

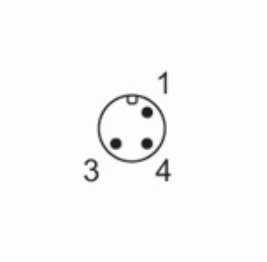

Raccordement

