OG5123

Détecteur réflexion directe avec suppression de l'arrière-plan

OGH-HPKG/US/90°/100MM

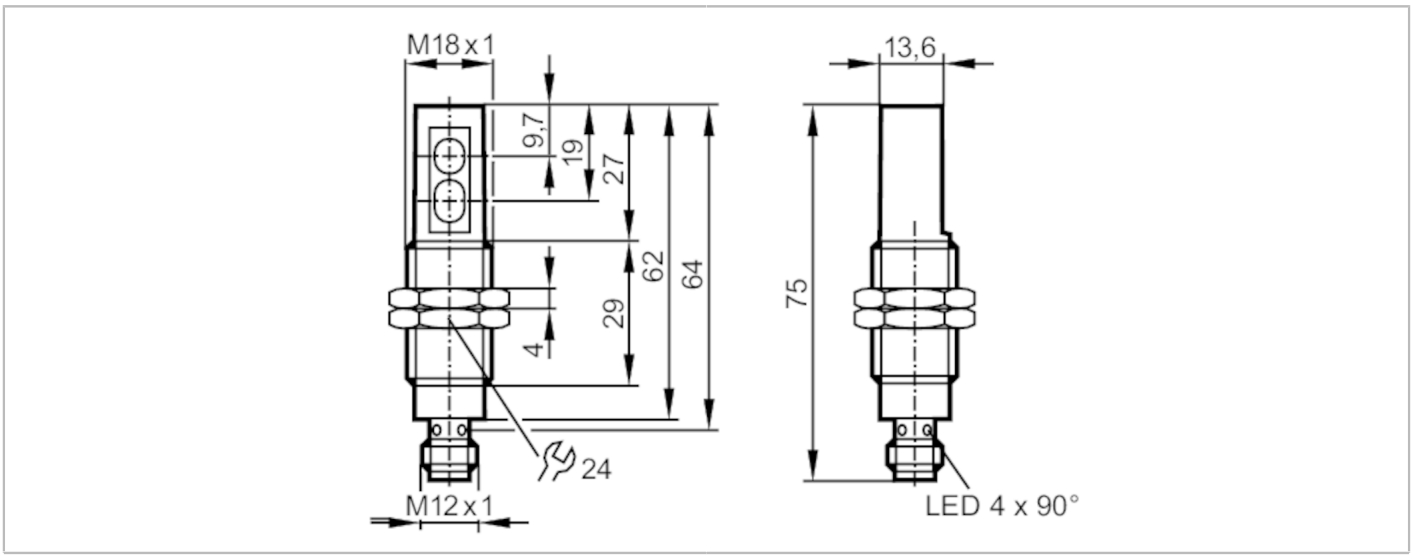

Caractéristiques du produit		
Type de lumière		lumière rouge
Boîtier		boîtier fileté
Application		
Caractéristique spécifique		Suppression de l'arrière-plan
Principe de fonctionnement		Système réflexion directe
Données électriques		
Tension d'alimentation	[V]	10...30 DC; ("supply class 2" selon cULus)
Consommation	[mA]	25
Classe de protection		II
Protection inversion de polarité		oui
Type de lumière		lumière rouge
Longueur d'onde	[nm]	625
Sorties		
Technologie		PNP
Fonction de sortie		éclairement
Chute de tension max. sortie de commutation DC	[V]	2,5
Courant de sortie (au maintien) de la sortie de commutation DC	[mA]	200
Fréquence de commutation DC	[Hz]	1000
Protection courts-circuits		oui
Version protection courts-circuits		pulsé
Protection surcharges		oui
Zone de détection		
Portée	[mm]	< 100; (papier blanc 200 x 200 mm rémission 90 %)

OG5123

Détecteur réflexion directe avec suppression de l'arrière-plan

OGH-HPKG/US/90°/100MM

Portée réglable			non
Diamètre max. du spot lumineux	[mm]		16
Dimensions du spot lumineux valables pour			pour la portée maximale
Suppression de l'arrière-plan			oui
Conditions d'utilisation			
Température ambiante	[°C]		-25...60
Indice de protection			IP 68
Tests / homologations			
CEM		EN 60947-5-2	
		EN 55011	classe B
MTTF	[Années]		541
Données mécaniques			
Poids	[g]		57,3
Boîtier			boîtier fileté
Dimensions	[mm]		M18 x 1 / L = 65
Désignation du filetage			M18 x 1
Matières			boîtier: inox; capot: ABS
Matière lentille			PMMA
Afficheurs / éléments de service			
Indication		état de commutation	1 x LED, jaune
		fonctionnement	1 x LED, vert
Accessoires			
Fourniture			Ecrous: 2
			rondelles crantées: 2
Remarques			
Unité d'emballage			1 pièces

Raccordement électrique

Connecteur: 1 x M12; codage: A



OG5123

Détecteur réflexion directe avec suppression de l'arrière-plan

OGH-HPKG/US/90°/100MM

Raccordement

