OI5004

Système réflexion directe

OIT-FNKG

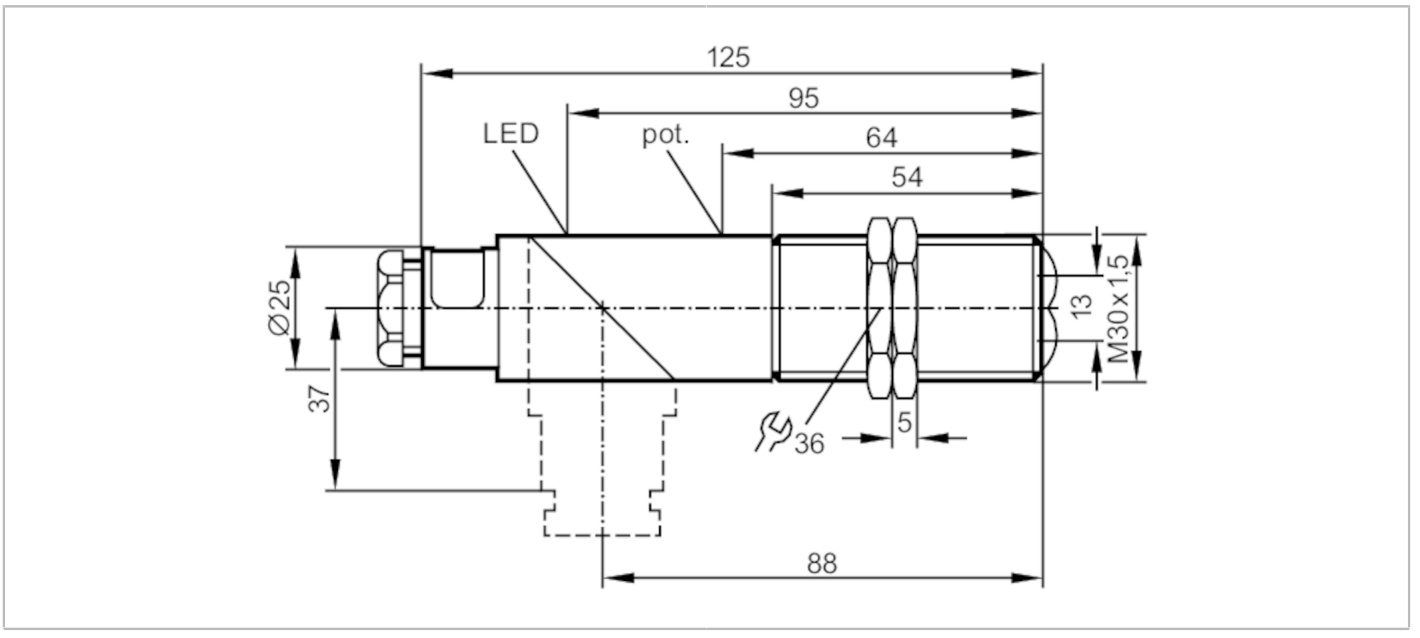

Caractéristiques du produit		
Type de lumière		lumière infrarouge
Boîtier		boîtier fileté
Application		
Principe de fonctionnement		Système réflexion directe
Données électriques		
Tension d'alimentation	[V]	10...55 DC; ("supply class 2" selon cULus)
Consommation	[mA]	30; ((24 V))
Classe de protection		II
Protection inversion de polarité		oui
Type de lumière		lumière infrarouge
Longueur d'onde	[nm]	880
Sorties		
Technologie		NPN
Fonction de sortie		éclairement / obscurcissement; (programmable)
Chute de tension max. sortie de commutation DC	[V]	2,5
Courant de sortie (au maintien) de la sortie de commutation DC	[mA]	250
Fréquence de commutation DC	[Hz]	100
Protection courts-circuits		oui
Version protection courts-circuits		pulsé
Protection surcharges		oui

OI5004

Système réflexion directe

OIT-FNKG

Zone de détection			
Portée	[mm]	3...700; (papier blanc 200 x 200 mm)	
Portée réglable		oui	
Diamètre max. du spot lumineux	[mm]	122	
Dimensions du spot lumineux valables pour		pour la portée maximale	
Conditions d'utilisation			
Température ambiante	[°C]	-25...80	
Indice de protection		IP 65	
Tests / homologations			
CEM		EN 60947-5-2	
MTTF	[Années]	659	
Homologation UL		Ta	< 40 °C
		Enclosure type	Type 1
		alimentation en tension	Class 2
		N° d'agrément UL	E031
		Numéro de fichier UL	E174191
Données mécaniques			
Poids	[g]	125,5	
Boîtier		boîtier fileté	
Dimensions	[mm]	M30 x 1,5 / L = 125	
Désignation du filetage		M30 x 1,5	
Matières		PBT; PPO modifié	
Matière lentille		PMMA	
Afficheurs / éléments de service			
Indication		état de commutation	1 x LED, jaune
Accessoires			
Fourniture		écrous de fixation: 2	
		tournevis	
Remarques			
Unité d'emballage		1 pièces	

OI5004

Système réflexion directe

OIT-FNKG

Raccordement électrique

Bornes de raccordement: ...1,5 mm²; Gaine de câble: Ø 7...13 mm; Presse-étoupe: M20 X 1,5

Raccordement

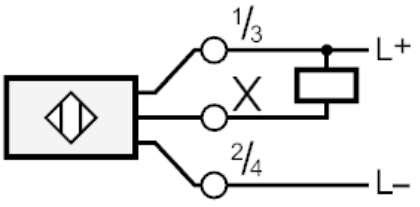

Diagrammes et courbes

courbe capacité de réserve

