O8P203

Système réflex

O8P-DNKG/0,30M/AS/3P

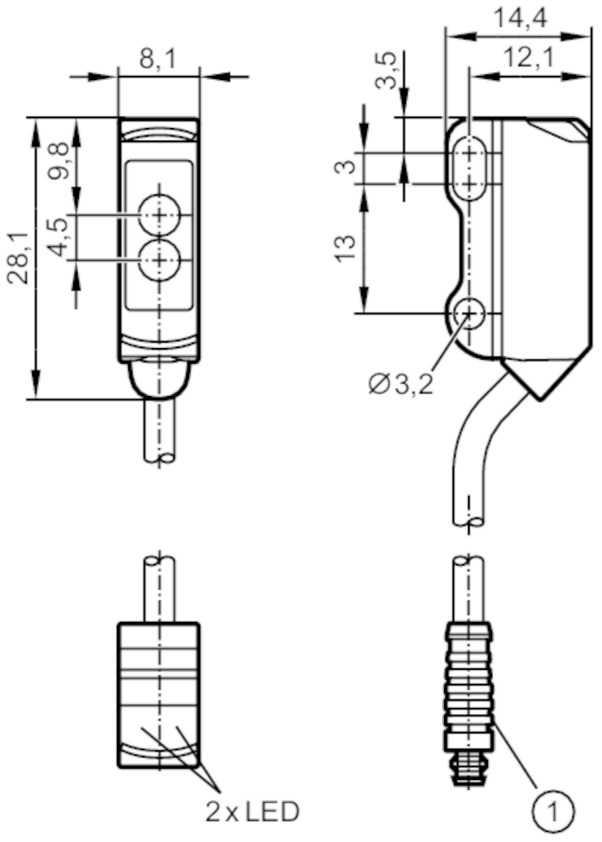

photorécepteur derrière la lentille supérieure
emetteur derrière la lentille inférieure
1 figure à titre d'exemple

Caractéristiques du produit		
Type de lumière		lumière rouge
Boîtier		rectangulaire
Application		
Caractéristique spécifique		filtre de polarisation
Principe de fonctionnement		Système réflex
Données électriques		
Tension d'alimentation	[V]	10...30 DC
Consommation	[mA]	20; ((24 V))
Classe de protection		III
Protection inversion de polarité		oui
Type de lumière		lumière rouge
Longueur d'onde	[nm]	633
Sorties		
Technologie		NPN
Fonction de sortie		obscurcissement

O8P203

Système réflex

O8P-DNKG/0,30M/AS/3P

Chute de tension max. sortie de commutation DC	[V]	2,5	
Courant de sortie (au maintien) de la sortie de commutation DC	[mA]	100	
Fréquence de commutation DC	[Hz]	1000	
Protection courts-circuits		oui	
Version protection courts-circuits		pulsé	
Zone de détection			
Portée sur réflecteur "nid d'abeille"	[m]	0,02...1,8; (Réflecteur « nid d'abeille » Ø 30 E20004)	
Portée réglable		non	
Diamètre max. du spot lumineux	[mm]	120	
Dimensions du spot lumineux valables pour		pour la portée maximale	
Filtre de polarisation		oui	
Conditions d'utilisation			
Température ambiante	[°C]	-25...60	
Indice de protection		IP 65; IP 67	
Tests / homologations			
CEM		EN 60947-5-2	
MTTF	[Années]	1067	
Homologation UL		Ta	-25...60 °C
		Enclosure type	Type 1
		alimentation en tension	Limited Voltage/Current
		N° d'agrément UL	E015
		Numéro de fichier UL	E174191
Données mécaniques			
Poids	[g]	21,2	
Boîtier		rectangulaire	
Dimensions	[mm]	28,1 x 8,1 x 14,4	
Matières		boîtier: ABS; inox (1.4404 / 316L)	
Matière lentille		PMMA	
Orientation de la lentille		détection latérale	
Afficheurs / éléments de service			
Indication		état de commutation	1 x LED, jaune
		fonctionnement	1 x LED, vert
Remarques			
Unité d'emballage		1 pièces	

O8P203

Système réflex

O8P-DNKG/0,30M/AS/3P

Raccordement électrique

Câble: 0,3 m, PVC, noir, Ø 2,9 mm; 3 x 0,08 mm²

Connecteur: 1 x M8; codage: A



Raccordement

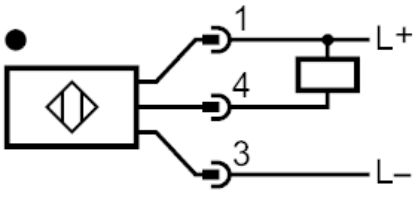

Diagrammes et courbes

courbe capacité de réserve

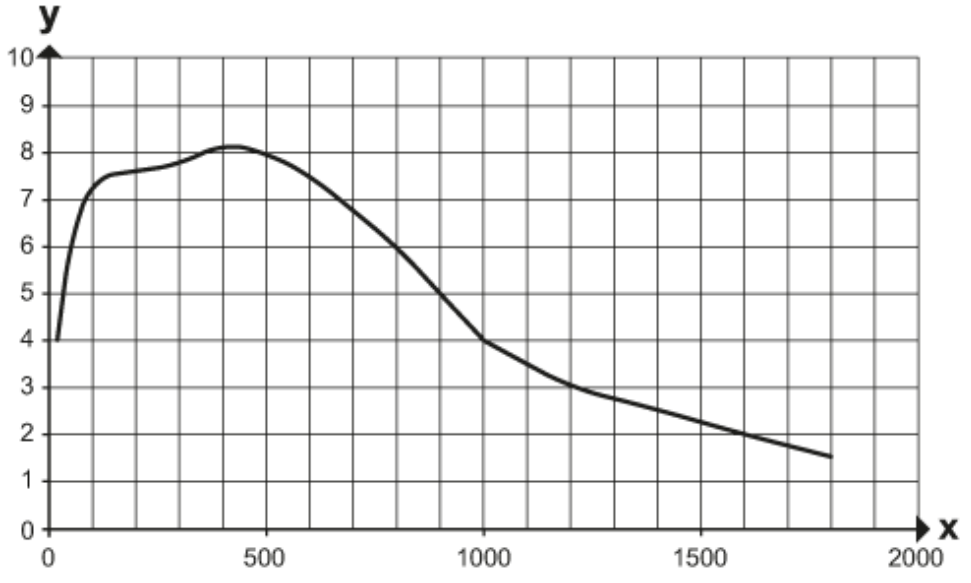

x: distance [mm]

y: facteur capacité de réserve