# Lampe à vapeur de sodium à haute pression
RNP-T/LR 100W/S/230/E40

Radium

Date de la fiche technique du produit: 30.07.2025



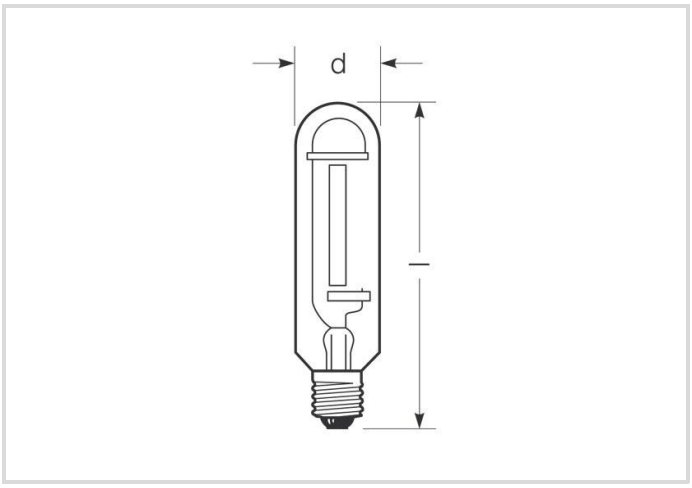


| F | 10300 | 2000K | 36 000h | Gradable |
|---|---|---|---|---|

## Données générales

| | |
|---|---|
| Code Radium | 34414713 |
| Désignation | RNP-T/LR 100W/S/230/E40 |
| EAN 10 (unité) | 4008597147135 |
| Unité de transport (pièces) | 12 |
| EAN 40 (carton) | 4008597447136 |
| Poids brut du carton en kg | 1.682 |
| Longueur box in m | 0.216 |
| Largeur du carton en m | 0.166 |
| Hauteur du carton en m | 0.272 |
| Poids du produit | 110 g |
| Product status | Actif |

## Les paramètres électriques

| | |
|---|---|
| Puissance de la lampe de champ assignée | 105.2 W |
| Puissance nominale de la lampe | 100 W |
| consommation d'énergie pondérée en 1000 heures | 106 kWh |
| Tension de maintien de la lampe | 100 V |
| Tension de réseau (V) | 230 V |

# Lampe à vapeur de sodium à haute pression
RNP-T/LR 100W/S/230/E40

Radium

## Les paramètres électriques

| | |
|---|---|
| Tension d'allumage (kVs) | 3.3 jusque 5.0 |
| Courant nominal de la lampe | 1.2 A |
| Courant nominal du self | 1.2 A |
| Condensateur de compensation pour 50 Hz, BC | 12 |
| Courant de démarrage max. | 125% |
| Coupe-circuit | Delay-action; min. double nominal current |
| Gradable | Oui |
| Réglable (en circuit approprié) | jusqu'à 50% (puissance nominale de démarrage) |

## Les paramètres d'éclairage

| | |
|---|---|
| flux lumineux | 10300 lm |
| Flux lumineux de la lampe en champ assigné | 10300 lm |
| Efficacité | 98 lm/W |
| efficacité lumineuse de la lampe | 91 lm/W |
| température de couleur | 2000 K |
| Coordonnée de couleur X | 0,535 |
| Coordonnée de couleur Y | 0.420 |
| Indice de rendu des couleurs CRI | 25 |
| Maintien du flux lumineux aprés 2000h | 0.94 |
| Maintien du flux lumineux aprés 4000h | 0.92 |
| Maintien du flux lumineux aprés 6000h | 0.90 |
| Maintien du flux lumineux aprés 8000h | 0.89 |
| Maintien du flux lumineux aprés 12000h | 0.88 |
| Maintien du flux lumineux aprés 16000h | 0.87 |
| Maintien du flux lumineux aprés 20000h | 0.86 |

## Durée de vie

| | |
|---|---|
| durée de vie moyenne | 36000 h |
| B5 - durée de fonctionnement à 5% de défaillance | 20000 h |
| B10 - durée de fonctionnement à 10% de défaillance | 22000 h |
| Facteur de survie aprés 2000h | 0.99 |
| Facteur de survie aprés 4000h | 0.98 |
| Facteur de survie aprés 6000h | 0.98 |
| Taux de survie aprés 8000h | 0.97 |
| Facteur de survie aprés 12000h | 0.97 |
| Facteur de survie aprés 16000h | 0.96 |

# Lampe à vapeur de sodium à haute pression
RNP-T/LR 100W/S/230/E40

Radium

## Durée de vie

| | |
|---|---|
| Facteur de survie aprés 20000h | 0.90 |

## Spécification

| | |
|---|---|
| Label d'énergie A à G | F |
| Diamètre max. | 47 mm |
| diamètre | 47 mm |
| Longueur totale max. | 210 mm |
| longueur totale | 210 mm |
| Position de fonctionnement | h180 |
| Teneur en mercure | 19.0 mg |
| forme de lampe | tube à socle unique |
| version | clair |
| Culot | E40 |

## Notices explicatives pour fonctionnement

| | |
|---|---|
| Position de fonctionnement | h180 |

## Informations spécifiques à EPREL

| | |
|---|---|
| Numéro d'identification EPREL | 541456 |

## Autre(s)

| | |
|---|---|
| Produits similaires | 34414714 |

## Notices explicatives

Lampe à haute pression à vapeur de sodium long run (4Y), tube claire, culot E40. Opération avec ballast et allumeur.

Vous trouverez des informations sur le recyclage des lampes usagées et bris de la lampe sur www.radium.de/recycling.
La "durée de vie L70" décrite pour les lampes LED indique le nombre d'heures lorsque le flux lumineux a diminué à 70% de sa valeur initiale.
Le champ optionnel « Info durée de vie » contient les conditions de détermination de la durée de vie. Ainsi, « 12B50, 50Hz » détermine par exemple la durée de vie moyenne B50 dans un cycle de commutation de 12h pour une fréquence déterminée de 50 Hz, « 3B50, HF » basé sur un cycle de commutation de 3h sur ECG (haute fréquence).

**Culot**



E27
IEC/EN 60061-1
Page 7004-21-9

# Lampe à vapeur de sodium à haute pression
RNP-T/LR 100W/S/230/E40

Radium

**Courbes spectrales**

Puisque la lumière du jour est un mélange de la lumière directe du soleil et de la lumière du ciel, la composition spectrale change en permanence en fonction de lheure du jour et de la météo. Le standard de lumière D65 correspond à une lumière du jour dune température de couleur denviron 6500 K.

Chaque type de lampe à décharge a une répartition spectrale individuelle en fonction de son remplissage. Des caractéristiques importantes en découlent comme la couleur de la lumière ou le rendu des couleurs. Les lampes à vapeur de sodium sont très économiques; par leur lumière jaune, ces lampes ont une efficacité lumineuse élevée, mais un rendu des couleurs plutôt faible.

Lors du démarrage des lampes sodium le flux lumineux optimal nest atteint quaprès environ 6 à 10 min.

La zone visible est de 380 à 780 nm; la hauteur du tableau correspond à lémission spectrale relative (400mW/klm) par 10nm.

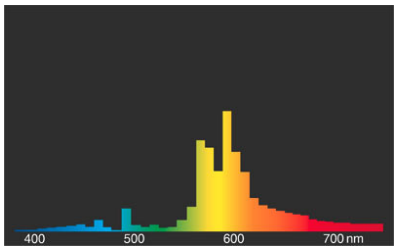


RNP Standard/Super

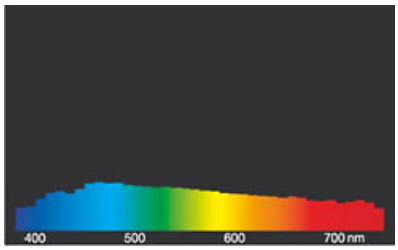


Lumière du jour (D 65)

**Particularités**

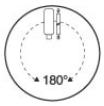




**Notices explicatives générales**

Les données techniques de construction correspondent à DIN et IEC. Le fabricant décline toute responsabilité pour des dommages corporels et matériels dus à une utilisation incorrecte. Les valeurs dexploitation et les dimensions sont aux tolérances habituelles. A lexception des modèles portant une identification spéciale, les lampes à incandescence sont destinées aux réseaux dalimentation électrique de 230V. Les modèles non cités également avec culots et tensions différents  sur demande. La vente et la livraison se font aux conditions de livraison et de paiement de Radium en vigueur à la conclusion du contrat. Les unités à envoyer sont économiques pour lachat et la logistique, dans la mesure du possible veuillez commander des quantités qui répondent à cette attente. Nous facturons un supplément de 10 % pour les commandes de très petites quantités (fractions), qui par type de lampe, sont en dessous de chaque unité denvoi. Tous changements concernant lemballage ou le produit sont interdits car ils portent atteinte aux droits de la marque Radium. De plus, les qualités techniques du produit pourraient changer à son désavantage voire mener à sa destruction. Pour ces dommages, Radium décline toute responsabilité.

® = Marque déposée

Sous réserve de modifications techniques, derreurs et de délais de livraison.

**Toutes les données techniques sans garantie.**