产品数据页

PBS2-RB100SG1SSDNMA0Z

PBS plus

压力传感器

SICK
Sensor Intelligence.

图片可能存在偏差

订购信息

类型	订货号
PBS2-RB100SG1SSDNMA0Z	6073956

其他设备规格和配件 ➜ www.sick.com/PBS_plus

详细技术参数

产品特点

介质	液体和气体
压力类型	表压
压力单位	bar
测量范围	0 bar ... 100 bar, 0 psi ... 1450 psi
工艺过程温度	–20 °C ... +85 °C
零点补偿	最大 + 3% 量程
输出信号	IO-Link/PNP/NPN + 4 mA ... 20 mA / 0 V ... 10 V
外壳可旋转	显示屏与带电气连接的外壳间最大旋度：330 ° 外壳与过程连接最大旋度：320°
显示屏	14 段 LED，红色，4 位，数字高度 9 mm，电子式可旋转 180° 刷新率：1000、500、200 和 100 ms（可调）

机械/电子参数

过程接口	G ¼ A，符合 DIN 3852-E 标准
接液部件	压力连接件：316L 不锈钢 压力传感器：316L 不锈钢（0 bar ... 10 bar 表压，13-8 PH 不锈钢）
内部导压液	合成油（仅用于测量范围 < 0 bar ... 10 bar 和 ≤0 bar ... 25 bar 绝压）
压力端口	3.5 mm, Standard
外壳材料	下部：304 不锈钢, 塑料头：PC + ABS, 按钮：TPE-E, 显示窗口：PC
连接类型	圆形插头连接器 M12 x 1，4 针，IP67 外壳防护等级
供电电压	15 V DC ... 35 V DC
电流消耗	45 mA（针对无模拟输出的配置） 70 mA（针对有模拟输出的配置）
总电流消耗	最大 600 mA（包括合闸电流）
电气安全性	外壳防护等级：III

	过压保护：40V DC 短路保护：Q_A、Q_1、Q_2 至 M 极性反接保护：L^+ 至 M
绝缘电压	500 V DC
CE 认证	电磁兼容性指令：2014/30 / EU (EN 61326-1:2013; EN 61326-2-3:2013), 压力设备指令：2014/68 / EU, 危险物质 (RoHS)：2011/65/EU (EN 50581:2012)
重量传感器	大约 220 g
密封件	已安装 NBR 密封件，随附 FPM/FKM 密封件
外壳防护等级	IP67 / IP67
外壳防护等级：III	✓
MTTF	> 100 年

性能

非线性度	≤ ± 0.25 %, 量程（最佳拟合直线，BFSL），符合 IEC 61298-2 标准
准确度	≤ ± 0.5 % 量程
设置开关量输出灵敏度	≤ ±0.5% 量程
过度状态持续时间	≤ 5 ms
长期运行稳定性：漂移/年	≤ ± 0.1 % 量程 符合 IEC 61298-2 标准 ≤ 0.2 % 量程 根据 IEC 61298-2 适用于测量范围 ≤ 0.6 bar 或齐平膜 (0 psi ~ 10 psi)
额定温度范围内的温度系数	零点平均温度系数：≤± 0.16% 量程 / 10 K, 量程平均温度系数 ≤± 0.16% 量程 / 10 K
额定温度范围	0 °C ... +80 °C
使用寿命	至少 1 亿次负载变化

环境参数

环境温度	–20 °C ... +80 °C
储存温度范围	–20 °C ... +70 °C
相对湿度	≤ 75 %
冲击负荷	50 g，6 ms 符合 IEC 60068-2-27 标准（机械冲击）
振动负荷	20 g，10 Hz ... 2,000 Hz（IEC 60068-2-6，针对共振振动）

分类

ECl@ss 5.0	27200620
ECl@ss 5.1.4	27200620
ECl@ss 6.0	27200620
ECl@ss 6.2	27200620
ECl@ss 7.0	27200620
ECl@ss 8.0	27200620
ECl@ss 8.1	27200620
ECl@ss 9.0	27200620
ECl@ss 10.0	27200620
ECl@ss 11.0	27200620
ETIM 5.0	EC000243
ETIM 6.0	EC000243
ETIM 7.0	EC000243
UNSPSC 16.0901	41112409

尺寸图 (尺寸单位: mm)

G ¼ A DIN 3852-E

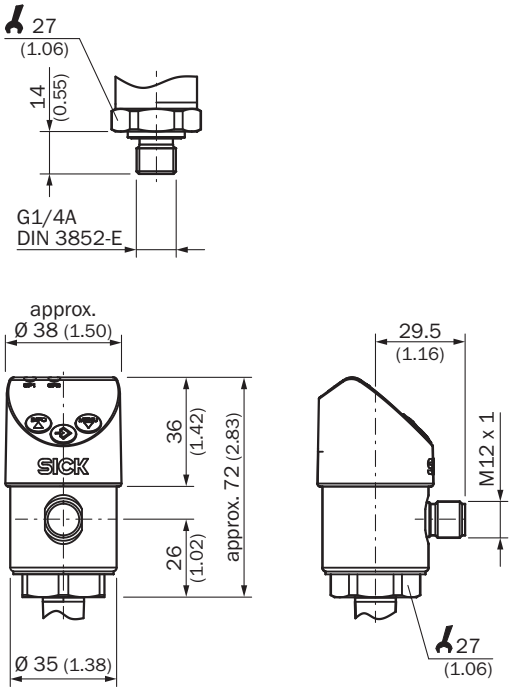

连接类型

M12 x 1, 4-pin — 2 switching outputs/ 1 switching output + 1 analog output

L^+ = 1, M = 3, Q_1 = 4, Q_A = 2
C/Q_1 = 4, Q_A = 2

M12 x 1, 5-pin — 2 switching outputs + 1 analog output

L^+ = 1, M = 3, Q_1 = 4, Q_2 = 2, Q_A = 5
C/Q_1 = 4

① L^+: 正极电源接口
② M: 负极电源接口
③ Q_1: 开关量输出 1
④ C/Q_1: 带有 IO-Link: 通讯/开关量输出 1
⑤ Q_2: 开关量输出 2
⑥ Q_A: 模拟输出

SICK 概览

SICK 是工业用智能传感器和传感技术解决方案的主要制造商之一。独特的产品和服务范围为安全有效地控制流程创造最优的基础，防止发生人身事故并且避免环境污染。

我们在诸多领域拥有丰富的经验，熟知其流程和要求。这样我们就可以用智能传感器为客户提供其所需。在欧洲、亚洲和北美洲的应用中心，我们会根据客户的需求测试并优化系统解决方案。SICK 是值得您信赖的供应商和研发合作伙伴。

全面的服务更加完善我们的订单：SICK 全方位服务在机器整个寿命周期中提供帮助并保证安全性和生产率。

这对我们来说就是“传感智能”。

与您全球通行：

联系人以及其它分公司所在地 - www.sick.com