Fiche technique | Référence: 750-8210

Contrôleurs PFC200; 2ème génération; 4 x ETHERNET

https://www.wago.com/750-8210

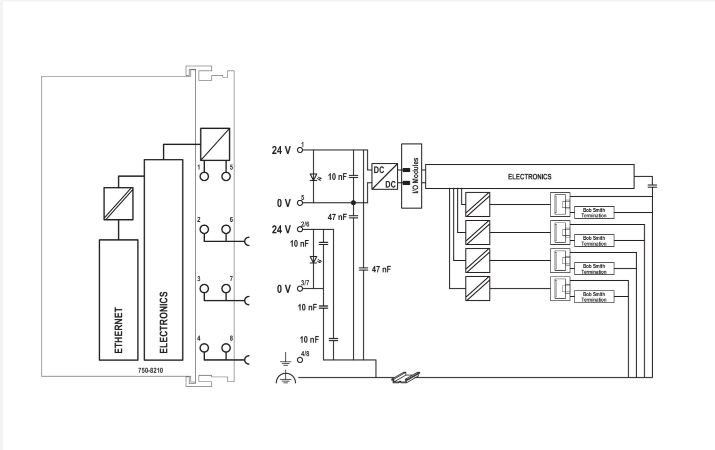

Couleur: gris clair

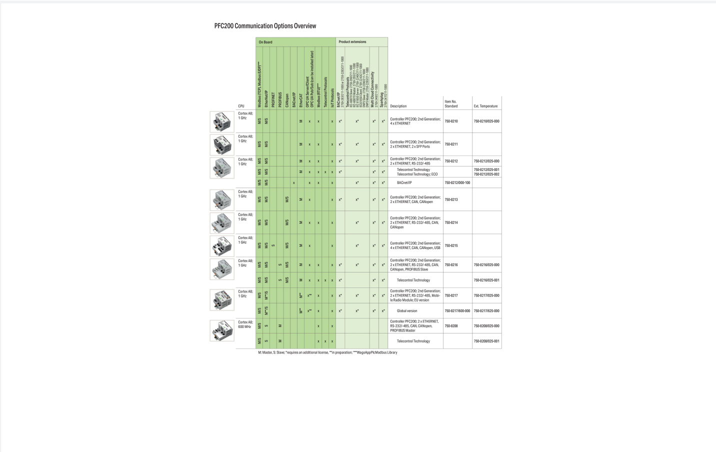

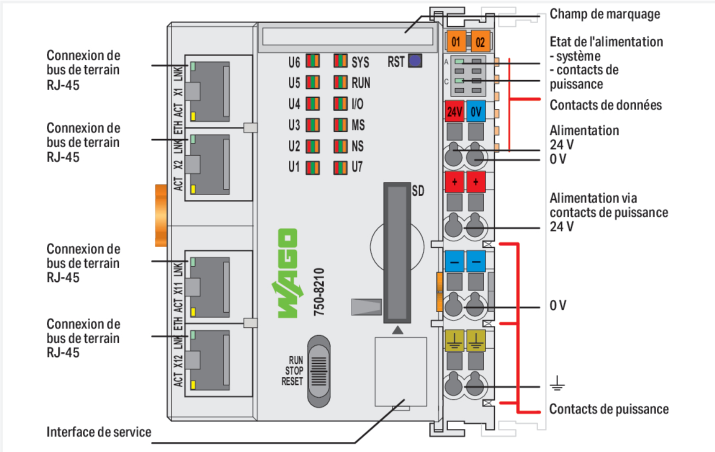

Le contrôleur PFC200 est un automate compact du système modulaire WAGO I/O System. En plus des interfaces réseau et de bus de terrain, il supporte des bornes digitales, analogiques ainsi que des bornes spécifiques des séries 750/753.
Les quatre interfaces ETHERNET et le Switch intégré permettent le câblage dans une topologie en ligne.
Un serveur Web intégré offre à l'utilisateur des possibilités de configuration et des informations sur l'état du PFC200.
Applications typiques du PFC200 : utilisation dans l'industrie de process, de l'automatisme du bâtiment, pour les machines et la construction d'équipements, telles que des installations d'emballage, de remplissage, de textile, de fabrication, de traitement du métal et du bois.

Avantages :

- Programmation selon CEI 61131-3
- Programmable avec CODESYS V3.5 à partir du Firmware Release 23, WAGO-I/O-PRO V2.3 ou ***e!**COCKPIT* jusqu'au Firmware Release 22
- Connexion directe des bornes d'E/S WAGO
- 4 x ETHERNET (configurable)
- Système d'exploitation Linux® avec RT-Preemption-Patch
- Configuration avec CODESYS, ***e!**COCKPIT* ou depuis l'interface de gestion Web
- Sans entretien

Données techniques

Communication	MODBUS-TCP Maître/ Esclave Modbus (UDP), Bibliothèque WagoAppPlcModbus Modbus (RTU), bibliothèque WagoAppPlcModbus ETHERNET EtherNet/IP™-Adapter (Esclave) EtherNet/IP™ Scanner Maître EtherCAT OPC UA Serveur/Client OPC UA Pub/Sub (réinstallable) MQTT BACnet/IP, **nécessite une licence supplémentaire** Protocole de télécontrôle, **nécessite une licence supplémentaire**

Données techniques

Protocole Ethernet	DHCP DNS NTP FTP FTPS SNMP HTTP HTTPS SSH
Protocoles de télécontrôle	CEI 60870 (licence supplémentaire comme esclave ou maître) CEI 61850 (licence supplémentaire comme client ou serveur) DNP3 (licence supplémentaire comme esclave ou maître)
Visualisation	Visualisation Web
Système d'exploitation	Linux Temps réel (avec patch préemption RT)
CPU	Cortex A8 ; 1 GHz
Langages de programmation selon CEI 61131-3	Liste d'instructions (IL) Schéma à contacts (LD) Diagramme de blocs fonctionnels (FUP) Continuous Function Chart (CFC) Structuré (ST) Grafcet (SFC)
Environnement de programmation	CODESYS V3.5, à partir de la version de firmware 23 ***e!****COCKPIT* (basé sur CODESYS V3), jusqu'à la version de firmware 22 WAGO-I/O-*PRO* V2.3 (basé sur CODESYS V2.3) jusqu'à la version de firmware 22
Possibilités de configuration	CODESYS 3 ***e!****COCKPIT* WAGO-I/O-*CHECK* Web-Based-Management Bibliothèque ***e!****RUNTIME* Bibliothèque CODESYS
Vitesse de transmission	ETHERNET: 10/100 Mbit/s
Moyen de transmission (Communication/bus de terrain)	ETHERNET: Paire de conducteurs torsadés S-UTP 100 Ω Cat 5 ; 100 m Longueur du conducteur max.
Mémoire principale (RAM)	512 MB
Mémoire interne (Flash)	4096 MB
Mémoire sauvegardée matériel	128 KB
Mémoire programme	CODESYS V2: 16 MB; CODESYS V3: 32 MB
Mémoire données	CODESYS V2: 64 MB; CODESYS V3: 128 MB
Mémoire sauvegardée logiciel	128 KB 128 KB
Type de cartes mémoire	SD et SDHC jusqu'à 32 GB (les caractéristiques ne sont garanties et valables que pour les cartes mémoire WAGO).
Carte mémoire - Embase	Mécanisme push/push ; volet de recouvrement plombable
Nombre de bornes d'E/S par nœud max.	250
Nombre de bornes sans prolongation de bus max.	64
Table image d'entrées/de sorties (interne) max.	1000 mots/1000 mots
Table image d'entrées/de sorties (Modbus®) max.	CODESYS V2: 1000 mots/1000 mots; CODESYS V3: 32000 mots/32000 mots
Éléments d'affichage	LED (SYS, RUN, I/O, U1 … U7) rouge/verte/orange : état système, programme, bus interne, état programmable par l'utilisateur (utilisable par une bibliothèque CODESYS) ; LED (A, C) verte : état alimentation système, alimentation terrain
Tension d'alimentation système	24 V DC (-25 … +30 %); sur niveau de câblage (connexion CAGE CLAMP®)
Courant d'entrée typ. en charge (24 V)	550 mA
Courant total pour alimentation système	1700 mA
Tension d'alimentation terrain	24 V DC (-25 … +30 %); via contacts de puissance
Capacité de charge en courant des contacts de puissance	10 A
Nombre de contacts de puissance, sortant	3
Séparation de potentiel	500 V système/terrain

Données de raccordement

Technique de connexion : communication/bus de terrain	Modbus (TCP, UDP): 4 x RJ-45
Type de connexion : alimentation système	2 x CAGE CLAMP®
Technique de raccordement : alimentation coté terrain	6 x CAGE CLAMP®
Matière plastique conducteur raccordable	Cuivre
Type de connexion 1	Alimentations système/terrain
Conducteur rigide	0,08 … 2,5 mm² / 28 … 14 AWG
Conducteur souple	0,08 … 2,5 mm² / 28 … 14 AWG
Longueur de dénudage	8 … 9 mm / 0.31 … 0.35 inch
Technique de raccordement : configuration d'appareils	1 x Connecteur mâle ; 4 pôles

Données géométriques

Largeur	78,6 mm / 3.094 inch
Hauteur	100 mm / 3.937 inch
Profondeur	71,9 mm / 2.831 inch
Prof. à partir du niveau supérieur du rail	64,7 mm / 2.547 inch

Données mécaniques

Poids	215,4 g
Couleur	gris clair
Matériel de l'enveloppe	Polycarbonate, polyamide 6.6
Marquage de conformité	CE

Conditions d'environnement

Température ambiante (fonctionnement)	0 … +55 °C
Température ambiante (stockage)	-25 … +85 °C
Indice de protection	IP20
Degré de pollution	2 selon CEI 61131-2
Altitude de fonctionnement	
Humidité relative (sans condensation)	95 %
Position de montage	Horizontal left, horizontal right, horizontal top, horizontal bottom, vertical top and vertical bottom
Type de montage	Rail 35
Résistance aux vibrations	4g selon CEI 60068-2-6
Résistance aux chocs	15g selon CEI 60068-2-27
CEM – Susceptibilité en réception	selon EN 61000-6-2, secteur naval
CEM – En émission	selon EN 61000-6-3, secteur naval
Contrainte par matières polluantes	selon CEI 60068-2-42 et CEI 60068-2-43
Charge calorifique	2,516 MJ
Concentration maximale en matière polluante H_2S admise à une humidité relative 75 %	10 ppm
Concentration maximale en matière polluante SO_2 admise à une humidité relative 75 %	25 ppm

Données commerciales

ETIM 9.0	EC000236
ETIM 8.0	EC000236
Unité d'emb. (SUE)	1 pce(s)
Type d'emballage	Carton
Pays d'origine	DE
GTIN	4055143981378
Numéro du tarif douanier	85371091990

Conformité environnementale du produit

CAS-No.	1303-86-2 1317-36-8 693-98-1 7439-92-1 79-94-7
Liste des substances candidates REACH	2,2',6,6'-tetrabromo-4,4'-isopropylidenediphenol 2-methylimidazole Diboron trioxide Lead Lead monoxide Perfluorobutane sulfonic acid (PFBS) and its salts
État de conformité RoHS	Compliant,With Exemption
Exemption RoHS	6(c) 7(a) 7(c)-I 7(c)-II
SCIP notification number (Autriche)	dc9d91d9-660d-4ff3-afd9-1d47b1c4db22
SCIP notification number (Belgique)	7cfc8258-17a2-4e67-ad78-d3920994dcba
SCIP notification number (Bulgarie)	bd7968c1-1c76-4bac-a9d1-3e23fd451bf5
SCIP notification number (République tchèque)	d57b7125-570f-4220-816a-da895613054a
SCIP notification number (Danemark)	da29e0cc-8fbc-427a-a275-3e831bb84990
SCIP notification number (Finlande)	5cdf7c7d-1f6e-4181-8bcb-e1305f363d19
SCIP notification number (France)	234f6839-55d0-4a9b-adb9-12e286a015ca
SCIP notification number (Allemagne)	ac2448b4-9ace-40cf-880f-03fc1c577665
SCIP notification number (Hongrie)	bc2677ec-9534-4c90-9195-2c7e68f7b043
SCIP notification number (Italie)	39201fc2-dbc7-454b-8e5e-c8b90d123483
SCIP notification number (Pays bas)	33ec5db1-3a59-45cd-a929-05e09617b643
SCIP notification number (Pologne)	edd73d07-57be-496d-be65-7ea0ea1e825f
SCIP notification number (Roumanie)	608bdf5d-7202-495e-a25a-72561a2c1382
SCIP notification number (Suède)	42ea4e59-9700-4af7-ba01-b03142aa4933

Approbations / certificats

Homologations générales

Homologation	Norme	Nom du certificat
EAC GZO Almaty Standart	TP TC 020/2011	EAC CoC 03083
KC National Radio Research Agency	Article 58-2, Clause 3	MSIP-REM-W43-PFC750
UL Underwriters Laboratories Inc. (ORDINARY LOCATIONS)	-	E175199

Déclarations de conformité et de fabricant

Homologation	Norme	Nom du certificat
EU-Declaration of Conformity WAGO GmbH & Co. KG	-	-

Homologations pour le secteur marine

Homologation	Norme	Nom du certificat
BSH Bundesamt fuer Seeschifffahrt und Hydrographie	-	1104
BV Bureau Veritas S.A.	Rules for class. of Steel Ships	66711/A0
DNV DNV GL SE	DNV-CG-0339,Aug.2021	TAA0000194

Homologations pour le secteur marine

KR Korean Register of Shipping	-	KR HMB05880-AC001
PRS Polski Rejestr Statków	-	TE/1101/880590/23

Téléchargements

Conformité environnementale du produit

Recherche de conformité
Environmental Product Compliance 750-8210

Documentation

Manuel			
WAGO Solution Builder			
Function Manual for PFC100 2nd Generation, PFC200 2nd Generation and PFC300	3621366155 | 2 | en-US | 2024-12-16 12:45 16.12.2024	pdf 4012.25 KB	
Product Manual PFC200; G2; 4ETH	2324826635 | 2 | en-US | 8/6/2024 10:00 07.08.2024	pdf 3335.59 KB	
Système E/S 750/753			
Product Manual OPC UA Mapping Editor	V 1.1.0 11.03.2022	pdf 3314.23 KB	
OPC_UA Mapping Editor			
Product Manual Documentation WAGO Solution Builder	936373771 | 11 | fr | 2025-02-11 12:05 17.02.2025	pdf 11521.75 KB	
Migration Guide	2023631499 | 8 | en-US | 2025-01-22 17:30 28.01.2025	pdf 4851.82 KB	
Migrationsleitfaden von e!COCKPIT-Projekten zu CODESYS V3.5			

Description du système		
Overview on WAGO-I/O-SYSTEM 750 approvals	pdf 192.00 KB	
Contrôleurs PFC100/PFC200, Informations générales des produits	pdf 550.76 KB	

Informations complémentaires			
WAGO OPC UA Server	V 1.1.0 28.01.2021	pdf 1132.87 KB	

Texte complémentaire		
750-8210	docx 18.62 KB	
750-8210	xml 10.02 KB	
ausschreiben.de 750-8210		

Données CAD/CAE

Données CAD
2D/3D Models 750-8210

Données CAE
EPLAN Data Portal 750-8210
ZUKEN Portal 750-8210

Logiciel d'ingénierie

Logiciel de configuration et de mise en service			
CODESYS V3.5		png 315.13 KB	
WAGO-IO-PRO Demo-Version (759-912) / Serie 750, 758 und 762	V 2.3.9.68 17.02.2022	zip 122524.17 KB	
(759-316) WAGO Ethernet Settings / Serie 750	06.18.01.01 02.09.2021	zip 26678.54 KB	
WAGOupload	1.16.1.0 02.02.2022	zip 12111.45 KB	

Logiciel d'exécution

Firmware			
Image Update (SD Karte) PFC100/200 für Codesys V2.3 u. E!cockpit	V 22 SP1 12.12.2022	zip 205815.20 KB	
PFC200, Firmware Update für CoDeSys V3.5	V 23 24.02.2023	zip 167985.38 KB	
WUP Update (WAGOuploadTool) PFC100/200 Codesys V2.3 u. E! cockpit	V 22 SP1 12.12.2022	zip 203580.70 KB	

1 Produits correspondants

1.1 Extensions de produit

1.1.1 Logiciel d'exécution (Runtime)

Réf.: 2759-2283/211-1000
Runtime; BACnet; 300; M; Single License; Online activation

Réf.: 2759-2273/211-1000
Runtime; BACnet; 300; S; Single License; Online activation

Réf.: 2759-283/211-1000
Runtime; BACnet; 300; Single License; Online activation

Réf.: 2759-2293/211-1000
Runtime; DNP3 Master; M; Single License; Online activation

Réf.: 2759-2290/211-1000
Runtime; DNP3 Slave; Single License; Online activation

Réf.: 2759-293/211-1000
Runtime; IEC60870 Master; M; Single License; Online activation

Réf.: 2759-290/211-1000
Runtime; IEC60870 Slave; Single License; Online activation

Réf.: 2759-2243/211-1000
Runtime; IEC61850 Client; M; Single License; Online activation

Réf.: 2759-2240/211-1000
Runtime; IEC61850 Server; Single License; Online activation

Réf.: 2759-248/211-1000
Runtime; Multi Cloud Connectivity; Single License; Online activation

Réf.: 2759-247/211-1000
Runtime; Sparkplug; Single License; Online activation

1.2 Accessoires en option

1.2.1 Boîtier

1.2.1.1 Boîtier

Réf.: 850-825
Boîtier avec indice de protection IP65; Aluminium (RAL 7032); LxHx-Prof.(160x100x160 mm); 9 x M12, 4 x M20

Réf.: 850-826
Boîtier avec indice de protection IP65; Aluminium (RAL 7032); LxHx-Prof.(240x100x160 mm); Presse-étoupes 4 x M20, 4 x M16, 14 x M12

Réf.: 850-827
Boîtier avec indice de protection IP65; Aluminium (RAL 7032); LxHx-Prof.(320x100x160 mm); Presse-étoupes 4 x M20, 8 x M16, 17 x M12

Réf.: 850-828
Boîtier avec indice de protection IP65; Aluminium (RAL 7032); LxHx-Prof.(480x100x160 mm); Presse-étoupes 4 x M20, 10 x M16, 35 x M12

Réf.: 850-826/002-000
Boîtier avec indice de protection IP65; Aluminium (RAL 7035); LxHx-Prof.(240x100x160 mm); Presse-étoupes 4 x M20, 4 x M16, 14 x M12

Réf.: 850-827/002-000
Boîtier avec indice de protection IP65; Aluminium (RAL 7035); LxHx-Prof.(320x100x160 mm); Presse-étoupes 4 x M20, 8 x M16, 17 x M12

Réf.: 850-828/002-000
Boîtier avec indice de protection IP65; Aluminium (RAL 7035); LxHx-Prof.(480x100x160 mm); Presse-étoupes 4 x M20, 10 x M16, 35 x M12

Réf.: 850-834
Boîtier avec indice de protection IP65; Polyester (RAL 7032); LxHx-Prof.(164x100x164 mm); 9 x M12, 4 x M20

Réf.: 850-835
Boîtier avec indice de protection IP65; Polyester (RAL 7032); LxHx-Prof.(244x100x164 mm); Presse-étoupes 4 x M20, 4 x M16, 14 x M12

Réf.: 850-836
Boîtier avec indice de protection IP65; Polyester (RAL 7032); LxHx-Prof.(324x100x164 mm); Presse-étoupes 4 x M20, 8 x M16, 17 x M12

Réf.: 850-814/002-000
Boîtier avec indice de protection IP65; tôle d'acier (RAL 7035); LxHx-Prof.(200x120x200 mm); sans plaque pour presse-étoupes

Réf.: 850-815/002-000
Boîtier avec indice de protection IP65; tôle d'acier (RAL 7035); LxHx-Prof.(300x120x200 mm); sans plaque pour presse-étoupes

Réf.: 850-816/002-000
Boîtier avec indice de protection IP65; tôle d'acier (RAL 7035); LxHx-Prof.(400x120x200 mm); sans plaque pour presse-étoupes

Réf.: 850-817/002-000
Boîtier avec indice de protection IP65; tôle d'acier (RAL 7035); LxHx-Prof.(600x120x200 mm); sans plaque pour presse-étoupes

1.2.2 Câbles et connecteurs

1.2.2.1 Connecteur de raccordement

Réf.: 750-979/000-011
Connecteur ETHERNET; RJ-45; Cat. 6A; coudé; Code T568A; AWG 22; Décharge de traction

Réf.: 750-979/000-021
Connecteur ETHERNET; RJ-45; Cat. 6A; coudé; Code T568A; AWG 24; Décharge de traction

Réf.: 750-979/000-012
Connecteur ETHERNET; RJ-45; Cat. 6A; coudé; Code T568B; AWG 22; Décharge de traction

Réf.: 750-979/000-022
Connecteur ETHERNET; RJ-45; Cat. 6A; coudé; Code T568B; AWG 24; Décharge de traction

Réf.: 750-977/000-011
Connecteur ETHERNET; RJ-45; Cat. 6A; droit; Code T568A; AWG 22

Réf.: 750-978/000-011
Connecteur ETHERNET; RJ-45; Cat. 6A; droit; Code T568A; AWG 22; Décharge de traction

Réf.: 750-977/000-021
Connecteur ETHERNET; RJ-45; Cat. 6A; droit; Code T568A; AWG 24

Réf.: 750-978/000-021
Connecteur ETHERNET; RJ-45; Cat. 6A; droit; Code T568A; AWG 24; Décharge de traction

Réf.: 750-977/000-012
Connecteur ETHERNET; RJ-45; Cat. 6A; droit; Code T568B; AWG 22

Réf.: 750-978/000-012
Connecteur ETHERNET; RJ-45; Cat. 6A; droit; Code T568B; AWG 22; Décharge de traction

Réf.: 750-977/000-022
Connecteur ETHERNET; RJ-45; Cat. 6A; droit; Code T568B; AWG 24

Réf.: 750-978/000-022
Connecteur ETHERNET; RJ-45; Cat. 6A; droit; Code T568B; AWG 24; Décharge de traction

Réf.: 750-975
Connecteur ETHERNET RJ-45 avec indice de protection IP20; ETHERNET 10/100 Mbits/s; équipement selon le type de bus de terrain

1.2.3 Carte mémoire

1.2.3.1 Carte mémoire

Réf.: 758-879/000-2108
Carte mémoire SD; pSLC-NAND; 8 GB; Plage de température -40 ... 90 °C

Réf.: 758-879/000-001
Carte mémoire SD; SLC-NAND; 2 GByte; Température -40 ... 90°C

1.2.4 Communication

1.2.4.1 Câble de communication

Réf.: 750-923
Câble de configuration; Connexion USB; Longueur 2,5 m

Réf.: 750-923/000-001
Câble de configuration; Connexion USB; Longueur 5 m

1.2.5 Logiciel

1.2.5.1 Applications logicielles

Réf.: 2759-2015/260-1000
Application Grid Gateway; Single License

Réf.: 2759-2015/261-1000
Application Grid Gateway; Single License; Online activation

Réf.: 2759-245/211-1000
Library Controller Redundancy Master; Single License; Online activation

1.2.5.2 Version de base

Réf.: 2759-101/1110-4000
e!COCKPIT; Buy-out License

Réf.: 2759-101/1110-2005
e!COCKPIT; Multi-User License; 05 pcs

Réf.: 2759-101/1110-2010
e!COCKPIT; Multi-User License; 10 pcs

Réf.: 2759-101/1110-2015
e!COCKPIT; Multi-User License; 15 pcs

Réf.: 2759-101/1110-2020
e!COCKPIT; Multi-User License; 20 pcs

Réf.: 2759-101/1110-3000
e!COCKPIT; Site License

Réf.: 2759-101/1110-2002
e!COCKPIT; Workstation License

1.2.6 Raccordement de blindage

1.2.6.1 Étrier de blindage

Réf.: 790-140
Etrier de serrage de blindage; Diamètre de blindage

Réf.: 790-108
Etrier de serrage de blindage; Largeur 11 mm; Diamètre de blindage; 3 ... 8 mm

Réf.: 790-208
Etrier de serrage de blindage; Largeur 12,4 mm; 3 ... 8 mm

Réf.: 790-116
Etrier de serrage de blindage; Largeur 19 mm; Diamètre de blindage; 7 ... 16 mm

Réf.: 790-216
Etrier de serrage de blindage; Largeur 21,8 mm; 6 ... 16 mm

Réf.: 790-124
Etrier de serrage de blindage; Largeur 27 mm; Diamètre de blindage; 6 ... 24 mm

Réf.: 790-220
Etrier de serrage de blindage; Largeur de 30 mm; 6 ... 20 mm

1.2.7 Rail

1.2.7.1 Matériel de montage

Réf.: 210-114
Rail acier; 35 x 15; épaisseur 1,5 mm; longueur 2 m; non perforé; d'après EN 60715; couleurs argent

Réf.: 210-506
Rail acier; 35 x 15; épaisseur 1,5 mm; longueur 2 m; non perforé; galvanisation de bandes; d'après EN 60715; couleurs argent

Réf.: 210-197
Rail acier; 35 x 15; épaisseur 1,5 mm; longueur 2 m; perforé; d'après EN 60715; couleurs argent

Réf.: 210-508
Rail acier; 35 x 15; épaisseur 1,5 mm; longueur 2 m; perforé; galvanisation de bandes; d'après EN 60715; couleurs argent

Réf.: 210-118
Rail acier; 35 x 15; épaisseur 2,3 mm; longueur 2 m; non perforé; d'après EN 60715; couleurs argent

Réf.: 210-113
Rail acier; 35 x 7,5; épaisseur 1 mm; longueur 2 m; non perforé; d'après EN 60715; couleurs argent

Réf.: 210-505
Rail acier; 35 x 7,5; épaisseur 1 mm; longueur 2 m; non perforé; galvanisation de bandes; d'après EN 60715; couleurs argent

Réf.: 210-115
Rail acier; 35 x 7,5; épaisseur 1 mm; longueur 2 m; perforé; d'après EN 60715; Largeur de trou 18 mm; pas des trous 25 mm; couleurs argent

Réf.: 210-112
Rail acier; 35 x 7,5; épaisseur 1 mm; longueur 2 m; perforé; d'après EN 60715; Largeur de trou 25 mm; pas des trous 36 mm; couleurs argent

Réf.: 210-504
Rail acier; 35 x 7,5; épaisseur 1 mm; longueur 2 m; perforé; galvanisation de bandes; d'après EN 60715; couleurs argent

Réf.: 210-196
Rail aluminium; 35 x 8,2; épaisseur 1,6 mm; longueur 2 m; non perforé; d'après EN 60715; couleurs argent

Réf.: 210-198
Rail en cuivre; 35 x 15; épaisseur 2,3 mm; longueur 2 m; non perforé; d'après EN 60715; couleurs cuivre

1.2.8 Repérage

1.2.8.1 Adaptateur de repérage

Réf.: 750-103
Porte-étiquettes de groupe

1.2.8.2 Étiquette de marquage

Réf.: 248-501
Carte de repérage mini WSB; en carte; non extensible; vierge; encliquetable; blanc

Réf.: 248-501/000-006
Carte de repérage mini WSB; en carte; non extensible; vierge; encliquetable; bleu

Réf.: 248-501/000-007
Carte de repérage mini WSB; en carte; non extensible; vierge; encliquetable; gris

Réf.: 248-501/000-002
Carte de repérage mini WSB; en carte; non extensible; vierge; encliquetable; jaune

Réf.: 248-501/000-012
Carte de repérage mini WSB; en carte; non extensible; vierge; encliquetable; orange

Réf.: 248-501/000-005
Carte de repérage mini WSB; en carte; non extensible; vierge; encliquetable; rouge

Réf.: 248-501/000-023
Carte de repérage mini WSB; en carte; non extensible; vierge; encliquetable; vert

Réf.: 248-501/000-017
Carte de repérage mini WSB; en carte; non extensible; vierge; encliquetable; vert clair

Réf.: 248-501/000-024
Carte de repérage mini WSB; en carte; non extensible; vierge; encliquetable; violet

Réf.: 2009-145
Mini-WSB Inline; pour Smart Printer; 1700 pièces sur rouleau; extensible 5 - 5,2 MM; vierge; encliquetable; blanc

Réf.: 2009-145/000-006
Mini-WSB Inline; pour Smart Printer; 1700 pièces sur rouleau; extensible 5 - 5,2 MM; vierge; encliquetable; bleu

Réf.: 2009-145/000-007
Mini-WSB Inline; pour Smart Printer; 1700 pièces sur rouleau; extensible 5 - 5,2 MM; vierge; encliquetable; gris

Réf.: 2009-145/000-002
Mini-WSB Inline; pour Smart Printer; 1700 pièces sur rouleau; extensible 5 - 5,2 MM; vierge; encliquetable; jaune

Réf.: 2009-145/000-012
Mini-WSB Inline; pour Smart Printer; 1700 pièces sur rouleau; extensible 5 - 5,2 MM; vierge; encliquetable; orange

Réf.: 2009-145/000-005
Mini-WSB Inline; pour Smart Printer; 1700 pièces sur rouleau; extensible 5 - 5,2 MM; vierge; encliquetable; rouge

Réf.: 2009-145/000-023
Mini-WSB Inline; pour Smart Printer; 1700 pièces sur rouleau; extensible 5 - 5,2 MM; vierge; encliquetable; vert

Réf.: 2009-145/000-024
Mini-WSB Inline; pour Smart Printer; 1700 pièces sur rouleau; extensible 5 - 5,2 MM; vierge; encliquetable; violet

Pour la suite voir page suivante

1.2.8.3 Porte-étiquettes de groupe

Réf.: 750-107
Porte-étiquettes de groupe