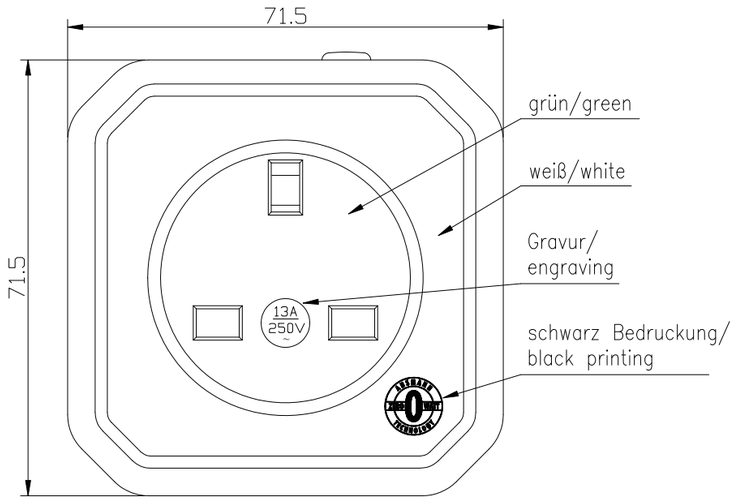

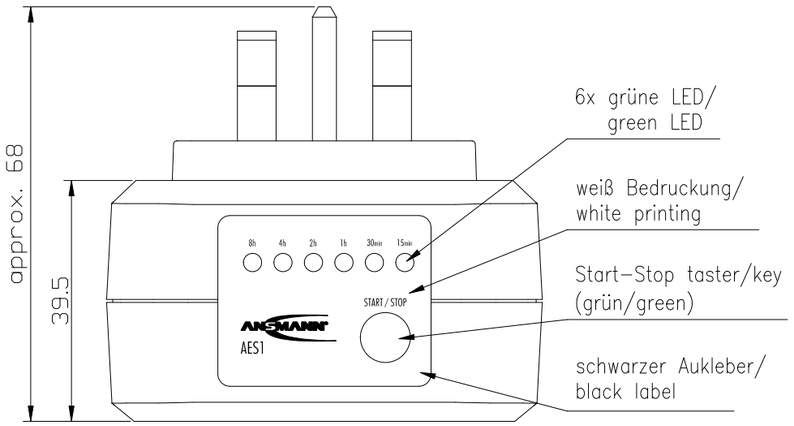

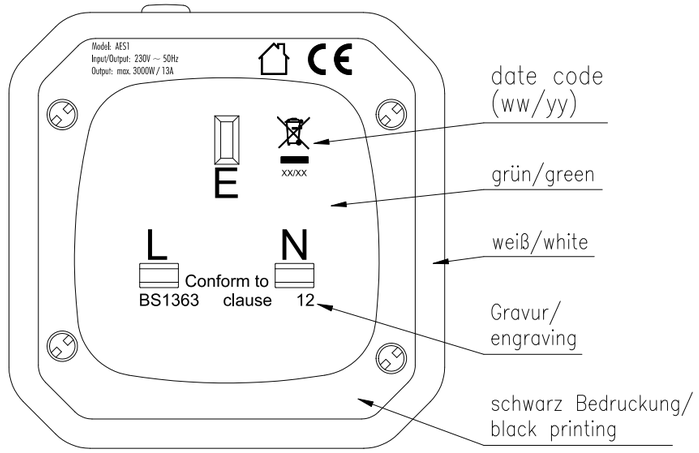

Technische Daten/
technical data

Eingangsspannung/ input voltage	:	230V ~ ±10% / 50Hz
Ausgangsspannung/ output voltage	:	230V ~ / 50Hz
Schaltleistung/ breaking capacity	:	max. 3000W / 13A (Ohmsche Last / resistive load) max. 1150VA / 5A (Induktive Last / inductive load)
Schutzart/ protection	:	IP 20
Betriebstemperatur/ operating temperature	:	0°C.....+25°C
Lagertemperatur/ storage temperature	:	−25°C.....+70°C
Gewicht/ weight	:	128g ohne Verpackung/ 128g without package
Gehäuse/ case	:	Steckergehäuse weiß-grün/ plug-in case white-green
Verpackung/ packaging	:	Blisterverpackung inkl. mehrsprachiger Bedienungsanleitung blister shell incl. multilingual operating instruction
Approbation/ approval	:	CE

	Taster funktion/ key function	LED funktion/ LED function
1. Tastendruck (ca. 2 sek.)/ keypress (approx. 2 sec)	15 minuten/ minutes	1. LED leuchtet/ lights
2. Tastendruck/ keypress	30 minuten/ minutes	2. LED leuchtet/ lights
3. Tastendruck/ keypress	1 Stunde/ hour	3. LED leuchtet/ lights
4. Tastendruck/ keypress	2 Stunden/ hours	4. LED leuchtet/ lights
5. Tastendruck/ keypress	4 Stunden/ hours	5. LED leuchtet/ lights
6. Tastendruck/ keypress	8 Stunden/ hours	6. LED leuchtet/ lights
7. Tastendruck/ keypress	Gerät schaltet nach ca. 5 sek. ab/ device switches off after approx. 5 sec	1. LED blinkt/ flashes

Verwendungsbereich/Application range
für Anfrage/for inquiry AN3809

Version	Änderung/Change	Datum/Date	Name
V1	GS removed	25.07.14	CB
V0	bottom printing position changed	28.10.10	ML
V0	BV GS added	18.01.10	PK
V0	---	19.10.09	KA

Zul. Abweichung/ Allowable deviation | Oberfläche/ Surface

2009	Datum/Date	Name
Erstellt/ Drawn by	18.05.	DC

Maßstab/Scale (DIN A3): 1:1 | Gewicht/Weight

Werkstoff/Work material, Modell-Nr.

Zeichnungsname/Drawing name
AES1 UK

Zeichnungsnummer/Drawing number
Artikelnummer/Part number
5024063-UK

Blatt/ Sheet 1

Ursprung/Origin Proj. 089/24/09

Ersatz für/Replaced by | Ersatz durch/Replacement through:

Diese Zeichnung/CAD-Daten dürfen ohne unsere Genehmigung weder vervielfältigt noch Dritten zugänglich gemacht werden. Ihre Benutzung ist nur für die Zwecke gestattet, für die wir sie ausdrücklich zur Verfügung gestellt haben. Die Zeichnung/CAD-Daten sind auf Verlangen jederzeit zurückzugeben. Zuwiderhandlungen sind strafbar und verpflichten zum Schadenersatz. Für den Fall der Anmeldung eines Patentes oder Gebrauchsmusters bleiben alle Rechte vorbehalten. ANSMANN betreibt eine Politik der kontinuierlichen Weiterentwicklung. Wir behalten uns daher das Recht vor, das auf diesem Datenblatt beschriebene Produkt jederzeit ohne Vorankündigung zu verändern oder zu verbessern. / This drawing/these CAD data must not be multiplied nor made accessible to third parties without our explicit approval. Their use is only permitted for those purposes for which we made them available expressly. On request this drawing/CAD data have to be returned to use at any time. Any contravention is punishable and leads to compensation. In case of application of a patent or a utility model all rights are reserved. ANSMANN pursue a policy of continuous development. Therefore we reserve the right to modify and improve at any time the product discribed in this data sheet without prior notice.