NUMBER 179959

3rd ANGLE PROJECTION

METRIC

DEPT5670>E16625>U.DYNAMIC>U.CAD>S.179959.0.1.C

DIMENSIONS IN MILLIMETERS. DO NOT SCALE PRINT

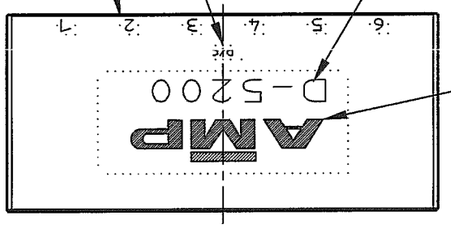

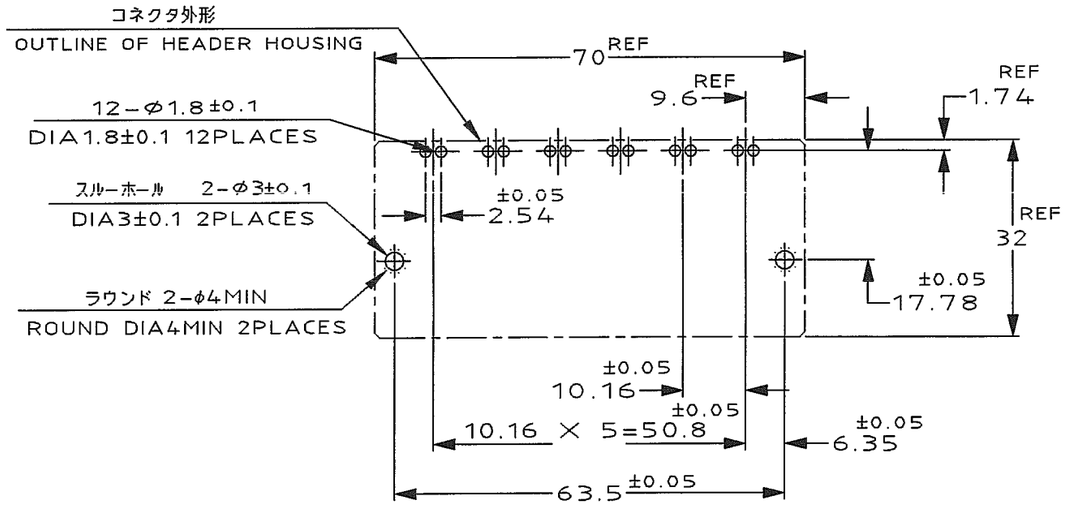

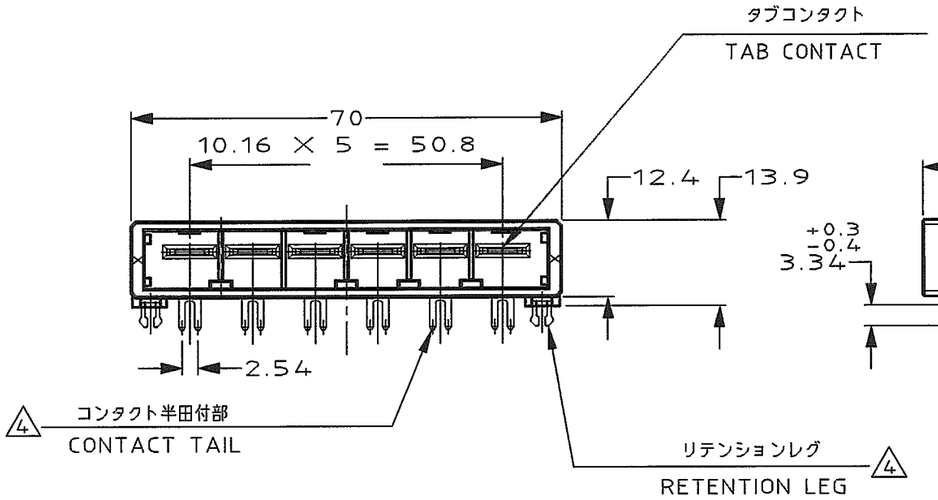

推奨基板取付け穴寸法

PC 基板厚：1.6 ～2.4±0.1
（非累積公差）
（コネクタ搭載面）

RECOMENDED PC BOARD HOLE PATTERN

PC BOARD THICKNESS:1.6～2.4±0.1
(NOT ACCUMULATE TOLERANCE)
(CONNECTOR MOUNT SIDE)

KEY TYPE	コンタクトのめっき (FINISH)	製品番号 (PART NO.)
Y	△4 △3	2-179959-3
	△4 △2	2-179959-2
X	△4 △3	1-179959-3
	△4 △2	1-179959-2

1--2,1--3
(KEYING:X)

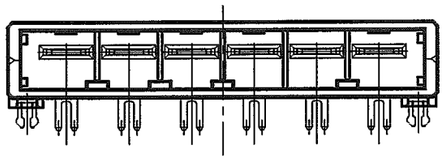

2--2,2--3
(KEYING:Y)

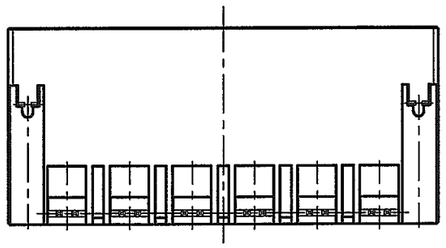

NOTES

1. MATERIAL:HOUSING:GLASS FILED THERMO PLASTIC
,POLYESTER(94V-0),COLOR:BLACK
TAB CONTACT:COPPER ALLOY
RETENTION LEG:BRASS

△2. FINISH(CONTACT AREA):0.38μmMIN GOLD PLATING
OVER Ni PLATING

△3. FINISH(CONTACT AREA):0.76μmMIN GOLD PLATING
OVER Ni PLATING

△4. FINISH(RETENTION LEG): TIN PLATED
(CONTACT TAIL) OVER NICKEL

注 記

1. 材料：ハウジング：ガラス入り熱可塑性
ポリエステル樹脂（94V-0），色：黒
タブ コンタクト：銅合金
リテンション レグ：黄銅

△2. めっき：コンタクト：全面Ni下地
接触部：0.38μm MIN金めっき

△3. めっき：コンタクト：全面Ni下地
接触部：0.76μm MIN金めっき

△4. めっき：リテンションレグとコンタクト半田付部
：ニッケル下地の上にスズめっき

LTR	REVISION RECORD	DR	CHK	DATE
D	REVISED (FJD0-0039-03)	T.S	S.M	6/12 '03
C	REVISED (FJ00-0096-97)	K.I	Y.I	3/FEB '97
B	REVISED (FJ00-4619-96)	K.I	Y.I	14/MAY '96
A	REVISED (FJ00-3983-96)	K.I	Y.I	17/JAN '96
0	RELEASED (FJ00-2369-95)	Y.I	S.M	17/APR '95

Copyright © 1995
AMP(Japan) LTD.
ALL RIGHTS RESERVED.

tyco Electronics

Tyco Electronics AMP K.K.
Kawasaki,Japan

WIRE RANGE	mm²(AWG -)
INSULATION DIA	- mmφ
MATERIAL	SEE NOTE 注記参照
FINISH	SEE NOTE 注記参照
DR.	Y.Ishikawa 14/APR/'95
DE.	Y.Ishikawa 14/APR/'95
CHK.	S.Manabe 17/APR/'95
APP.	S.Manabe 17/APR/'95

NAME 6極 1列 水平タイプ ヘッダー アッシー
6 POS SINGLE ROW HORIZONTAL HDR ASS'Y
<DYNAMIC D-5200>

一般公差 (GENERAL TOLERANCE)
10以下 ±0.3
10を超え 30以下 ±0.35
30を超え100以下 ±0.4
角度 ±3°

SIZE	LOC	NUMBER
A3	J	C-179959

SCALE	REV.	SHEET
1-1	D	1 OF 1

PRINT DIST

AMP-J
REV.10/'83

(CUSTOMER DRAWING) 顧客用図面