PROCELL®
PROFESSIONAL BATTERIES

Zn / MnO_2

PILE ALCALINE-DIOXYDE DE MANGANÈSE

Taille : C (LR14) PC1400

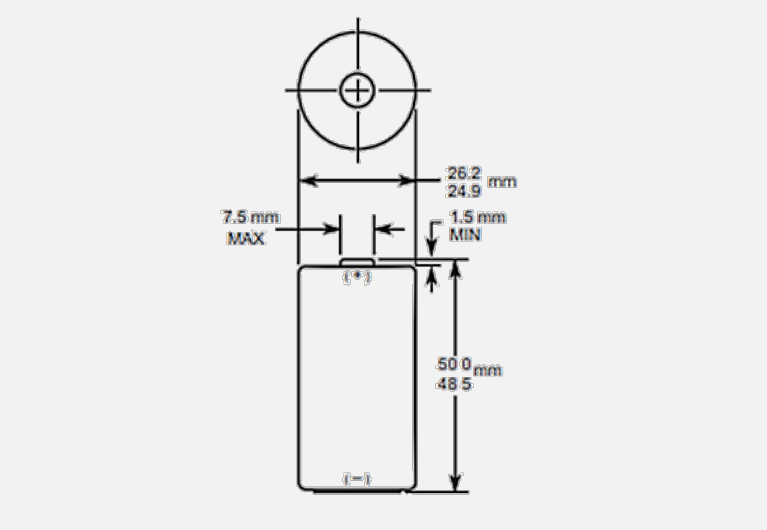

Les dimensions indiquées sont des normes CEI

CARACTÉRISTIQUES PRINCIPALES

- Performances fiables
- Excellente résistance à la corrosion
- Conçue pour répondre à toutes les principales normes de qualité, de sécurité et environnementales :
  - Sécurité : CEI 60086-5
  - ANSI C 18.1M, Part-2
  - Directives relatives aux piles de la CE
  - Qualité : ISO 14001 et 9001, Duracell World Programme d'amélioration continue

USAGES COURANTS

- Claviers de sécurité
- Capteurs
- Flushomètres

CARACTÉRISTIQUES ÉLECTRIQUES

Capacité nominale (25 mA Ω Cont., Coupure 8 V)	8 100 mAh
Tension standard (à 20 °C)	1,5 V
Impédance CA à 1 kHz	150 mΩ

CARACTÉRISTIQUES PHYSIQUES

Poids standard	69 g
Volume standard	26,9 cm_3
Terminaux	Plats

FONCTIONNEMENT ET STOCKAGE

Plage de température de fonctionnement	-20 à 54 °C
Stockage recommandé (conserver dans un endroit propre, frais, sec et ventilé))	5 à 30 °C

PROCELL®
PROFESSIONAL BATTERIES

Procell Professional batteries
Berkshire Corporate Park
Téléphone: 1-800-544-5454 (Appel gratuit)
www.procell.com

La capacité fournie dépend de la charge appliquée, de la température de fonctionnement et de la tension de coupure. Veuillez consulter les tableaux et données de décharge indiqués pour avoir une idée des exemples d'énergie et d'autonomie de la pile selon les différentes conditions de charge.

Ces données sont susceptibles d'être modifiées. Les informations sur les performances sont standard. Contactez Duracell pour recevoir les dernières informations.

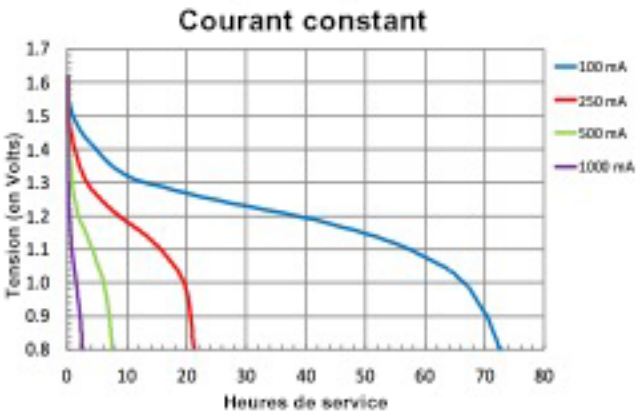

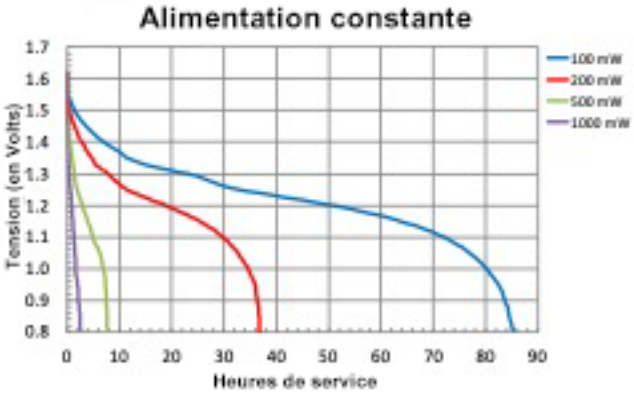

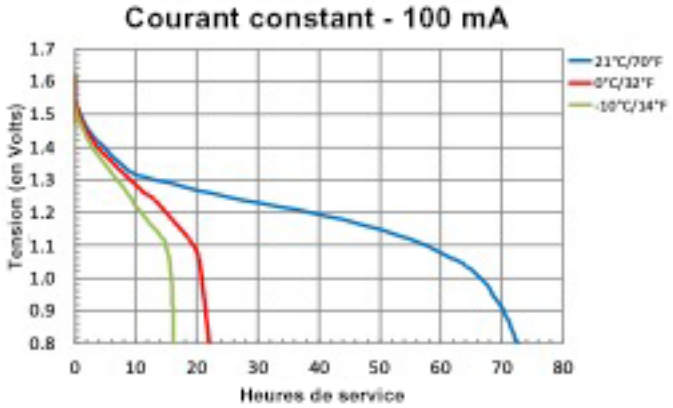

PROCELL®
PROFESSIONAL BATTERIES
Procell Professional batteries
Berkshire Corporate Park
Téléphone: 1-800-544-5454 (Appel gratuit)
www.procell.com

La capacité fournie dépend de la charge appliquée, de la température de fonctionnement et de la tension de coupure. Veuillez consulter les tableaux et données de décharge indiqués pour avoir une idée des exemples d'énergie et d'autonomie de la pile selon les différentes conditions de charge.

Ces données sont susceptibles d'être modifiées. Les informations sur les performances sont standard. Contactez Duracell pour recevoir les dernières informations.