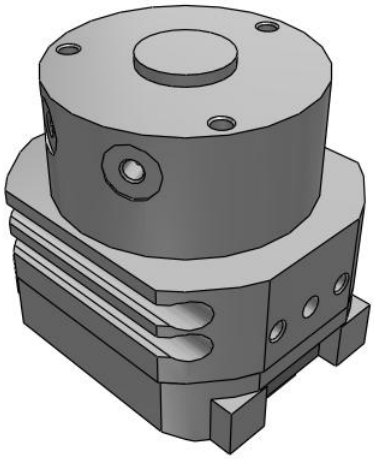

MDHR2, Pince pneumatique à 2 doigts, actionneur rotatif avec détecteur

MDHR2-15R

Fiche technique

General series information

- Pince pneumatique à ouverture par câme rotative
- Deux doigts
- Alésage : 10, 15, 20, 30 (mm)
- Compatible avec les détecteurs

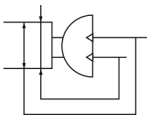

Pince a commande rotative

Spécifications standards

Taille Nominale	Ø15
Emplacement des orifices	R (Côté corps)
Détecteur	Sans détecteur
Câble ou connecteur précâblé	Câble 0.5 m (ou aucun s'il n'y a pas de détecteur)
Nombre	2 pcs. (ou aucune s'il n'y a pas de détecteur)
Pression maximale d'utilisation	0.6 MPa
F007-MIN_OP_PRESSURE	0.15 MPa
Température ambiante max.	60 ºC
Température ambiante min.	0 ºC
Répétitivité	± 0.01 mm
Orifice	M3
Fluide compatible	Air
Lubrification	Sans lubrification
Type	Double effet
Effort de maintien, à 0.5 MPa	24 N
Effort de maintien, prise interne	25 N
Course d'ouverture, doigts fermés	14 mm
Course d'ouverture, doigts ouverts	22 mm
Poids	0.175 Kg

Les caractéristiques peuvent être modifiées sans préavis et sans obligation de la part du fabricant.

SMC France 1 boulevard de Strasbourg Parc Gustave Eiffel - Bussy-Saint-Georges 77607 Marne-La-Vallée Cedex 3 01 64 76 10 00 https://www.smc.eu/fr-fr service_marketing@smc-france.fr

Dimensions

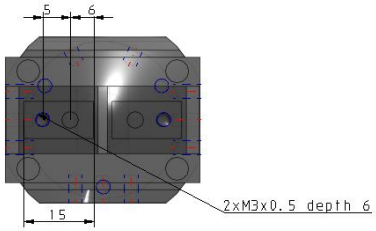

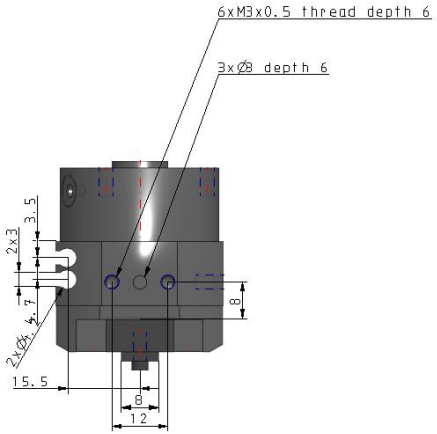

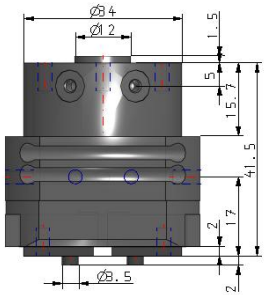

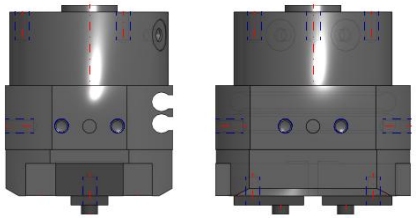

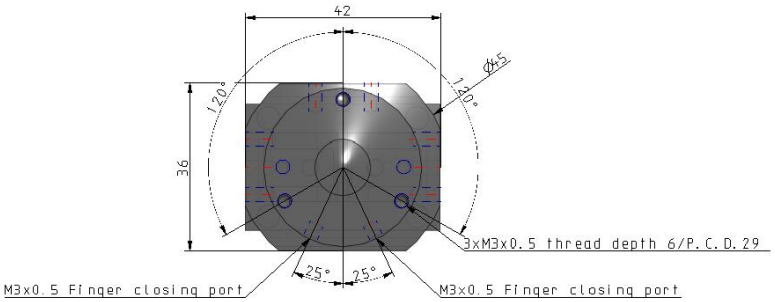

Les caractéristiques peuvent être modifiées sans préavis et sans obligation de la part du fabricant.

SMC France 1 boulevard de Strasbourg Parc Gustave Eiffel - Bussy-Saint-Georges 77607 Marne-La-Vallée Cedex 3 01 64 76 10 00 https://www.smc.eu/fr-fr service_marketing@smc-france.fr

Constructions

MHR2

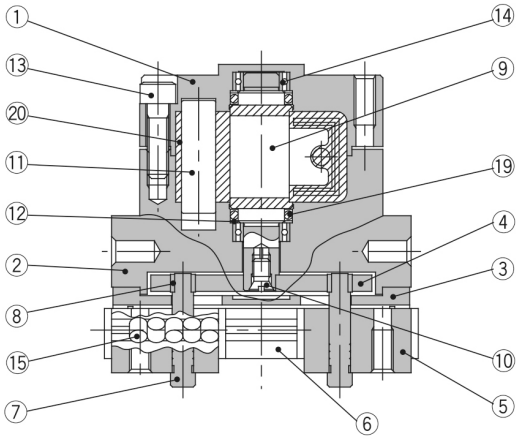

MDHR2

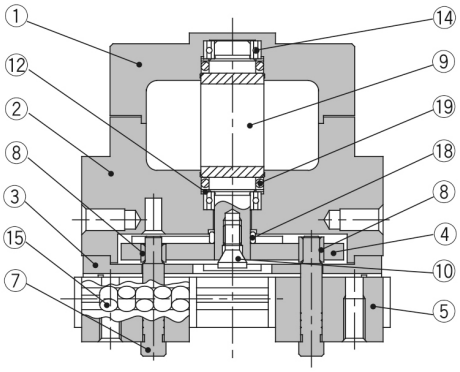

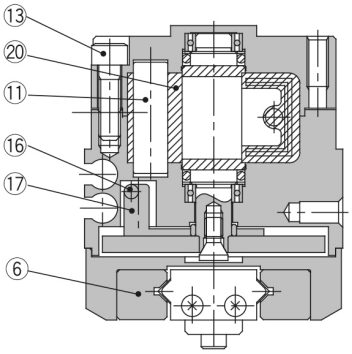

Nomenclature

Rep.	Désignation	Matière	Remarques
①	Corps	Alliage d'aluminium	Anodisé
②	Embase	Alliage d'aluminium	Anodisé
③	Support de guide	Acier inox	
④	Came	Acier	Nitruré
⑤	Doigts	Acier inox	Traitement thermique
⑥	Guide	Acier inox	Traitement thermique
⑦	Axe	Acier	Traitement thermique Nickelé
⑧	Galet de l'axe	Acier inox	Nitruré
⑨	Axe	Acier inox	M□HR2-30 est en acier
⑩	Vis de l'axe	Acier Cr Md	Chromé zingué

Nomenclature

Rep.	Désignation	Matière	Remarques
⑪	Ecrou limiteur	Résine	
⑫	Anneau élastique	Plaque en acier inox	
⑬	Vis CHC	Acier inox	
⑭	Guidage	Acier	
⑮	Galet cylindrique	Acier inox	
⑯	Aimant	Matière magnétique	
⑰	Support d'aimant	Alliage d'aluminium	Anodisé
⑱	Galet	Acier inox	Nitruré
⑲	Joint torique	NBR	
⑳	Joint d'étanchéité	NBR	

Les caractéristiques peuvent être modifiées sans préavis et sans obligation de la part du fabricant.

SMC France 1 boulevard de Strasbourg Parc Gustave Eiffel - Bussy-Saint-Georges 77607 Marne-La-Vallée Cedex 3 01 64 76 10 00 https://www.smc.eu/fr-fr service_marketing@smc-france.fr

Information supplémentaire

Catalogue MHR2_FR.pdf

Les caractéristiques peuvent être modifiées sans préavis et sans obligation de la part du fabricant.

SMC France 1 boulevard de Strasbourg Parc Gustave Eiffel - Bussy-Saint-Georges 77607 Marne-La-Vallée Cedex 3 01 64 76 10 00 https://www.smc.eu/fr-fr service_marketing@smc-france.fr