TD2863

Transmetteur de température avec afficheur

TD-250FFEC01-A-ZVG/US

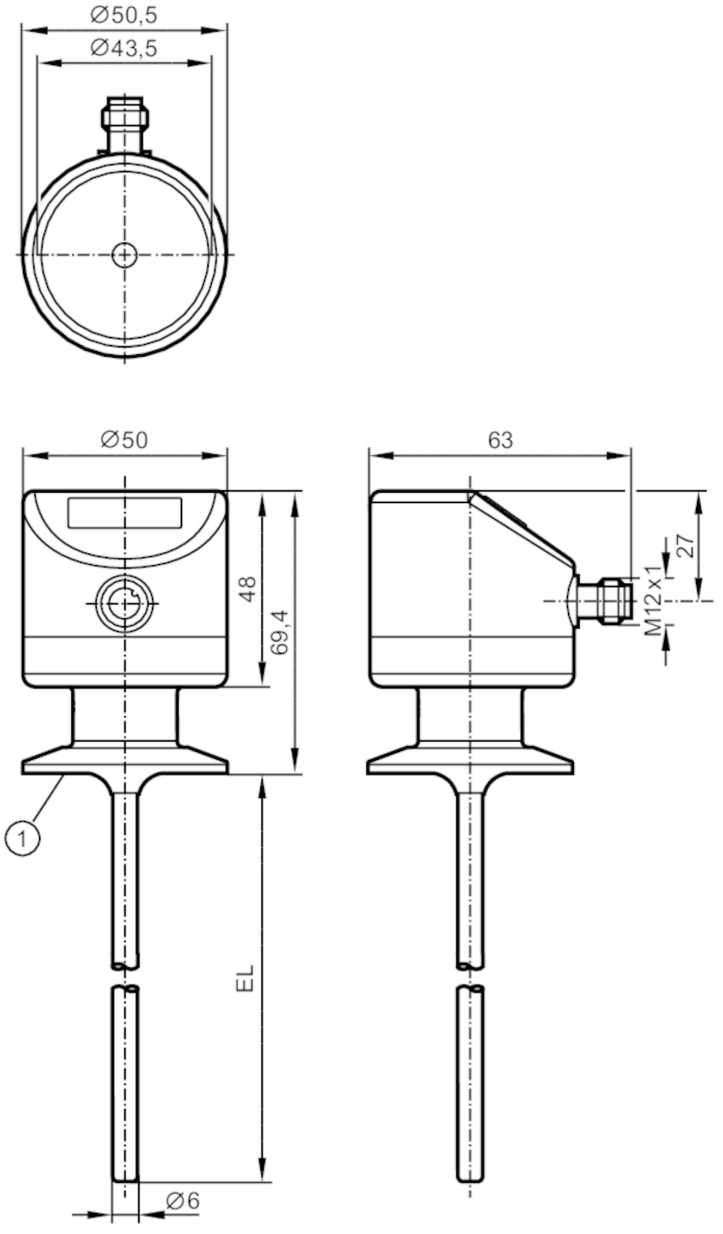

1 1,5" Clamp ISO 2852
EL = longueur d'installation

Caractéristiques du produit			
Nombre des entrées et sorties		Nombre des sorties analogiques: 1	
Etendue de mesure		-50...150 °C	-58...302 °F
Interface de communication		IO-Link	
Raccord process		Clamp DN25...DN40 (1...1,5") DIN 32676 (ISO 2852)	
Longueur d'installation EL	[mm]	250	
Application			
Elément de mesure		1 x Pt 1000; (selon DIN EN 60751, classe A)	

TD2863

Transmetteur de température avec afficheur

TD-250FFEC01-A-ZVG/US

Fluides		milieux liquides et gazeux	
Tenue en pression		100 bar	10 MPa
Résistance à la dépression		-1000 mbar	-0,1 MPa
PMSA pour des applications selon NEC	[bar]	60	
Données électriques			
Tension d'alimentation	[V]	18...32 DC; ("supply class 2" selon cULus)	
Consommation	[mA]	< 50	
Classe de protection		III	
Protection inversion de polarité		oui	
Retard à la disponibilité	[s]	2	
Entrées/sorties			
Nombre des entrées et sorties		Nombre des sorties analogiques: 1	
Sorties			
Nombre total de sorties		1	
Sortie signal		signal analogique; IO-Link; (configurable)	
Nombre des sorties analogiques		1	
Sortie analogique (courant)	[mA]	4...20	
Charge max.	[Ω]	300	
Protection courts-circuits		oui	
Protection surcharges		oui	
Etendue de mesure / plage de réglage			
Etendue de mesure		-50...150 °C	-58...302 °F
Réglage usine		0...300 °F	
Résolution			
Résolution sortie analogique	[K]	0,04	
Résolution affichage	[K]	0,28	
Exactitude / déviations			
Précision sortie analogique	[K]	± 0,3 + (± 0,1 % MS)	
Coefficient de température	[% du gain / 10 K]	0,1; (en cas de déviation de la condition de référence 25 °C)	
Temps de réponse			
Temps de réponse dynamique T05 / T09	[s]	1 / 3	
Interfaces			
Interface de communication		IO-Link	
Type de transmission		COM2 (38,4 kBaud)	
Révision IO-Link		1.1	
Conditions d'utilisation			
Température ambiante	[°C]	-25...80	
Température de stockage	[°C]	-40...100	
Indice de protection		IP 67; IP 68; IP 69K	

TD2863

Transmetteur de température avec afficheur

TD-250FFEC01-A-ZVG/US

Tests / homologations			
CEM		DIN EN 61000-6-2	
		DIN EN 61000-6-3	
Tenue aux chocs		DIN IEC 68-2-27	50 g (11 ms)
Tenue aux vibrations		DIN IEC 68-2-6	10 g (10...2000 Hz)
Remarque sur l'homologation		certificat usine à télécharger sur www.factory-certificate.ifm	
Homologation UL		N° d'agrément UL	K001
Données mécaniques			
Poids	[g]	328,5	
Boîtier		cylindrique	
Dimensions	[mm]	Ø 50,5 / L = 319,4	
Matières		inox (1.4404 / 316L); PEI; FKM	
Matières en contact avec le fluide		inox (1.4404 / 316L) électropoli	
Raccord process		Clamp DN25...DN40 (1...1,5") DIN 32676 (ISO 2852)	
Caractéristiques de surface Ra/Rz des surfaces en contact avec le fluide		Ra < 0,8 µm	
Diamètre de la sonde	[mm]	6	
Longueur d'installation EL	[mm]	250	
Afficheurs / éléments de service			
Indication			Affichage LED à 7 segments, 4 digits
			Unité d'affichage / indication d'état, °C / °F
Remarques			
Remarques		MS = échelle de mesure réglée	
		Les valeurs de précision s'appliquent à de l'eau en circulation.	
Unité d'emballage		1 pièces	

Raccordement électrique

Connecteur: 1 x M12; codage: A



Raccordement

