NUMBER 178295

3rd ANGLE PROJECTION

METRIC

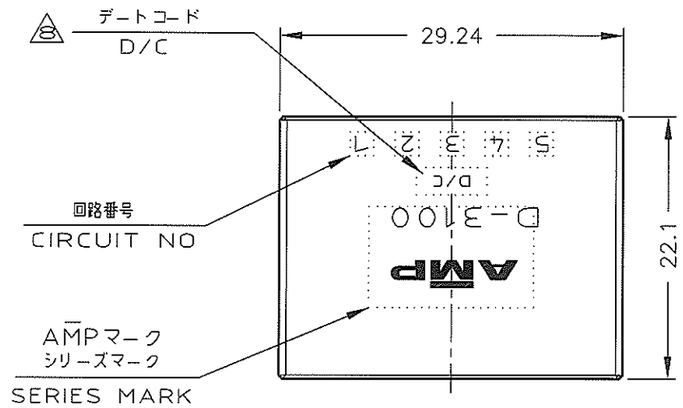

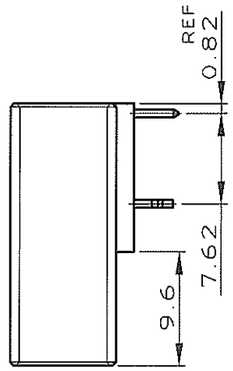

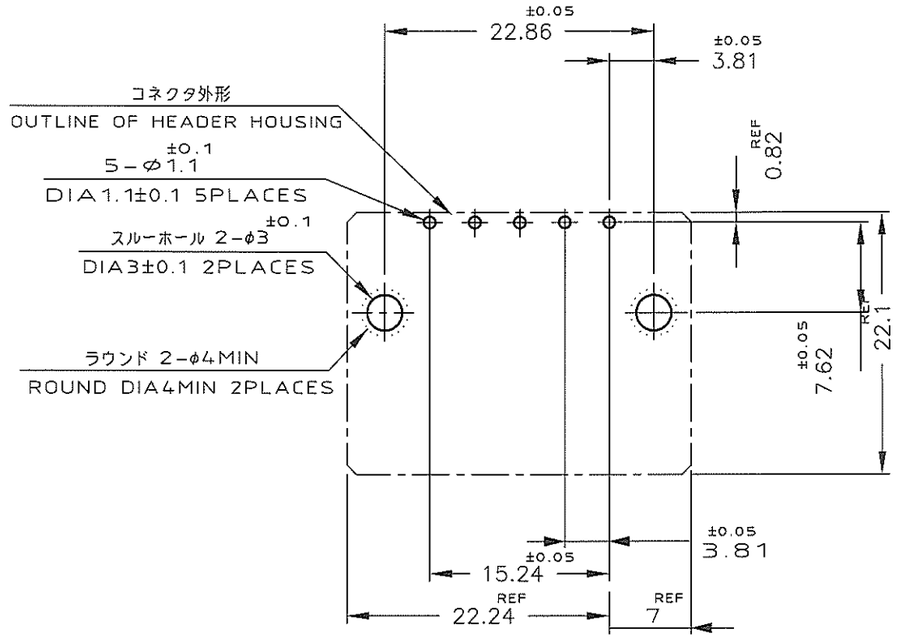

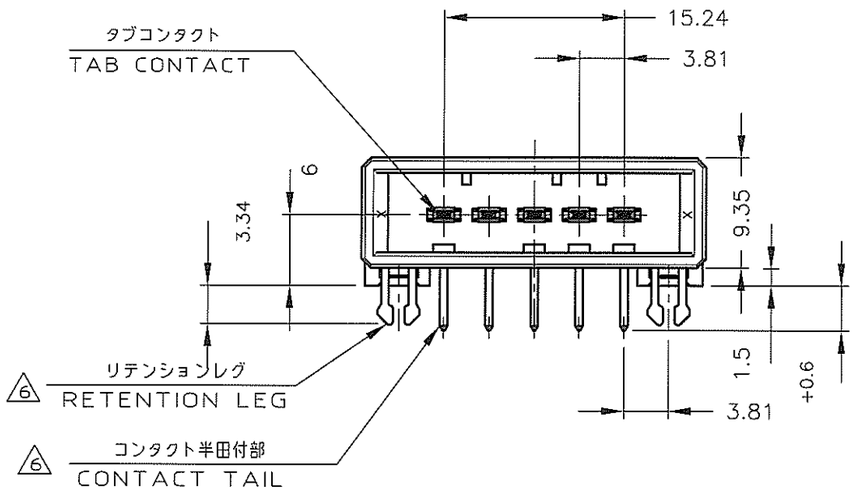

推奨基板取付け穴寸法

PC 基板厚：1.6±0.1
（非累積公差）
（コネクタ搭載面）

RECOMEND PC BOARD HOLE PATTERN

PC BOARD THICKNESS:1.6±0.1
(NOT ACCUMULATE TOLERANCE)
(CONNECTOR MOUNT SIDE)

NOTES

1. MATERIAL:HOUSING:GLASS FILED THERMO PLASTIC,POLYESTER
   CONTACT:COPPER ALLOY
   RETENTION LEG:COPPER ALLOY
2. FINISH(CONTACT AREA):0.38μmMIN GOLD PLATING OVER Ni PLATING
3. FINISH(CONTACT AREA):0.76μmMIN GOLD PLATING OVER Ni PLATING
4. FINISH(CONTACT AREA):2.0 μmMIN TIN PLATED OVER NICKEL
5. ~~FINISH(RETENTION LEG): TIN-LEAD PLATED (CONTACT TAIL) OVER NICKEL~~
6. FINISH(RETENTION LEG): TIN PLATED (CONTACT TAIL) OVER NICKEL
7. THE SHAPE,SIZE AND POSITION OF THE CHARACTER SHOW THE OUTLINE THEY DON'T SHOW DETAILS
8. THE DATE CODE SHOW PRODUCTION LOT BY NUMBER. THE NUMBER MAKE UP THE NUMBER OF FOUR COLUMS OR FIVE COLUMS. (INCLUDE THE ALPHABET)

注 記

1. 材料：ハウジング：ガラス入り熱可塑性ポリエステル樹脂
   コンタクト：銅合金
   リテンションレグ：銅合金
2. めっき：コンタクト：全面Ni下地 接触部：0.38μm MIN金めっき
3. めっき：コンタクト：全面Ni下地 接触部：0.76μm MIN金めっき
4. めっき：コンタクト：全面Ni下地 接触部：2.0 μm MINスズめっき
5. ~~めっき：リテンションレグとコンタクト半田付部 ：ニッケル下地の上に半田めっき~~
6. めっき リテンションレグとコンタクト半田付部 ：ニッケル下地の上にスズめっき
7. 文字の形状、大きさ、および位置については、大略を示すものであり、詳細を示すものではありません
8. 4桁の数字及びアルファベットを含む5桁の数字により製造ロットを示す。

6	4	1-178295-5
6	3	1-178295-3
6	2	1-178295-2
(FINISH)		製品番号 (PART NO.)

LTR	REVISION RECORD	DR	CHK	DATE
B1	REVISED ECR-08-027321	TS	S.M	29OCT 2008
B	REVISED (FJD0-0039-03)	TS	S.M	6/02 '03
A	REVISED (FJD0-0097-03)	TS	S.M	4/15 '03
0	RELEASED (ECN J1184)	NM	H.O/S.M	7-1-'92

Copyright © 1991
AMP(Japan) LTD.
ALL RIGHTS RESERVED.

Tyco Electronics Corporation
Kawasaki, Japan

WIRE RANGE	mm²(AWG -)
INSULATION DIA	- mmφ
MATERIAL	SEE NOTE 注記参照
FINISH	SEE NOTE 注記参照
DR.	14 JUN 91 N.Matsubara
DE.	14 JUN 91 N.Matsubara
CHK.	1 JUL '91 H.Obata
APP.	1-JUL-'91 S.MANABE

NAME: 5 POS SINGLE ROW HORIZONTAL HDR ASS'Y FOR DYNAMIC 3100

一般公差 (GENERAL TOLERANCE): 10以下 ±0.3; 10を超え30以下 ±0.4; 30を超え100以下 ±0.5; 角度 ±3°

SIZE	LOC	NUMBER
A3	J	C-178295
SCALE 2-1	REV. B1	SHEET 1 OF 1

DIMENSIONS IN MILLIMETERS. DO NOT SCALE PRINT

PRINT DIST

AMP-J
REV.10/'83

(CUSTOMER DRAWING) 顧客用図面