Fiche produit
Caractéristiques

VW3A7604R30
Altivar - résistance de freinage - 27ohms - 400W - câble 3m - IP65

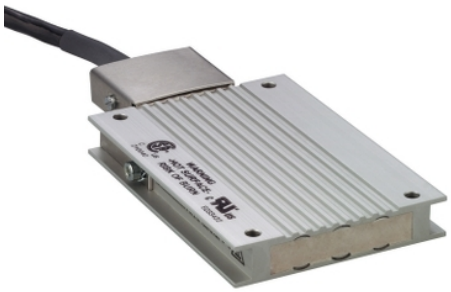

Principales

Gamme de produit	Lexium Altivar
Compatibilité de gamme	Lexium 05 Lexium 28 Lexium 32i Lexium 52 Altivar 32 Lexium 15 Altivar Machine ATV320 Lexium 32 Easy Lexium 16
Conformité	ATV32HU55N4 ATV32HU75N4 Variateur de vitesse ATV320 à 5,5 kW, 380…500 V, triphasé Variateur de vitesse ATV320 à 7,5 kW, 380…500 V, triphasé Variateur de vitesse ATV320 à 5,5 kW, 525 à 600 V, triphasé Variateur de vitesse ATV320 à 7,5 kW, 525 à 600 V, triphasé Servo variateur motion LXM16D à 0,75 kW, 200...230 V, monophasé Servo variateur motion LXM16D à 1 kW, 200...230 V, monophasé Servo variateur motion LXM16D à 1,5 kW, 200...230 V, monophasé
Type de produit ou équipement	Résistance de freinage
Valeur ohmique	27 Ohm

Complémentaires

Pic d'énergie	10500 J à 480 V 11400 J à 400 V 18100 J à 230 V 25500 J à 115 V
Puissance moyenne disponible	100 W à 50 °C
Alimentation continue	400 W
Type de protection	Protection thermique via le servomoteur
Poids	1,62 kg
Longueur de câble	3 m

Environnement

Degré de protection (IP)	IP65
Température ambiante de stockage	-25…85 °C
Température de l'air ambiant en fonctionnement	0…50 °C

Emballage

Type d'emballage 1	PCE
Nb produits dans l'emballage 1	1
Hauteur de l'emballage 1	4,7 cm
Largeur de l'emballage 1	12,5 cm
Longueur de l'emballage 1	39,4 cm
Poids de l'emballage 1	1,732 kg
Type d'emballage 2	S03

Le présent document comprend des descriptions générales et/ou des caractéristiques techniques générales sur la performance des produits auxquels il se réfère.
Le présent document ne peut être utilisé pour déterminer l'aptitude ou la fiabilité de ces produits pour des applications utilisateur spécifiques et n'est pas destiné à se substituer à cette détermination.
Il appartient à chaque utilisateur ou intégrateur de réaliser, sous sa propre responsabilité, l'analyse de risques complète et appropriée, d'évaluer et tester les produits dans le contexte de leur l'application ou utilisation spécifique.
Ni la société Schneider Electric Industries SAS, ni aucune de ses filiales ou sociétés dans lesquelles elle détient une participation, ne peut être tenue pour responsable de la mauvaise utilisation de l'information contenue dans le présent document.

Nb produits dans l'emballage 2	6
Hauteur de l'emballage 2	30 cm
Largeur de l'emballage 2	30 cm
Longueur de l'emballage 2	40 cm
Poids de l'emballage 2	11,273 kg
Type d'emballage 3	S06
Nb produits dans l'emballage 3	48
Hauteur de l'emballage 3	73,5 cm
Largeur de l'emballage 3	60 cm
Longueur de l'emballage 3	80 cm
Poids de l'emballage 3	96,472 kg

Durabilité de l'offre

Régulation REACh	Déclaration REACh
Sans SVHC REACh	Oui
Directive RoHS UE	Conformité pro-active (Produit en dehors du scope légal RoHS UE) Déclaration RoHS UE
Sans mercure	Oui
Régulation RoHS Chine	Déclaration RoHS Pour La Chine
Information sur les exemptions RoHS	Oui
Sans PVC	Oui

Garantie contractuelle

Garantie	18 mois

VW3A7604R30

Résistance de freinage

Dimensions

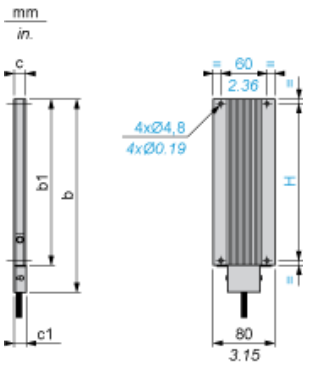

Dimensions en mm

b	b1	c	c1	H
257	216	30	–	204

Dimensions en pouces

b	b1	c	c1	H
10,11	8,50	1,18	–	8,03