THIS DRAWING IS UNPUBLISHED. RELEASED FOR PUBLICATION -,- .
© COPYRIGHT 1987 BY TYCO ELECTRONICS CORPORATION. ALL RIGHTS RESERVED.

LOC	DIST
H	—

REVISIONS

P	LTR	DESCRIPTION	DATE	DWN	APVD
	G1	EH01-0019-01	04-10-01	RF	—
	H	ECR-07-011550	22-08-07	BSV	KMA
	K	ECR-08-000115	16-01-08	BSV	KMA

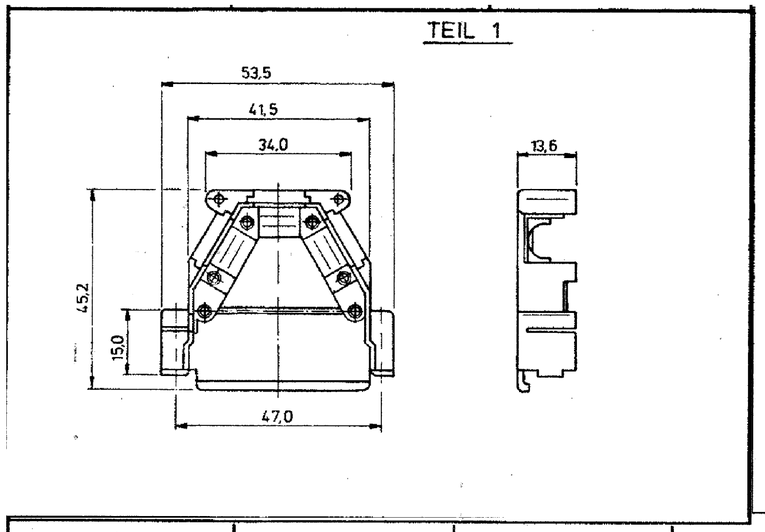

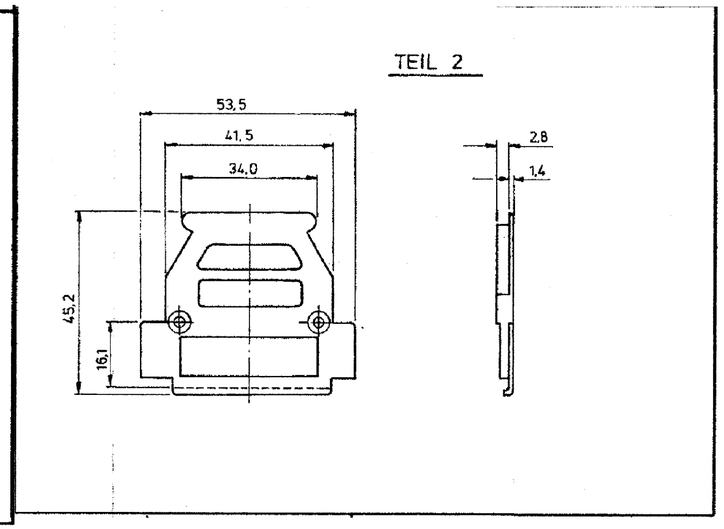

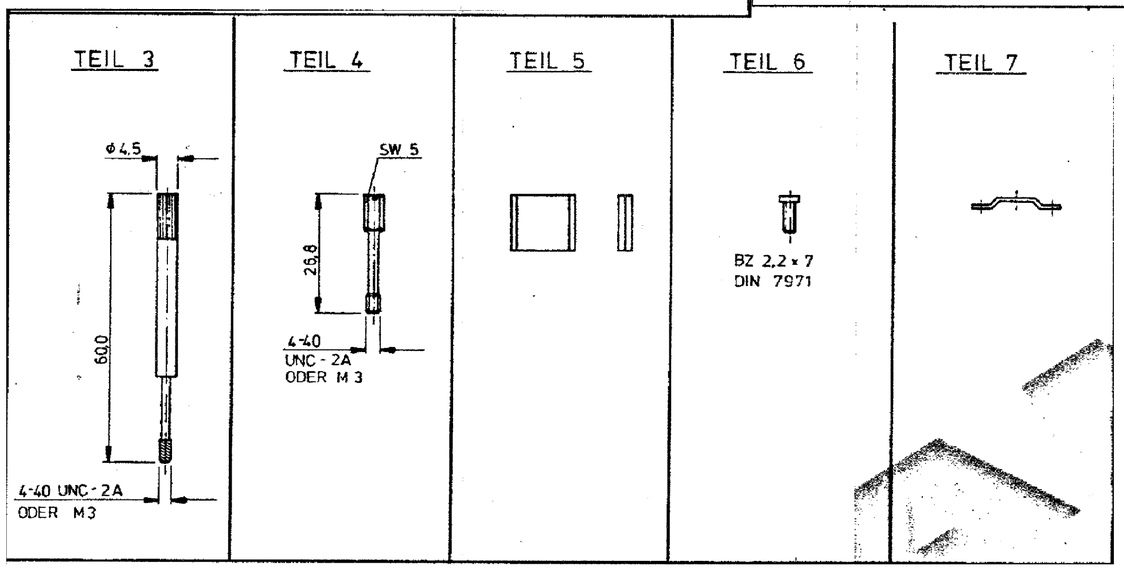

9 ERSETZT DURCH 1- -6

8 ERSETZT DURCH 1- -5

7 ERSETZT DURCH -6

6 ERSETZT DURCH -5

5 ERSETZT DURCH -4

4 PPO - GV, SCHWARZ

3 WIE 1, ZUSÄTZLICH LACKIERT MIT SILBERLACK

2 ABS - RUNDUM Ni ÜBER Cu

1 POLYCARBONAT GEFÜLLT MIT ALUMINIUM-FLOCKEN

SAME AS 828278-2 EXCEPT BULKPACKAGE OF 500 KITS
PLEASE ORDER IN UNITS OF 500 KITS

	4		4			3		2		1		3			2			1							
	MIT HEBE-SCHRAUBE LANG	MIT HEBE-SCHRAUBE KURZ	MIT HEBE-SCHRAUBE LANG	MIT HEBE-SCHRAUBE KURZ	OHNE HEBESCHRAUBE	MIT HEBE-SCHRAUBE LANG	MIT HEBE-SCHRAUBE KURZ	MIT HEBE-SCHRAUBE LANG	MIT HEBE-SCHRAUBE KURZ	MIT HEBE-SCHRAUBE LANG	MIT HEBE-SCHRAUBE KURZ	MIT HEBE-SCHRAUBE LANG	MIT HEBE-SCHRAUBE KURZ	OHNE HEBESCHRAUBE	MIT HEBE-SCHRAUBE LANG	MIT HEBE-SCHRAUBE KURZ	OHNE HEBESCHRAUBE	MIT HEBE-SCHRAUBE LANG	MIT HEBE-SCHRAUBE KURZ	OHNE HEBESCHRAUBE	BENENNUNG EINZELTEIL	WERKSTOFF	OBERFLÄCHE	TEIL-NR.
-	2	—	—	—	—	—	2	—	2	—	2	—	—	—	—	—	—	—	—	—	HEBESCHRAUBE (M3)	STAHL	VERZINKT	4
2	—	—	—	—	—	2	—	2	—	2	—	—	—	—	—	—	—	—	—	—	HEBESCHRAUBE (M3)	STAHL	VERZINKT	3
1	1	1	1	1	1	1	1	1	1	1	1	1	1	1	1	1	1	1	1	1	KLEMME	STAHL	VERZINKT	7
4	4	4	4	4	4	4	4	4	4	4	4	4	4	4	4	4	4	4	4	4	SCHRAUBE	STAHL	VERZINKT	6
2	2	2	2	2	2	2	2	2	2	2	2	2	2	2	2	2	2	2	2	2	VERSCHLUSS - STOPFEN	1 2 3 4		5
—	—	—	2	—	—	—	—	—	—	—	—	—	2	—	—	2	—	—	2	—	HEBESCHRAUBE (4-40 UNC)	STAHL	VERZINKT	4
—	—	2	—	—	—	—	—	—	—	—	—	2	—	—	2	—	—	2	—	—	HEBESCHRAUBE (4-40 UNC)	STAHL	VERZINKT	3
1	1	1	1	1	1	1	1	1	1	1	1	1	1	1	1	1	1	1	1	1	ABDECKKAPPE OBERTEIL	1 2 3 4		2
1	1	1	1	1	1	1	1	1	1	1	1	1	1	1	1	1	1	1	1	1	ABDECKKAPPE UNTERTEIL	1 2 3 4		1
2- -5	2- -4	2- -3	2- -2	2- -1	2- -0	1- -9	1- -8	1- -6	1- -5	1- -3	1- -2	-9	-8	-7	-6	-5	-4	-3	-2	-1				
						9	8			9	8	7	6	5				7	6	5				

THIS DRAWING IS A CONTROLLED DOCUMENT.

DIMENSIONS: mm

TOLERANCES UNLESS OTHERWISE SPECIFIED:
0 PLC ± –
1 PLC ± –
2 PLC ± –
3 PLC ± –
4 PLC ± –
ANGLES ± –

MATERIAL –

FINISH –

DWN	—	19NOV87
CHK	—	07DEC87
APVD	—	–
PRODUCT SPEC	—	
APPLICATION SPEC	—	
WEIGHT	—	

Tyco Electronics — Tyco Electronics Corporation s-HertogenBosch,Nederlands,

NAME: COVER FOR HD-20 25POLIG

SIZE	CAGE CODE	DRAWING NO	RESTRICTED TO
A2	00779	C-828278	—

CUSTOMER DRAWING — SCALE NTS — SHEET 1 OF 1 — REV K

828278

AMP 1471-9 REV 31MAR2000