CAB-MSTB32/2XMC9/18/ 0,5M/C3/S - Schnittstellenkabel

2908404

https://www.phoenixcontact.com/de/produkte/2908404

Bitte beachten Sie, dass die in diesem PDF-Dokument angezeigten Daten aus unserem Online-Katalog generiert wurden. Bitte finden Sie die vollständigen Daten in der Benutzer-Dokumentation. Es gelten unsere Allgemeinen Nutzungsbedingungen für Downloads.

VIP-16-Kanal-Kabel für den Einsatz mit dem Universal-E/A Honeywell C300, 18 AWG, 0,5 m lang



Ihre Vorteile

- Splitterkabel zum Anschluss von zwei 8-kanaligen VIP-Basismodulen an eine Honeywell® 16-Kanal-IOTA-Leiterplatte
- Kabel, 18 AWG, halogenfrei
- Rastflansche zur Sicherung von Kabeln an den Modulen und der IOTA

Kaufmännische Daten

Artikelnummer	2908404
Verpackungseinheit	1 Stück
Mindestbestellmenge	1 Stück
Hinweis	Auftragsgebundene Fertigung (keine Rücknahme)
Verkaufsschlüssel	I1 - Systemverkabelung
Produktschlüssel	DK115B
GTIN	4055626685403
Gewicht pro Stück (inklusive Verpackung)	22,22 g
Gewicht pro Stück (exklusive Verpackung)	22,22 g
Zolltarifnummer	85444290
Ursprungsland	US

Technische Daten

Artikeleigenschaften

Produkttyp	Systemkabel
Produktfamilie	VIP I/O-Marshalling

Umwelt- und Lebensdauerbedingungen

Umgebungsbedingungen

Umgebungstemperatur (Betrieb)	-40 °C ... 90 °C (statisch)
Umgebungstemperatur (Lagerung/Transport)	-40 °C ... 90 °C

Elektrische Eigenschaften

Betriebsspannung (AC/DC)	≤ 30 V AC/DC
Strom (pro Pfad)	≤ 2 A

Kabel / Leitung

Leitungslänge	0,5 m
Polzahl	16
Geschirmt	ja
Leiterart	Konfektioniertes, geschirmtes Rundkabel
Leiteraufbau Signalleitung	16x
AWG Signalleitung	18
Leitungsquerschnitt	16x 0,75 mm²
Leitungsaußendurchmesser	11,80 mm
Material Leiter	verzinnte Cu-Litze
Halogenfreiheit	ja
Flammwidrigkeit	IEC 60332-1
Kabelausführung	Splitting-Kabel für zwei Module

Anschlussdaten

Feldebene

Anschlussart	steckbar
Anzahl der Anschlüsse	2
Polzahl	18
Rastermaß	3,81 mm

Steuerungsebene

Anschlussart	steckbar
Anzahl der Anschlüsse	1
Polzahl	32
Rastermaß	5,08 mm

CAB-MSTB32/2XMC9/18/ 0,5M/C3/S - Schnittstellenkabel

2908404

https://www.phoenixcontact.com/de/produkte/2908404

Zeichnungen

Schaltplan

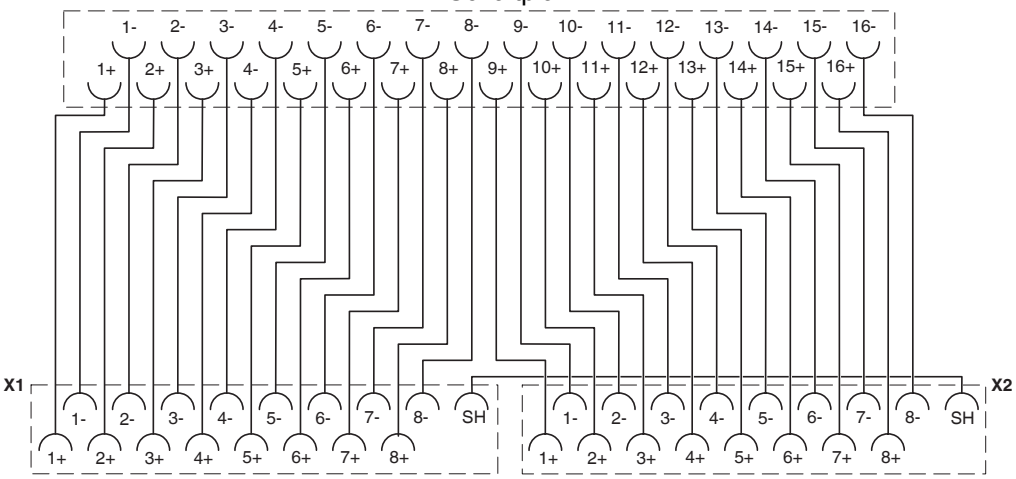

Zulassungen

Zum Herunterladen von Zertifikaten besuchen Sie die Produktdetailseite: https://www.phoenixcontact.com/de/produkte/2908404

EAC
Zulassungs-ID: RU*-DE.HB*35.B00385

Klassifikationen

ECLASS

ECLASS-13.0	27242220
ECLASS-15.0	27242220

ETIM

ETIM 9.0	EC000237

UNSPSC

UNSPSC 21.0	26121600

Environmental product compliance

EU RoHS

Erfüllt die Anforderungen nach RoHS-Richtlinie	Ja, Keine Ausnahmeregelungen

EU REACH SVHC

Hinweis auf REACH-Kandidatenstoff (CAS-Nr.)	Kein Stoff mit einem Massenanteil von mehr als 0,1 %

Phoenix Contact 2025 © - Alle Rechte vorbehalten
https://www.phoenixcontact.com

PHOENIX CONTACT Deutschland GmbH
Flachsmarktstraße 8
D-32825 Blomberg
+49 52 35/3-1 20 00
info@phoenixcontact.de