O5S51A

Barrage photoélectrique émetteur

O5S-OOKG/US100/3D

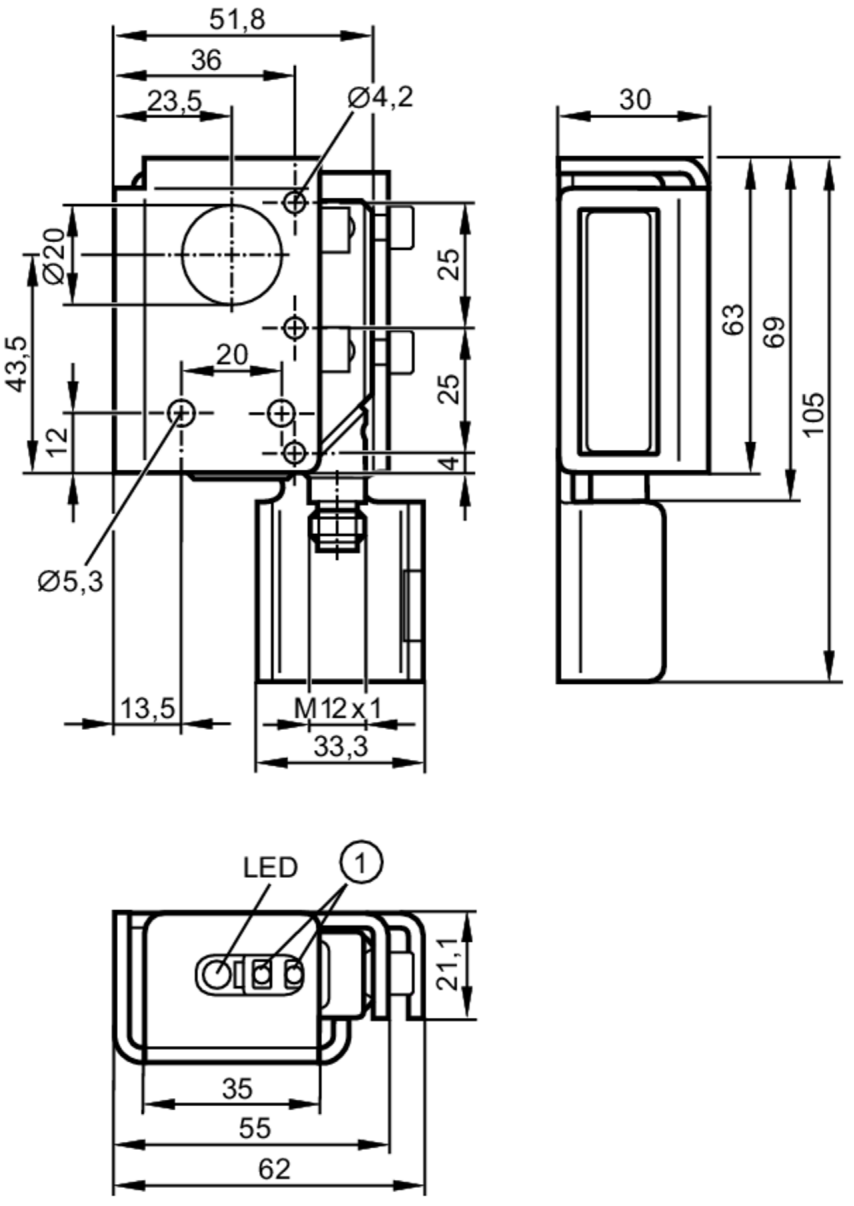

1 boutons de programmation

Caractéristiques du produit		
Type de lumière		lumière rouge
Boîtier		rectangulaire
Application		
Principe de fonctionnement		Barrage photoélectrique
Données électriques		
Tension d'alimentation	[V]	10...30 DC; (pour emploi en dehors de la zone explosive: 10...36)
Consommation	[mA]	20
Classe de protection		III

O5S51A

Barrage photoélectrique émetteur

O5S-OOKG/US100/3D

Protection inversion de polarité			oui
Type de lumière			lumière rouge
Zone de détection			
Emetteur / récepteur			émetteur
Portée	[m]		< 25
Portée réglable			non
Diamètre max. du spot lumineux	[mm]		625
Conditions d'utilisation			
Température ambiante	[°C]		-10...50
Remarque sur la température ambiante			pour emploi en dehors de la zone explosive: -25...60 °C
Indice de protection			IP 65
Tests / homologations			
Marquage ATEX			II 3D Ex tc IIIC T105°C Dc X
CEM		EN 60947-5-2	
MTTF	[Années]		617
Données mécaniques			
Poids	[g]		332,5
Boîtier			rectangulaire
Dimensions	[mm]		105 x 30 x 62
Matières			boîtier: PA; cadre frontal: inox; boutons-poussoirs: TPU; Etrier de protection: inox
Matière lentille			PMMA
Orientation de la lentille			détection latérale
Afficheurs / éléments de service			
Indication		fonctionnement	1 x LED, vert
Remarques			
Unité d'emballage			1 pièces

Raccordement électrique

Connecteur: 1 x M12; codage: A



O5S51A

Barrage photoélectrique émetteur

O5S-OOKG/US100/3D

Raccordement

