Régulateur de pression, Série NL1-RGS

- G 1/8 G 1/4
- Qn = 1000 l/min
- Régulateur de pression standard
- Commande mécanique
- Convient pour ATEX



Composants	Régulateur de pression
Position de montage	Indifférent
Certificats	Convient pour ATEX
Pression de service mini/maxi	0,5 ... 16 bar
Température ambiante mini./maxi.	-10 ... 60 °C
Température min./max. du fluide	-10 ... 60 °C
Fluide	Air comprimé Gaz neutres
Type de régulateur	Régulateur de pression à membrane montage en batterie possible
Fonction régulateur	avec échappement secondaire
Plage de réglage mini/maxi	Voir tableau ci-dessous
Alimentation en pression	Simple, unilatéral
Commande	mécanique
Poids	Voir tableau ci-dessous

Données techniques

Référence			Orifice	Débit Qn	Plage de réglage mini/maxi	Manomètre
0821302728			G 1/8	1000 l/min	0,1 ... 3 bar	Avec manomètre
0821302729			G 1/8	1000 l/min	0,2 ... 6 bar	Avec manomètre
0821302730			G 1/8	1000 l/min	0,5 ... 10 bar	Avec manomètre
0821302725		—	G 1/8	1000 l/min	0,1 ... 3 bar	-
0821302726		—	G 1/8	1000 l/min	0,2 ... 6 bar	-
0821302727		—	G 1/8	1000 l/min	0,5 ... 10 bar	-
0821302734			G 1/4	1000 l/min	0,1 ... 3 bar	Avec manomètre
0821302735			G 1/4	1000 l/min	0,2 ... 6 bar	Avec manomètre
0821302736			G 1/4	1000 l/min	0,5 ... 10 bar	Avec manomètre
0821302731		—	G 1/4	1000 l/min	0,1 ... 3 bar	-
0821302732		—	G 1/4	1000 l/min	0,2 ... 6 bar	-
0821302733		—	G 1/4	1000 l/min	0,5 ... 10 bar	-

Référence	Poids
0821302728	0,294 kg
0821302729	0,294 kg
0821302730	0,294 kg
0821302725	0,24 kg
0821302726	0,24 kg
0821302727	0,24 kg
0821302734	0,294 kg
0821302735	0,294 kg
0821302736	0,294 kg

Référence	Poids
0821302731	0,24 kg
0821302732	0,24 kg
0821302733	0,24 kg

Débit nominal Qn avec pression secondaire p2 = 6 bar et Δp = 1 bar

Adapté à une utilisation dans les zones EX 1, 2, 21, 22.

Informations techniques

Le point de rosée sous pression doit se situer à au moins 15 °C sous la température ambiante et la température du fluide et peut atteindre max. 3 °C .
Adapté à une utilisation dans les zones EX 1, 2, 21, 22.
Echappement secondaire (≤ 0.3 bar au-dessus de la pression réglée).
Avec échappement arrière (> 3 bar).
Le raccord pour manomètre arrière du régulateur de pression est obturé par un bouchon d'obturation, tandis que le raccord avant est ouvert. En fonction de l'application du client, un second bouchon d'obturation peut être nécessaire. A commander séparément (voir accessoires).
La modification du sens de débit (d'une alimentation en air comprimé à gauche à une alimentation en air comprimé à droite) s'effectue en tournant le composant de 180° sur l'axe vertical. Pour de plus amples détails, veuillez consulter la notice d'instruction.
Tête de régulateur verrouillable

Préfiltrage recommandé 5 µm

Informations techniques

Matériau	
Boîtier	Zinc coulé sous pression
Joints	Caoutchouc nitrile (NBR)

Dimensions

Dimensions

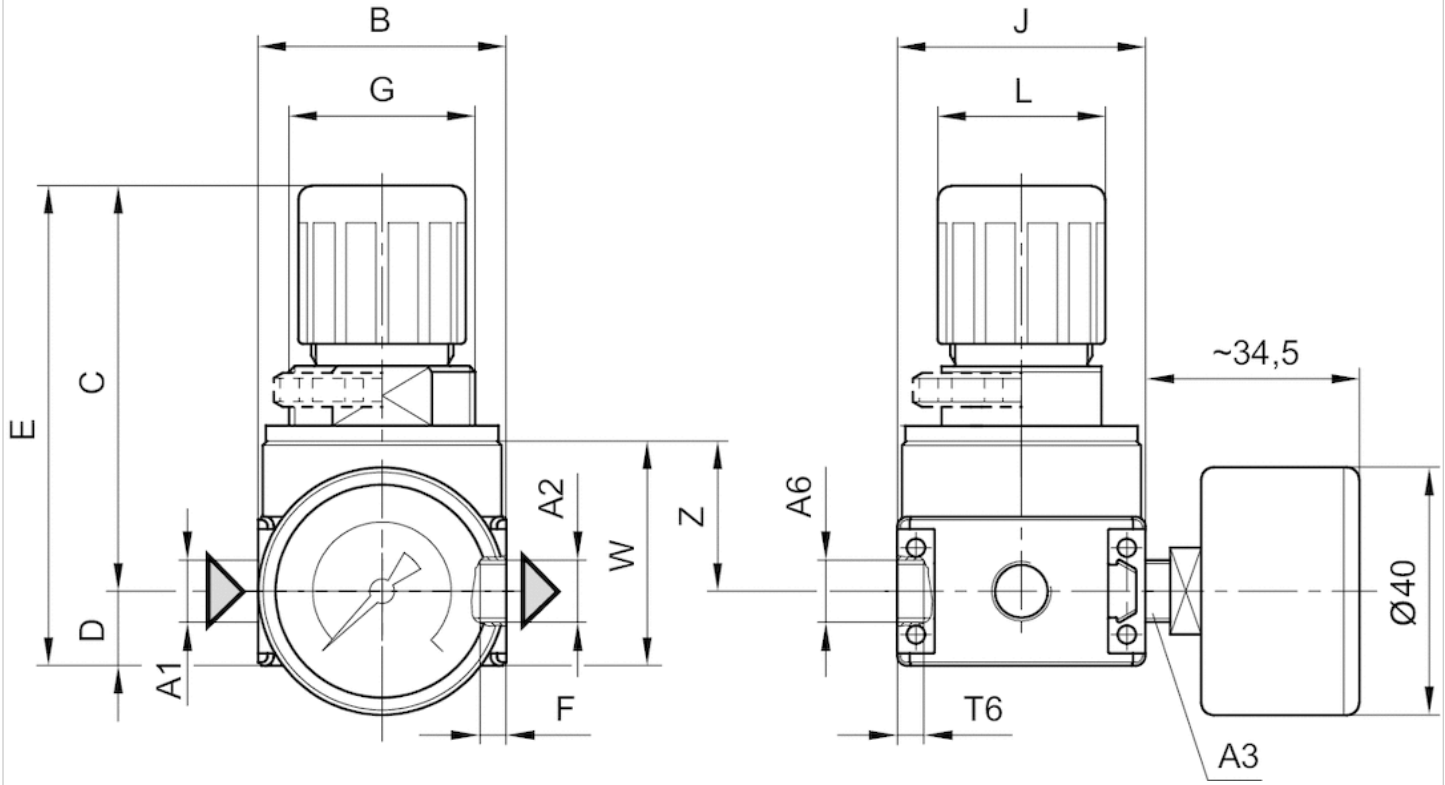

A1 = entrée
A2 = sortie
A3 = raccordement du manomètre
A6 = raccordement d'échappement

Dimensions en mm

A1	A2	A3	A6	B	C	D	E	G	J	L	T2	T6	W	Z
G 1/8	G 1/8	G 1/8	G 1/8	40	65.5	12	77.5	M30x1,5	40	27	8	6	36.2	24.2
G 1/8	G 1/8	G 1/8	G 1/8	40	65.5	12	77.5	M30x1,5	40	27	8	6	36.2	36.2
G 1/8	G 1/8	G 1/8	G 1/8	40	65.5	12	77.5	M30x1,5	40	27	8	6	36.2	24.2
G 1/4	G 1/4	G 1/8	G 1/8	40	65.5	12	77.5	M30x1,5	40	27	8	6	36.2	24.2

Diagrammes

Caractéristiques de pression

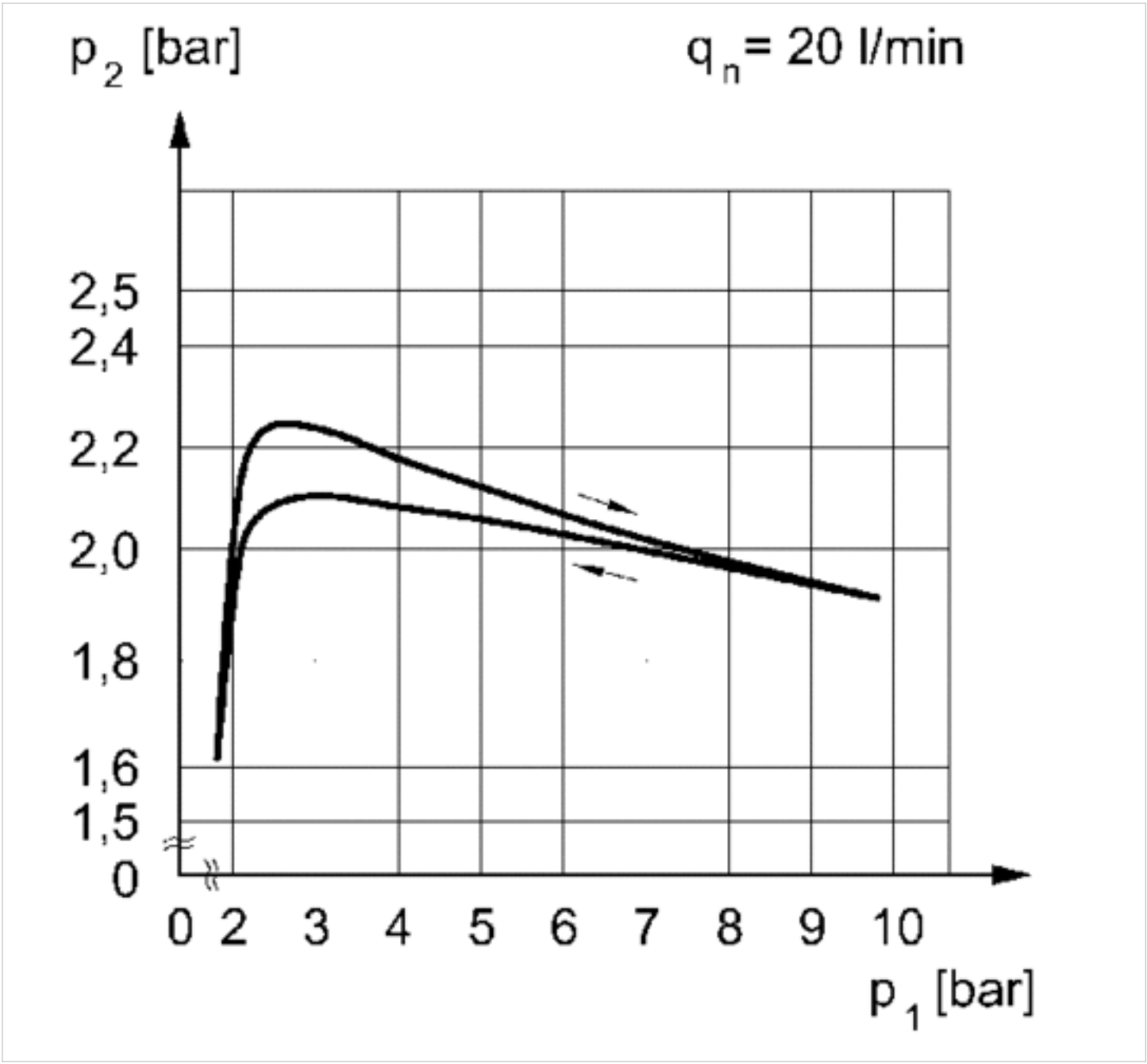

p1 = Pression de service
p2 = Pression secondaire
qn = Débit nominal

Caractéristiques de débit (plage de réglage p2 : 0,5 - 10 bar)

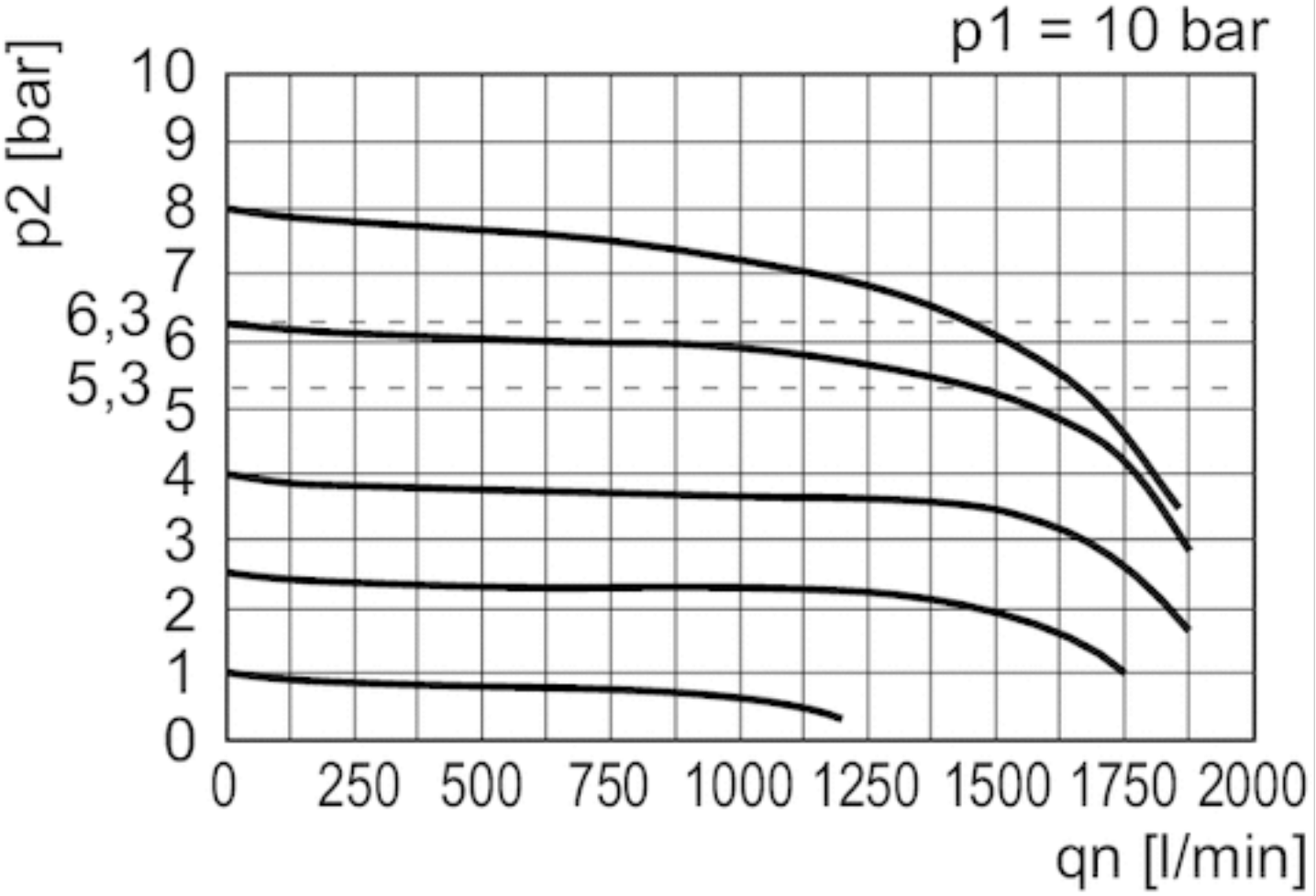

p1 = Pression de service
p2 = Pression secondaire
qn = Débit nominal

Efficient pneumatic solutions, our program: cylinders and drives, valves and valve systems, air supply management

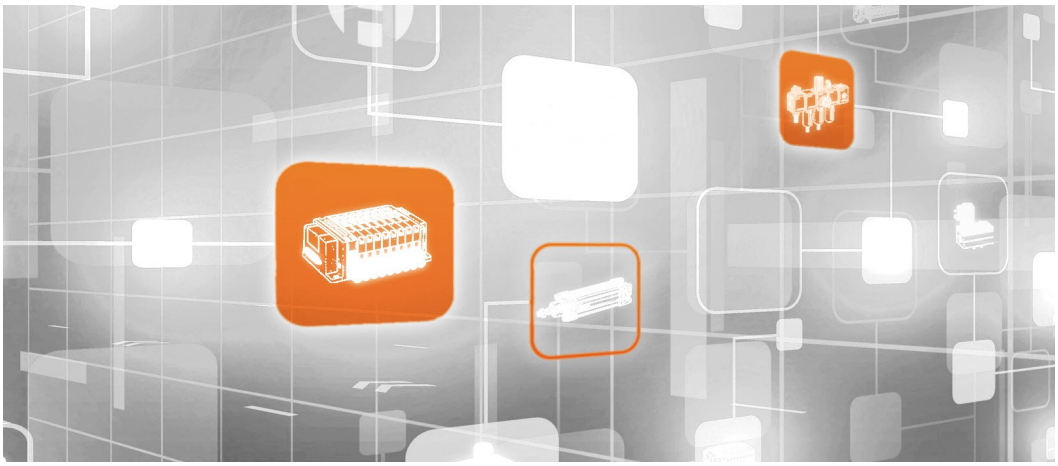

Visit us: Emerson.com/Aventics

Your local contact: Emerson.com/contactus

Emerson.com

Facebook.com/EmersonAutomationSolutions

LinkedIn.com/company/Emerson-Automation-Solutions

Twitter.com/EMR_Automation

An example configuration is depicted on the title page. The delivered product may thus vary from that in the illustration. Subject to change. This Document, as well as the data, specifications and other information set forth in it, are the exclusive property of AVENTICS GmbH. It may not be reproduced or given to third parties without its consent. Only use the AVENTICS products shown in industrial applications. Read the product documentation completely and carefully before using the product. Observe the applicable regulations and laws of the respective country. When integrating the product into applications, note the system manufacturer's specifications for safe use of the product. The data specified only serve to describe the product. No statements concerning a certain condition or suitability for a certain application can be derived from our information. The information given does not release the user from the obligation of own judgement and verification. It must be remembered that the products are subject to a natural process of wear and aging.

The Emerson logo is a trademark and service mark of Emerson Electric Co. Brand logotype are registered trademarks of one of the Emerson family of companies. All other marks are the property of their respective owners. © 2021 Emerson Electric Co. All rights reserved.
2021-11

EMERSON

CONSIDER IT SOLVED™