RoHS

セラミックガスアレスタ　R38 SERIES　SPD（Surge Protective Device）

OKAYA

特　長

●急峻なサージに対し、応答速度が速い
●インパルス電流耐量が大きい
●交流電流に耐えられる
●絶縁抵抗が高く、静電容量が小さい
●ITU-T準拠品

用　途

●ホームテレホン、ビジネスホン、PBX
●移動体無線の基地局
●光伝送システム機器
●CATV機器、CS・BS機器
●火災報知器、ホームセキュリティ

安全規格	File No.
UL　:UL497B	E139599

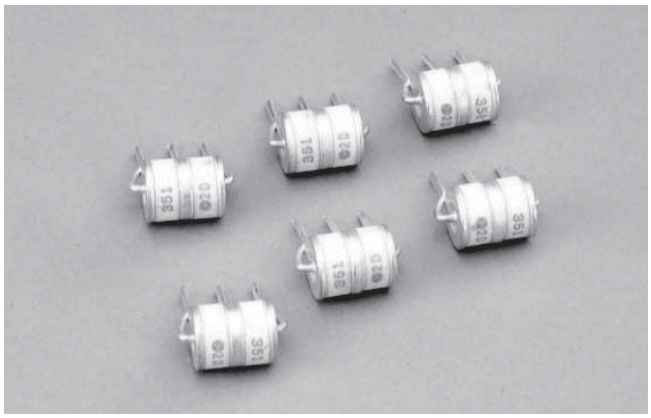

●外形寸法

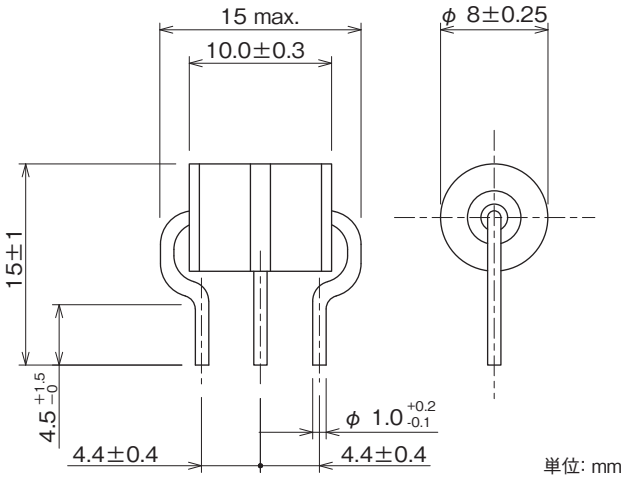

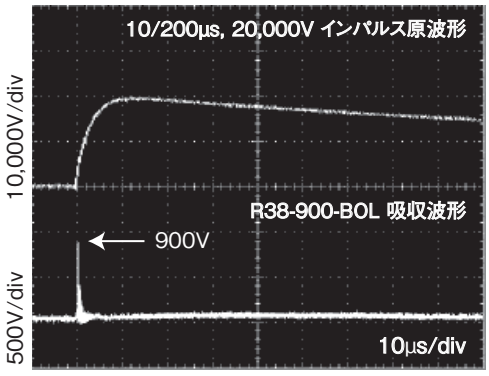

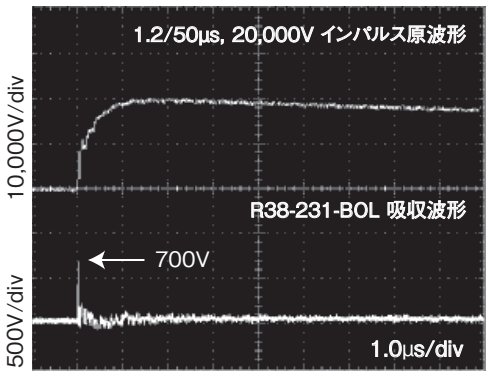

●型名構成

R 3 8 − 3 5 1 − B O L

- シリーズ名：R38 3極管
- 直流放電開始電圧：351 35X10¹=350V
- 包装形態：B バルク
- リード線形態：L リード線付き／なし リード線なし
- 全長：O 10.0mm

電気的特性

●R38（3極管）シリーズ　（ITU−T準拠品）

安全規格	型　名	直流放電開始電圧 100V/s〜2,000V/s (V) ±20%	インパルス放電開始電圧 100V/μs (V) max. ※	絶縁抵抗 (MΩ) min.	静電容量 1MHz (pF) max.	インパルス電流寿命 10/1,000μs 300回(A)	交流電流耐量 50Hz, 1s 10回 (A)	インパルス電流耐量 8/20μs 10回 (A)
UL	R38-900-BOL	90	450	10,000(DC50V)	1.5	100	10	10,000
	R38-231-BOL	230	600	10,000(DC100V)				
	R38-251-BOL	250						
	R38-351-BOL	350	750					
	R38-421-BOL	420	900					
	R38-601-BOL	600	1,300					

※代表値