Électrodistributeur 4/2, 4/3 et 2 x 3/2
Embase de type cassette

Joint élastique

RoHS

*1 Sauf SJ3000

Permet de combiner 5 tailles de distributeur de la série SJ

Nouveau Les séries SJ3000A et SJ4000 ont été ajoutées.

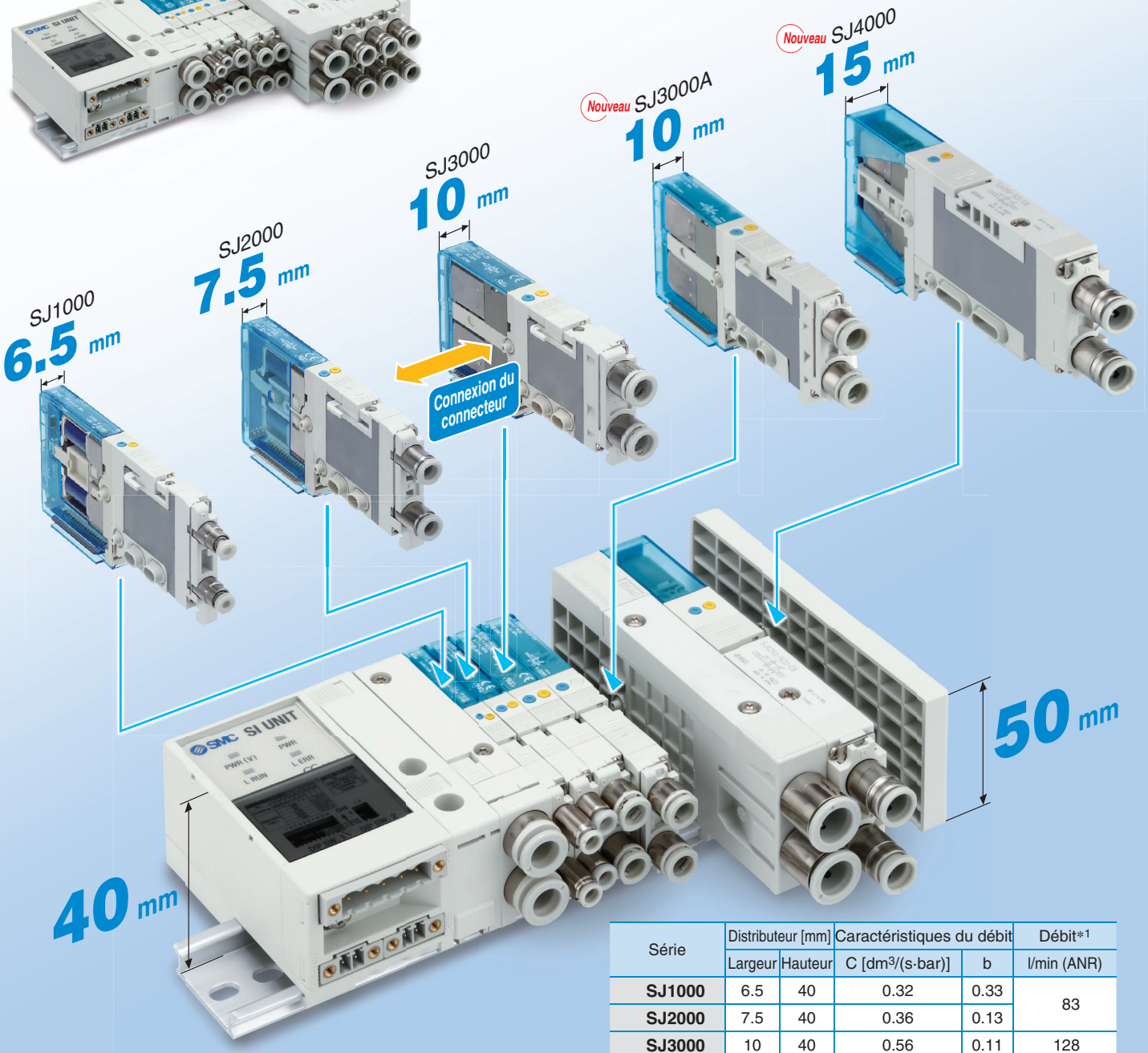

Série	Distributeur [mm]		Caractéristiques du débit		Débit*1
	Largeur	Hauteur	C [dm³/(s·bar)]	b	l/min (ANR)
SJ1000	6.5	40	0.32	0.33	83
SJ2000	7.5	40	0.36	0.13	
SJ3000	10	40	0.56	0.11	128
Nouveau **SJ3000A**	**10**	**40**	**0.76**	**0.19**	**181**
Nouveau **SJ4000**	**15**	**50**	**2.61**	**0.20**	**625**

*1 Ces valeurs ont été calculées conformément à la norme ISO 6358 et indiquent le débit en conditions standard avec une pression d'entrée de 0.6 MPa (pression relative) et une chute de pression de 0.1 MPa.

Série SJ1000/2000/3000/4000

SMC

CAT.EUS11-87E-FR

SJ1000/2000/3000/4000

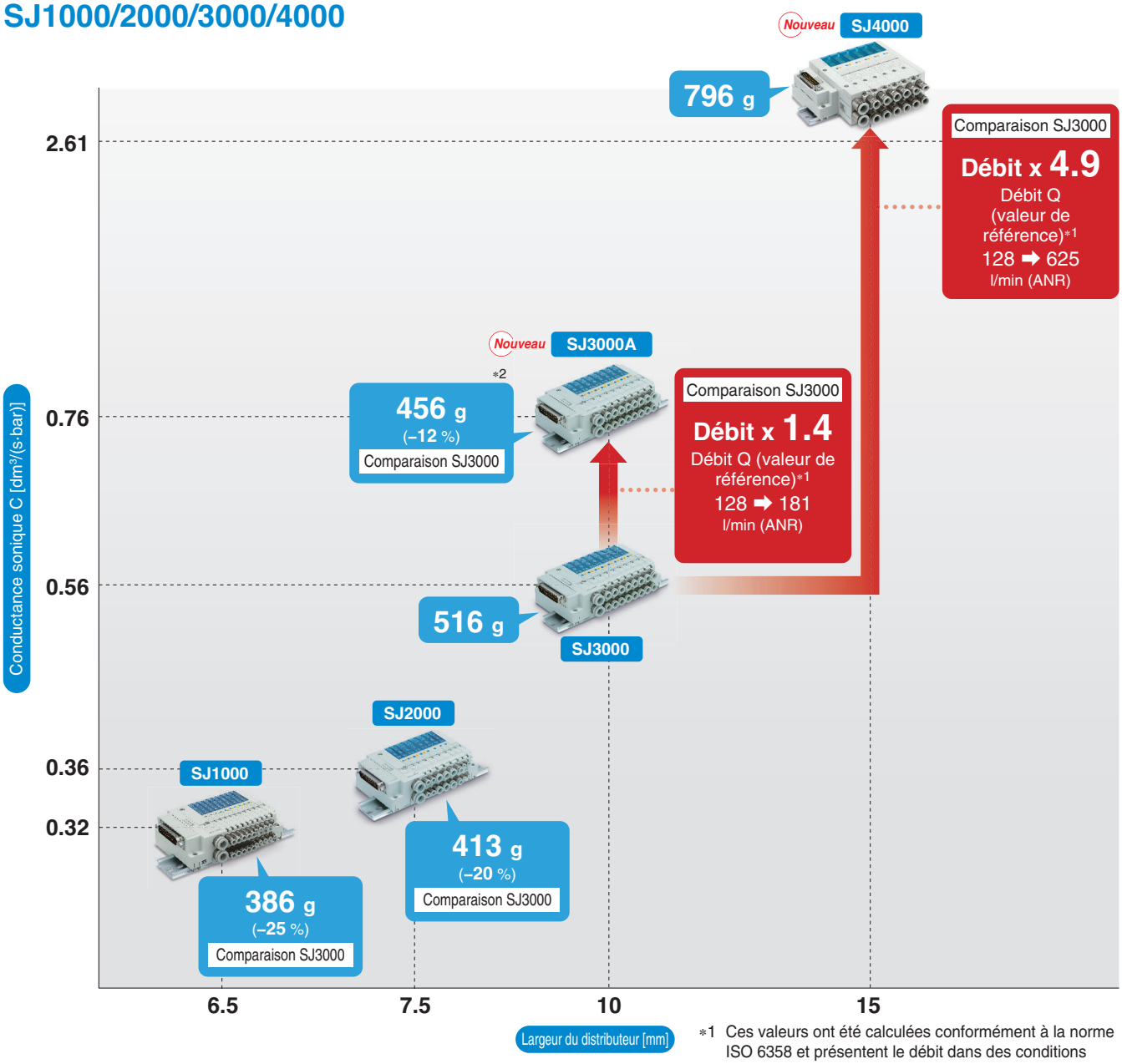

*1 Ces valeurs ont été calculées conformément à la norme ISO 6358 et présentent le débit dans des conditions standard avec une pression d'entrée de 0.6 MPa (pression relative) et une chute de pression de 0.1 MPa.
*2 Masse réduite par le remplacement du zinc par de l'aluminium pour le corps du distributeur
* Masse (g) pour l'embase 5 stations à connecteur sub-D/électrodistributeurs monostables

Consommation électrique

0.15 W*1 (SJ3000/4000 avec circuit d'économie d'énergie)
0.23 W*1 (SJ1000/2000 avec circuit d'économie d'énergie)
*1 Voir page 140 pour plus de détails.

Type de connecteur (embrochable)

Les séries SJ1000, SJ2000, SJ3000 et SJ4000 peuvent être montées ensemble.

- Peut facilement augmenter ou diminuer les stations et remplacer les distributeurs.
- Un connecteur à 34 broches permet d'installer jusqu'à 16 stations avec électrodistributeurs bistables, 32 stations avec électrodistributeurs monostables.

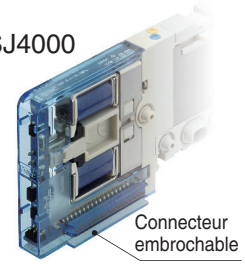

Modèle non embrochable compatible avec un câblage individuel

* SJ2000/3000 uniquement

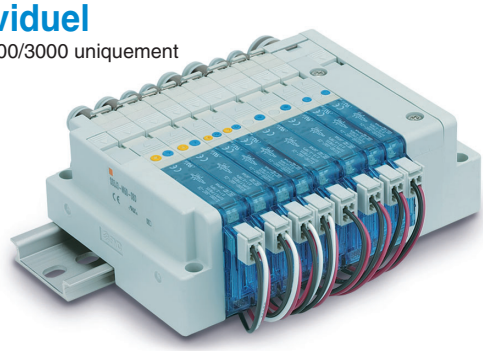

L'embase utilise des câbles sans halogène.

Possibilités de raccordement

Avec raccords instantanés

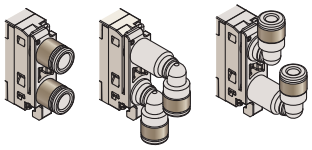

Modèle taraudé

Le type de filetage n'est pas disponible pour les raccords 1(P), 3/5(E).

	SJ1000	SJ2000	SJ3000	SJ4000
Raccord coudé	—	●	●	—
Raccord taraudé	—	●	●	—

Avec interrupteur (modèle embrochable)

- Possibilité d'éteindre le signal de chaque distributeur individuellement.
- La commande est possible en passant à la position OFF, même lorsque le distributeur est à l'état d'activation.

∗ SJ2000/3000 uniquement

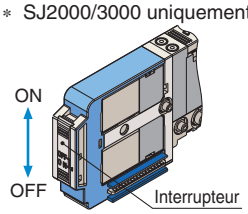

La bobine du distributeur continue à rester inactive même si le distributeur reçoit un signal via le connecteur embrochable.

Verrouillage manuel

Un mécanisme coulissant recouvre le bouton de manuel afin d'éviter tout actionnement involontaire.

Verrouillé

Déverrouillé

Sens de montage du connecteur

Le sens de montage du connecteur peut être modifié en faisant glisser le mécanisme.

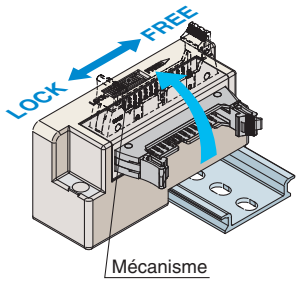

Les raccords sont remplaçables.

Les raccords (y compris le type et la taille) peuvent être facilement remplacés en retirant l'attache.

Détails ▸p. 142

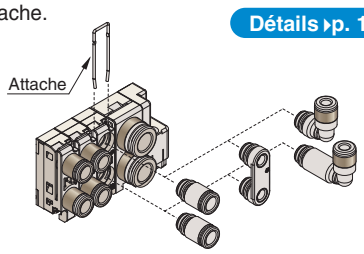

Méthode de connexion du distributeur

CLa connexion entre les distributeurs peut être fixée à l'aide du mécanisme de verrouillage du distributeur. La connexion peut être confirmée par l'insertion du crochet de connexion dans la rainure de connexion du distributeur adjacent.

∗ Sauf SJ4000

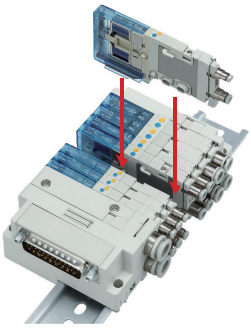

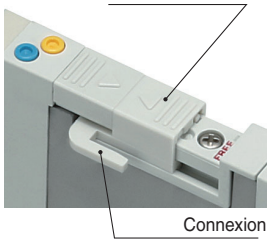

Des caractères «FREE » peuvent apparaître lorsque la connexion est déverrouillée.

Visualisation

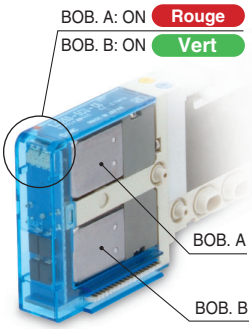

Type de commande manuelle

Modèle avec poussoir verrouillable

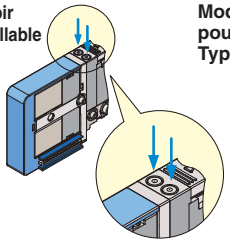

Modèle à poussoir Type

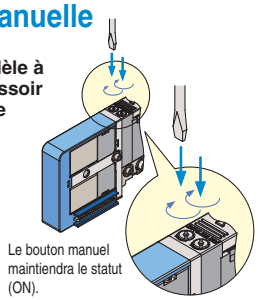

Le bouton manuel maintiendra le statut (ON).

Verrouillage coulissant Type

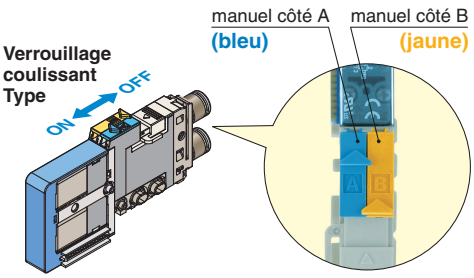

	SJ1000	SJ2000	SJ3000	SJ4000
Modèle à poussoir non verrouillable	●	●	●	●
Modèle à poussoir verrouillable	●	●	●	●
Modèle manuel à verrouillage coulissant	—	●	●	—

Distributeur 2 x 3/2

- La fonction de 2 distributeurs 3/2 est intégré dans un seul corps de distributeur
- Possible de piloter les sorties 4(A), 2(B) individuellement
- Peut être monté sur la même embase que les autres types de distributeur
- 3 types de configuration possible

Côté A	Côté B	Symbole
Distributeur N.F.	Distributeur N.F.	4(A) 2(B) / 5(EA) 1(P) 3(EB)
Distributeur N.O.	Distributeur N.O.	4(A) 2(B) / 5(EA) 1(P) 3(EB)
Distributeur N.F.	Distributeur N.O.	4(A) 2(B) / 5(EA) 1(P) 3(EB)

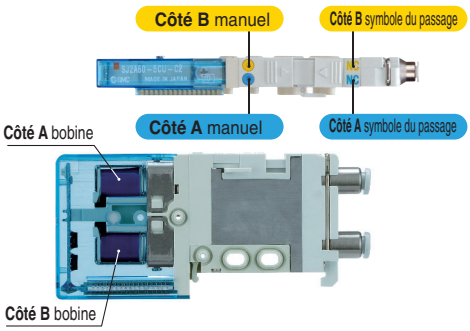

Embase à connecteur

Connecteur sub-D

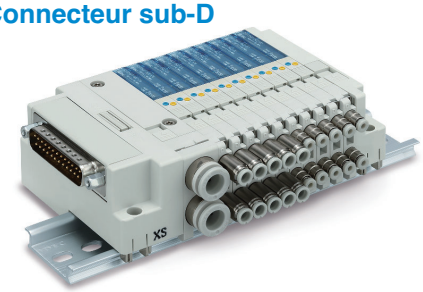

Câble plat

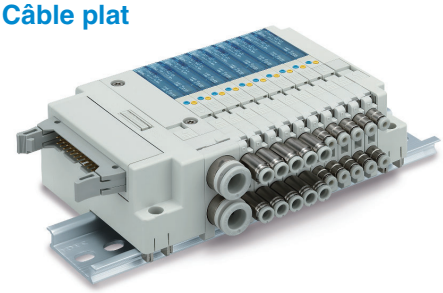

Système interface bus de terrain (pour sortie) de type intégré EX180

∗ Modèle de connecteur uniquement.

- CC-Link (32 sorties), DeviceNet (32, 16 sorties)
- Fixation/retrait aisé du module SI et du câble par le connecteur
- Unité d'alimentation du distributeur et unité d'alimentation de transmission séparées/Assure la sécurité à l'entretien
- Choix de modèle de connecteur de communication entre T et droit.

Système de transmission série à passerelle EX510

∗ Modèle de connecteur uniquement.
∗ Sauf SJ4000

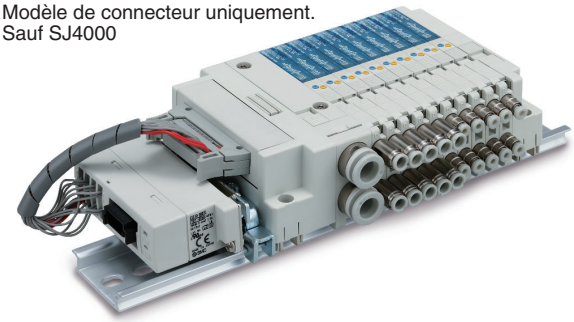

- 128 points max. (entrée 64 points/sortie 64 points)
- Tous les câbles peuvent être branchés sur les unités de connexion.
- Compatible avec CC-Link, DeviceNet, PROFIBUS-DP

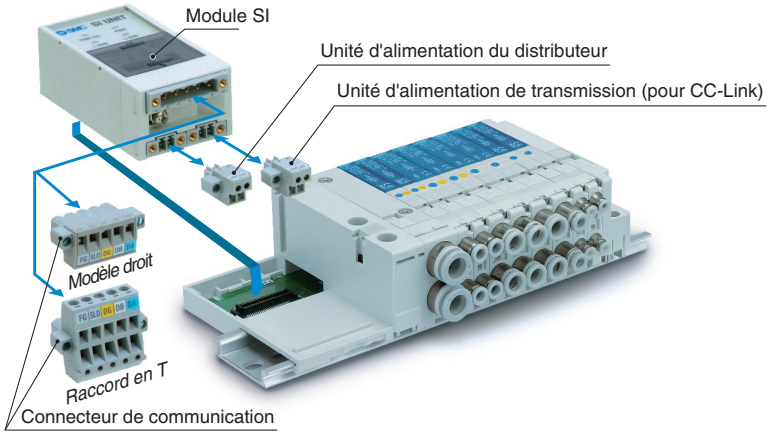

[Dans le cas de DeviceNet, l'unité d'alimentation de la transmission est détectable dans le côté du connecteur de communication du raccord en T ou droit.]

Embase à câble enfichable

∗ SJ2000/3000 uniquement

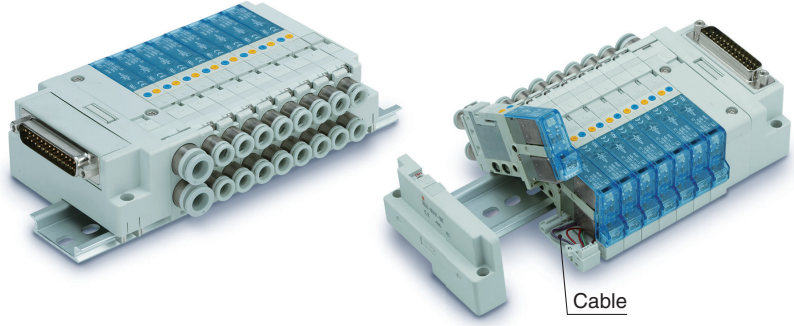

Bloc régulateur Détails ▸p. 109

Il s'agit d'un bloc régulateur de même largeur (10 mm) que le SJ3000.
La pression fournie depuis le côté D est utilisée pour réduire la pression dans l'embase.
Les distributeurs côté U sont tous dépressurisés par le bloc régulateur.
* Sauf SJ4000

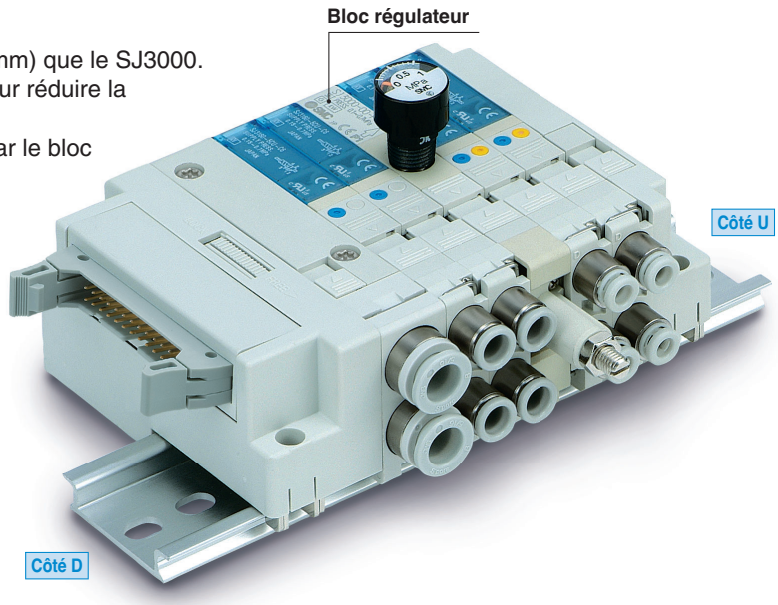

● Circuit pneumatique (exemple d'installation du bloc régulateur)

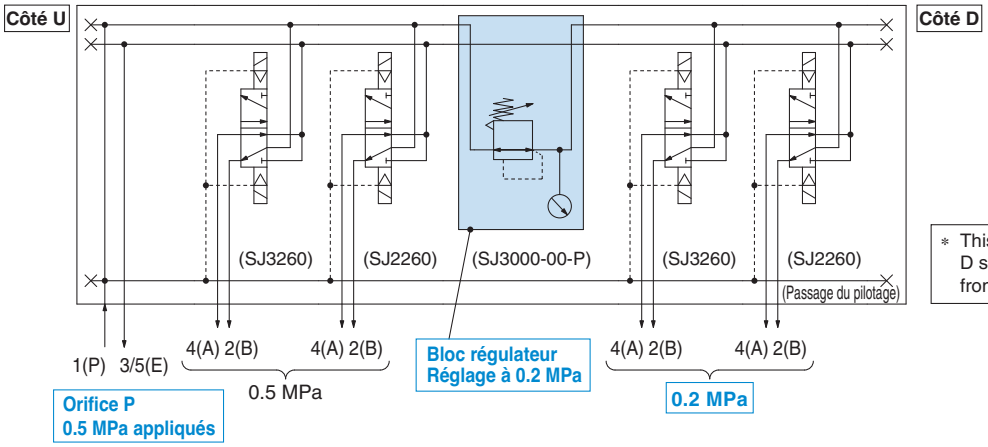

* This reduces supply pressure from the D side of the manifold. Supply pressure from the U side cannot be reduced.

● La position de montage du manomètre et la méthode de fonctionnement de la vis de réglage de la pression peuvent être sélectionnées.

SJ3000-00-P(-H)

Avec un fonctionnement manuel de la vis de réglage de la pression

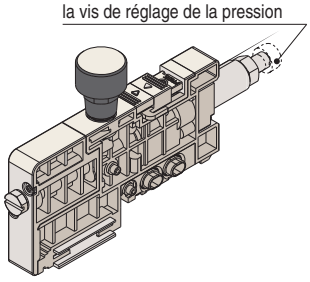

Manomètre, montage par le haut

SJ3000-01-P(-H)

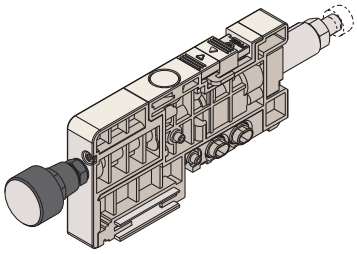

Manomètre, sur faces multiples

SJ3000-M1-P(-H)

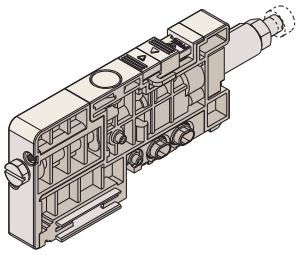

Sans manomètre

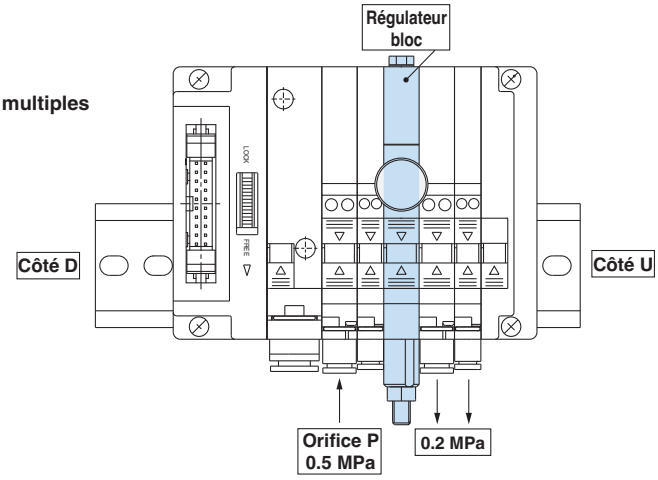

Bloc connecteur intermédiaire Détails ▸p. 115

Le bloc connecteur peut être utilisé en l'insérant au milieu de l'embase.
Il peut être utilisé lorsque, par exemple, vous souhaitez séparer le contrôle électrique des distributeurs sur la même embase, ou lorsque le nombre de points de contrôle est insuffisant.
L'ensemble est également compatible avec un câblage PC avec la borne d'alimentation.

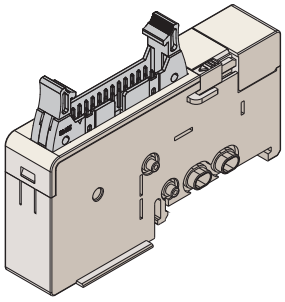

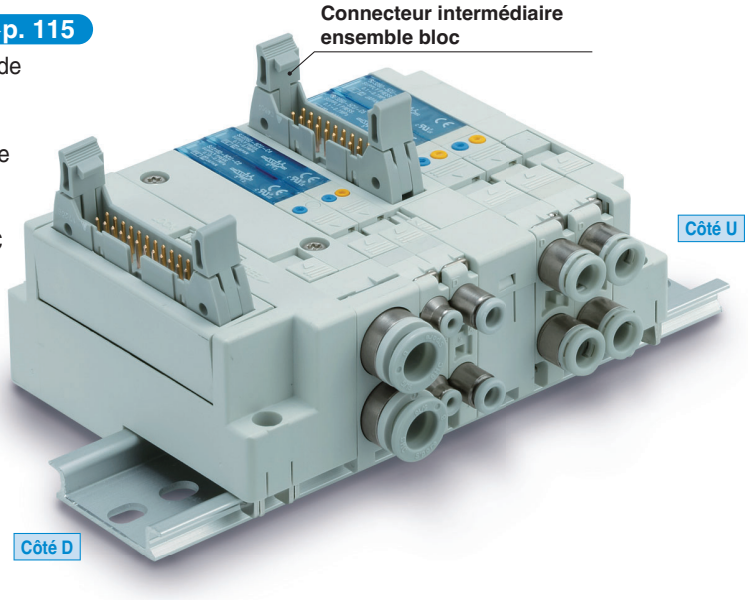

● Exemple de câblage de l'ensemble bloc connecteur intermédiaire

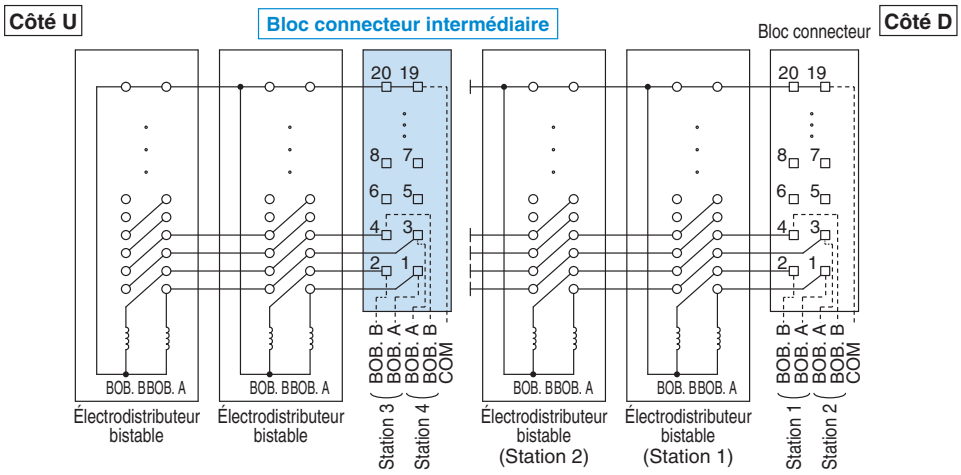

∗ L'électrodistributeur du côté U avec un bloc connecteur intermédiaire peut être contrôlé.
∗ Le bloc connecteur intermédiaire peut être commandé à l'aide de la fiche de configuration de l'embase.

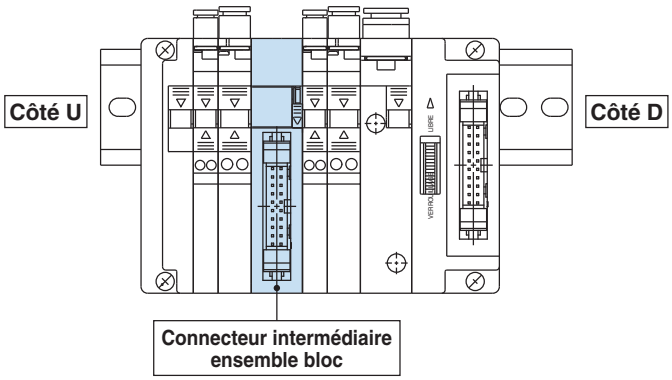

Ensemble bloc SUP/EXH avec régulateur et pressostat Détails ▸p. 111

Le régulateur de pression a été conçu pour régler la pression SUP de l'embase.
De plus, il est possible de monter un pressostat et un manomètre.

∗ Sauf SJ4000

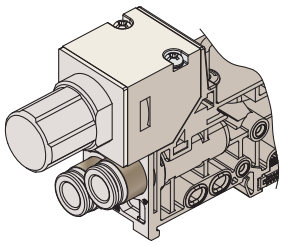

Manette latérale

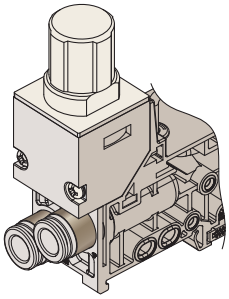

Manette relevée

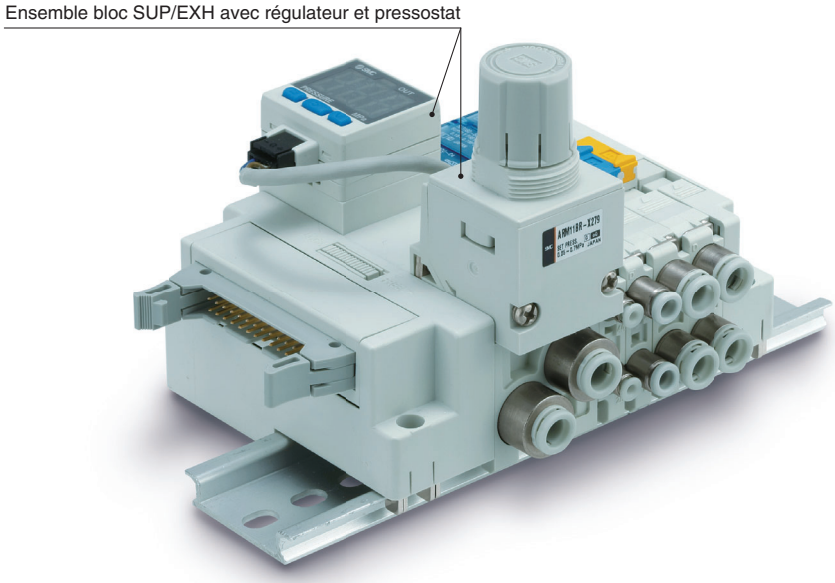

Distributeur avec régleur de débit Détails ▸p. 111

Ce distributeur comporte un limiteur de vitesse, c'est pourquoi la vitesse du vérin peut être réglée sur le côté du distributeur. Deux modèles, admission et échappement, sont paramétrés.

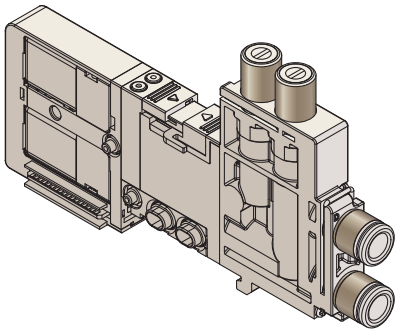

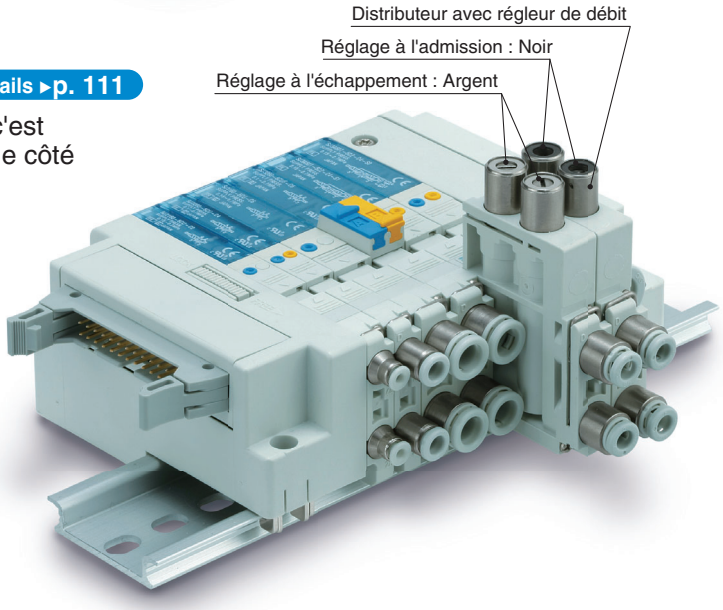

Circuit pneumatique (exemple d'installation d'un ensemble bloc SUP/EXH avec régulateur et pressostat, distributeur avec limiteur de débit)

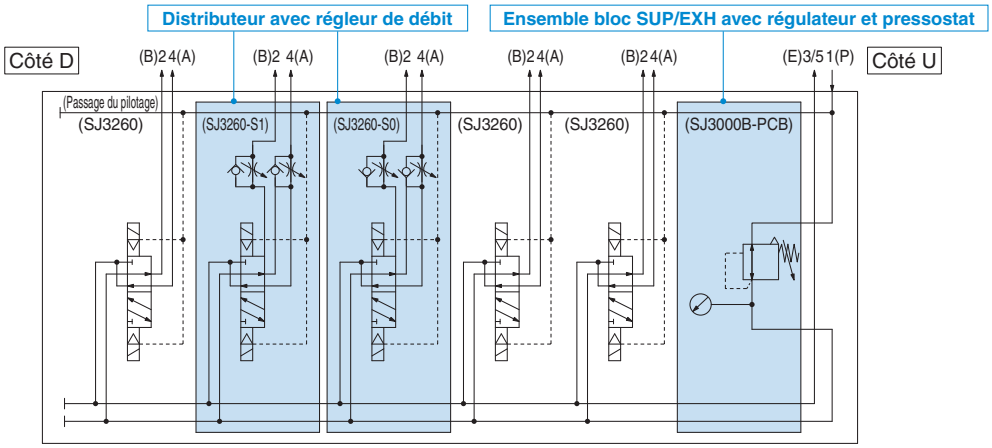

Bloc SUP/EXH étroit(Exécution spéciale)

Détails ▸ p. 117

La largeur du bloc SUP/EXH est de 10.2 mm seulement, inférieure à celle du bloc standard qui est de 15.5 mm, ce qui permet de réduire la taille de l'embase.∗ Sauf SJ4000

[mm]

	Largeur	Réduction
Bloc SUP/EXH étroit	**10.2**	**5.3**
Produit standard	15.5	—

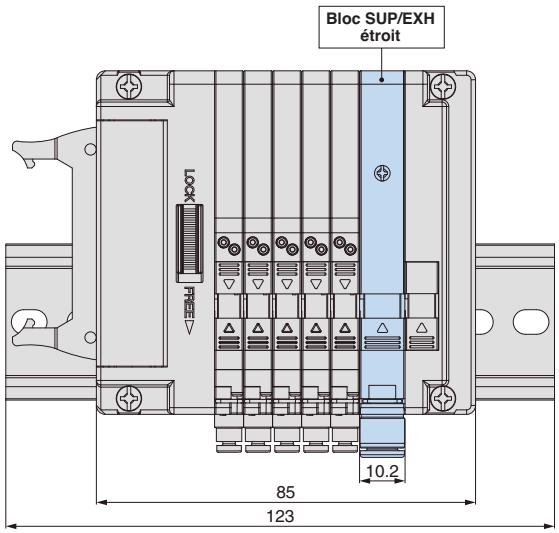

∗ Exemple d'embase à 5 stations de SJ1000

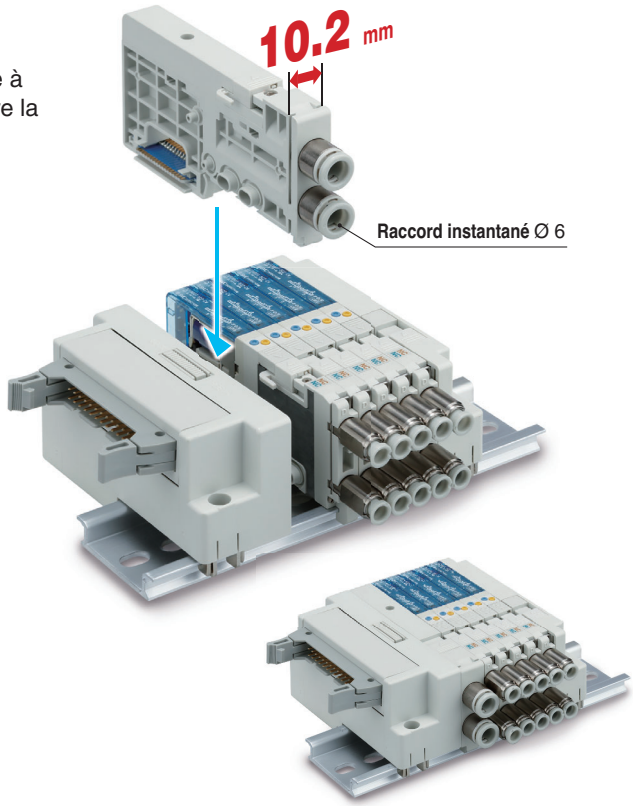

Caractéristiques du débit

Série	Raccordement		Caractéristiques du débit			
	1(P) 3/5(E)	4, 2 (A, B)	1 → 4/2 (P → A/B)		4/2 → 3/5 (A/B → E)	
			C [dm³/(s·bar)]	Q [l/min/(ANR)]∗1	C [dm³/(s·bar)]	Q [l/min/(ANR)]∗1
SJ1000	C6	C2	**0.12**	**26**	**0.13**	**28**
		C4	**0.26**	**56**	**0.30**	**65**
SJ2000	C6	C2	**0.13**	**28**	**0.13**	**28**
		C4	**0.30**	**65**	**0.34**	**74**
		M3	**0.18**	**39**	**0.20**	**43**
SJ3000	C6	C2	**0.13**	**28**	**0.14**	**30**
		C4	**0.38**	**82**	**0.45**	**97**
		C6	**0.45**	**97**	**0.51**	**110**
		M5	**0.40**	**87**	**0.45**	**97**

∗ Les valeurs sont celles d'une embase à 2 positions à commande individuelle avec 5 stations.
∗1 Ces valeurs ont été calculées conformément à la norme ISO 6358 et présentent le débit dans des conditions standards avec une pression d'entrée de 0.6 MPa (pression relative) et une chute de pression de 0.1 MPa.
∗ Sauf SJ3000A (modèle à débit élevé) et SJ4000

Extracteur de tubes

Détails ▸ Catalogue sur https://www.smc.eu

Utilisation pour le retrait des tubes des orifices A, B, P et E

Réf.		Raccord compatible	TG-0204	TG-0608	TG-1012
Diam. ext. de tube utilisable			Ø 2/Ø 4	Ø 6/Ø 8	Ø 10
Série	SJ1000	Pour raccord A, B	●	—	—
		Pour raccord P, E	—	●	—
	SJ2000	Pour raccord A, B	●	—	—
		Pour raccord P, E	—	●	—
	SJ3000	Pour raccord A, B	●	●	—
		Pour raccord P, E	—	●	—
	SJ4000	Pour raccord A, B	—	●	—
		Pour raccord P, E	—	●	●

TG-0204

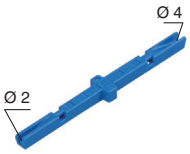

TG-0608

TG-1012

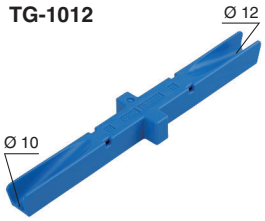

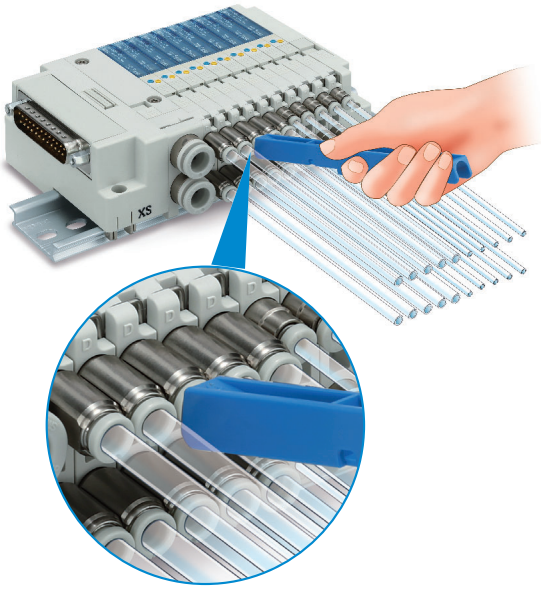

Distributeur de vide avec casse vide et limiteur
Série SJ3A6

Deux tiroirs sont intégrés.
L'aspiration et le casse vide peuvent être contrôlés par un distributeur individuel.

Enfichable
Connectique embrochable
Connectique filaire

Limiteur
- Réglage de débit de l'air de casse-vide
- Prévient l'expulsion de la pièce

Manuel | encastré Bistable

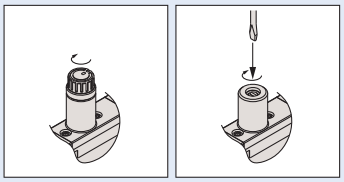

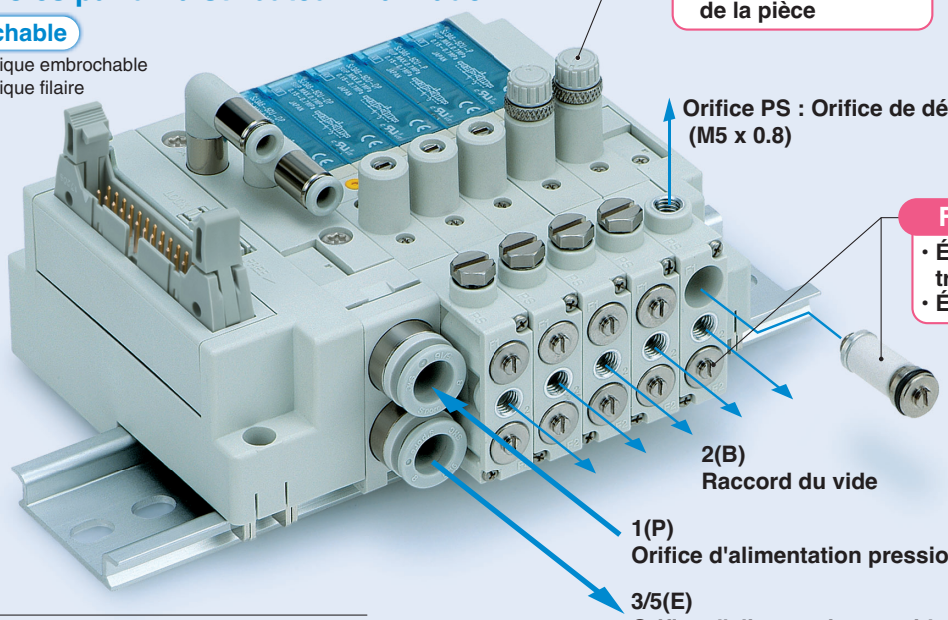

Types de câblage
<Connectique embrochable>
- Connecteur sub-D
- Câble plat
- Série (EX180)
- Série (EX510)

<Connectique filaire>
- Connecteur sub-D
- Câble plat

Non embrochable
- Câblage individuel

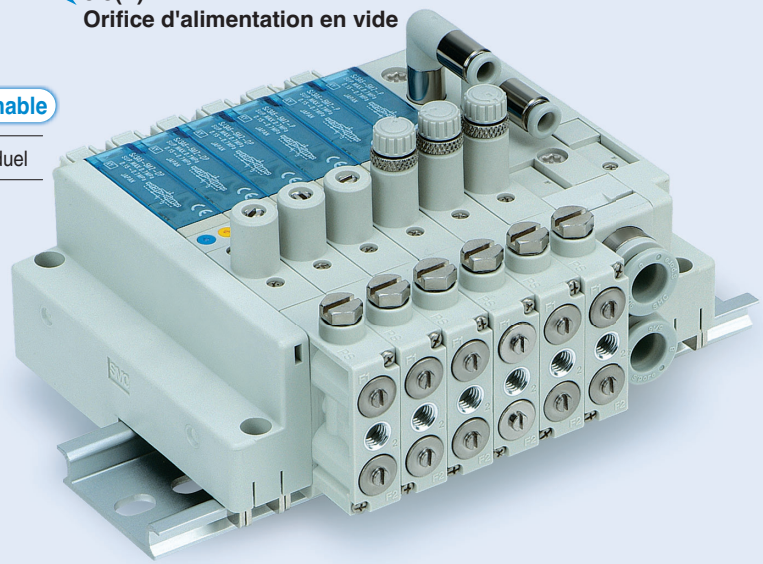

- **Consommation électrique 0.15 W (avec un circuit économique en énergie)**
- **Largeur : 10 mm (même taille que la série SJ3000)**
- **Equipé d'un limiteur pour pouvoir régler le débit de l'air de casse vide**
- **Filtres échangeables intégrés du côté vide et du côté casse-vide**
- **Equipé d'un orifice de détection de pression pour pouvoir connecter un pressostat, etc.**
- **Combinaison possible avec un électrodistributeur 4/2, 4/3 ou 2 x 3/2, séries SJ2000/3000 (sur commande uniquement). (Consultez SMC pour plus de détails.)**
- **Permet une commutation de la pression à deux systèmes où les orifices 1(P) et 3/5(E) sont réglés sur différentes pressions positives.**
  (Dans ce cas, le débit peut être réglé sur le côté de l'orifice P uniquement.)

*1 Pour plus de détails, voir la page 140.

Exemple d'un circuit d'adsorption et de transfert

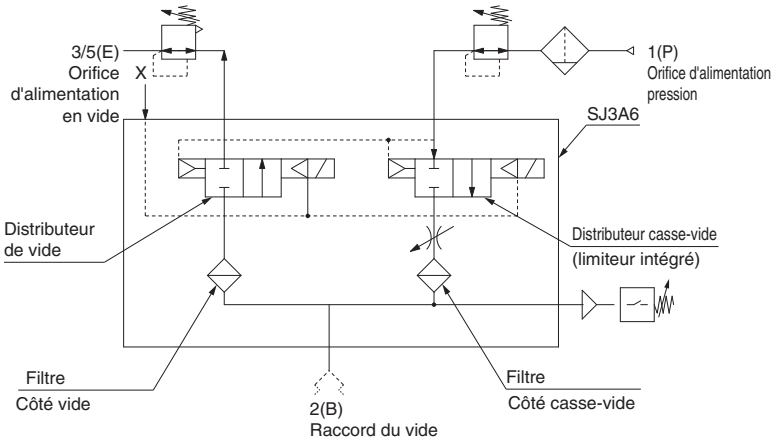

Modèles d'embase

Électrodistributeur 4/2, 4/3 et 2 x 3/2
Série SJ1000/2000/3000/4000
Distributeur de vide avec casse-vide et limiteur
Série SJ3A6

		Modèle à embase		Éléments / Méthode de connexion: Câblage en parallèle: Connecteur sub-D	Câblage en parallèle: Câble plat connecteur	Câblage en série: EX180 (pour sortie)	Câblage en série: EX510 (système de transmission)	Câblage individuel
Électrodistributeur 4/2, 4/3 et 2 x 3/2	Embrochable	Modèle à connectique embrochable 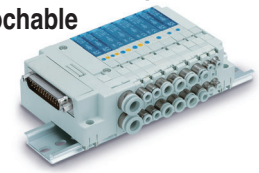	SJ1000/2000/ 3000/4000 SS5J1/2/3/4-60□	● p. 29	● p. 29	● p. 61	● *8 p. 77	● *1 *7 *8 p. 30 p. 62 p. 78
		Modèle à connectique filaire	SJ2000/3000 SS5J2/3-60L□	● p. 33	● p. 33	—	—	—
	Non embrochable	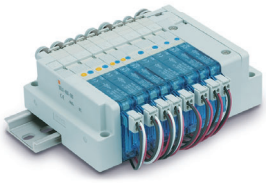	SJ2000/3000 SS5J2/3-60-□	—	—	—	—	● p. 95
Distributeur de vide avec casse vide et limiteur	Embrochable	Modèle à connectique embrochable 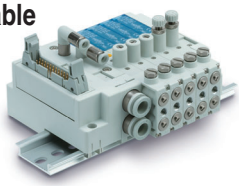	SJ3A6 SS3J3-V60□	● p. 127	● p. 127	● p. 127	● p. 127	● *1 p. 128
		Modèle à connectique filaire 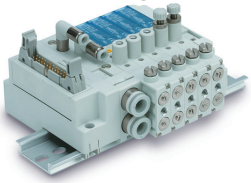	SJ3A6 SS3J3-V60L□	● p. 129	● p. 129	—	—	—
	Non embrochable		SJ3A6 SS3J3-V60-□	—	—	—	—	● p. 133

*1 Une fixation du circuit imprimé est intégrée au distributeur à câblage individuel afin d'être combinée au modèle embrochable.
*2 Indiquez les spécificités requises sur la fiche de configuration de l'embase.
*3 Tout câblage monostable ou bistable peut être spécifié.
*4 Le distributeur de vide avec casse vide et utilise uniquement le câblage bistable.
*5 Seule la taille SJ3000 est fournie.
*6 L'ajout d'une station supplémentaire est possible jusqu'au nombre maximum de stations.
*7 Disponible uniquement pour les tailles SJ2000 et SJ3000.
*8 Sauf SJ4000

	Options d'embase											Caractéristiques des électrodistributeurs				
												Protection de circuit				
	Câblage combiné Monostable/bistable	Montage combiné M60 SJ1000/2000/3000/4000	Différents schémas du circuit pneumatique de pression/ Ensemble joint de séparation	Bloc d'obturation	Ensemble raccord à débit double	Bloc régulateur	Ensemble bloc SUP/EXH avec régulateur et pressostat	Distributeur avec régleur de débit	Connecteur intermédiaire ensemble bloc	Augmentation de l'embase stations	Low-profile SUP/EXH block assembly	Non polarisé	+/– commun Polarisé	Avec circuit d'économie d'énergie	Avec interrupteur individuel	Viton du distributeur principal caractéristiques
	●*2	● p. 29 p. 31	● p. 103	● p. 105	●*5 p. 108	●*8 p. 109	●*8 p. 111	●*5 p. 111	●*8 p. 115	● p. 90	●*8 p. 117	●*7	●	●	●*7	●*7 p. 116
	—*3	—	● p. 103	● p. 105	●*5 p. 108	—	—	●*5 p. 111	—	●*6 p. 91	● p. 117	—	●	●	—	● p. 116
	●	●*7 p. 95	● p. 103	● p. 105	●*5 p. 108	● p. 109	● p. 111	●*5 p. 111	—	● p. 90	● p. 117	—	●	—	—	● p. 116
	—*4	—	● p. 103	● p. 105	—	—	—	—	● p. 115	● p. 90	● p. 117	●	●	●	●	● p. 116
	—*4	—	● p. 103	● p. 105	—	—	—	—	—	●*6 p. 91	● p. 117	—	●	●	—	● p. 116
	—*4	—	● p. 103	● p. 105	—	—	—	—	—	● p. 90	● p. 117	—	●	—	—	● p. 116

INDEX

Modèles d'embase ..... p. 9

Électrodistributeur 4/2, 4/3 et 2 x 3/2 *Série SJ1000/2000/3000/4000*

Caractéristiques communes ..... p. 13

Construction ..... p. 18

Embase à connectique embrochable/filaire

p. 28

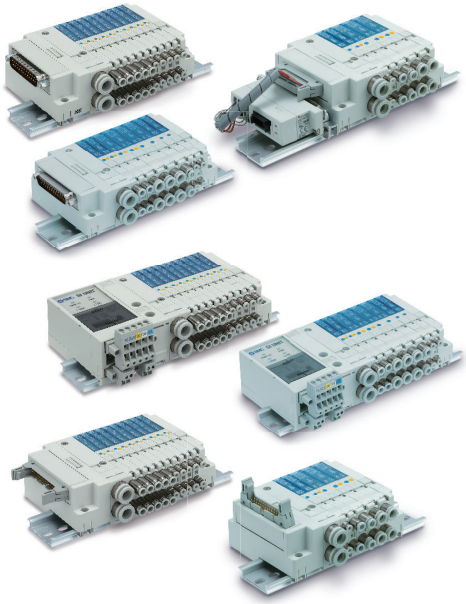

Connecteur sub-D/Câble plat

Pour passer commande : Modèle embrochable ..... p. 29

Pour passer commande : Modèle filaire ..... p. 33

Câblage électrique de l'embase : Modèle embrochable, Modèle filaire ..... p. 35

Dimensions : Modèle embrochable, Modèle filaire ..... p. 37

Système interface bus de terrain (pour sortie) de type intégré EX180

Pour passer commande : Modèle embrochable ..... p. 61

Dimensions : Modèle embrochable ..... p. 65

Système de passerelle EX510 et système bus de terrain

Pour passer commande : Modèle embrochable ..... p. 77

Dimensions : Modèle embrochable ..... p. 79

Vue éclatée de l'embase : Modèle embrochable, Modèle filaire ..... p. 86

Vue éclatée de l'embase (caractéristique montage combiné) : Modèle à connectique embrochable p. 89

Comment augmenter le nombre de stations d'embase : Modèle embrochable, Modèle filaire ..... p. 90

Embase à câblage individuel non embrochable

p. 94

Câblage individuel

Pour passer commande ..... p. 95

Dimensions ..... p. 97

Vue éclatée de l'embase : Câblage individuel ..... p. 102

Options d'embase ..... p. 103

Exécution spéciale ..... p. 116

Distributeur de vide avec casse vide et limiteur *Série SJ3A6* p. 124

Caractéristiques communes ..... p. 125

Construction/Exemple d'un circuit ..... p. 126

Embase avec connecteur encliquetable/Embase pour câble

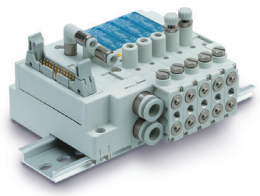

Connecteur sub-D/Câble plat/Câblage en série (EX180/EX510)

Pour passer commande : Modèle embrochable ..... p. 127

Pour passer commande : Modèle filaire ..... p. 129

Dimensions : Modèle embrochable, Modèle filaire ..... p. 131

Embase à câblage individuel non embrochable

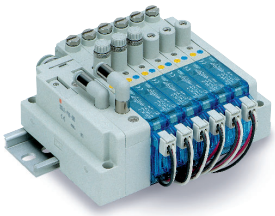

Câblage individuel

Pour passer commande ..... p. 133

Dimensions ..... p. 135

Vue éclatée de l'embase : Modèle embrochable, Modèle filaire, Câblage individuel ..... p. 136

Précautions spécifiques au produit ..... p. 138

Caractéristiques communes

Caractéristiques de l'embase

Modèle*1			Connecteur sub-D	Câble plat			Câblage en série		Câblage individuel
			Type 60F (Modèle à connectique embrochable/filaire)	Type 60P (Modèle à connectique embrochable/filaire)	Type 60PG (Modèle à connectique embrochable/filaire)	Type 60PH (Modèle à connectique embrochable/filaire)	Type 60S□ EX180/ (Modèle à connectique embrochable)	Type 60S6B*4 EX510/ (Modèle à connectique embrochable)	Type 60*4
Type d'embase			Modèle à connectique embrochable/filaire				Modèle à connectique embrochable		Non embrochable
1(P : SUP), 3/5(E : EXH)			SUP, EXH commun						
Station de distributeur			Modèle embrochable : 1 à 24 stations Modèle filaire : 2 à 20 stations		1 à 18 stations (Type PG)	1 à 8 stations	1 à 32 stations	1 à 16 stations	1 à 20 stations
Connecteur compatible			Connecteur sub-D conforme MIL-C-24308 JIS-X-5101	Connecteur pour câble plat Cosse : MIL 26 broches avec soulagement de traction Conforme MIL-C-83503	Connecteur pour câble plat Cosse : MIL 20 broches avec soulagement de traction Conforme MIL-C-83503	Connecteur pour câble plat Cosse : MIL 10 broches avec soulagement de traction Conforme MIL-C-83503	—	—	—
Câblage interne	**SJ1000**		Modèle embrochable : commun positif, commun négatif						—
	SJ2000/3000(A)		Modèle embrochable : non polarisé, commun positif, commun négatif/Modèle filaire : commun positif, commun négatif						—
	SJ4000		Modèle à connectique embrochable : non polarisé, commun positif, commun négatif					—	—
Caractéristique de raccordement 4(A), 2(B)		**Emplacement**	Distributeur						
		Sens	Horizontal, vers le haut, vers le bas (utilisation de raccords coudés vers le haut ou vers le bas. Ces sens ne sont pas disponibles pour la série SJ1000.)						
Raccordement	**Orifice 1(P), 3/5(E)**	**SJ1000/2000/3000(A)**	C6, C8, N7, N9*5						
		SJ4000	C10*6						
	Orifice 4(A), 2(B)	**SJ1000**	C2, C4						
		SJ2000	C2, C4, N1, N3, M3						
		SJ3000	C2, C4, C6, N1, N3, N7, M5						
		SJ3000A	C4, C6						
		SJ4000	C6, C8						
Masse W [g]*2 **n : nombre de blocs SUP/EXH** **m : masse du rail DIN**		**SJ1000/2000/3000(A)**	Standard : W = 51n + m + 133 Avec bloc SUP/EXH étroit : W = 32n + m + 1333*3						
		SJ4000	Embase [connecteur sub-D] : W = 81n + m + 144						

*1 La série SJ1000/4000 ne permet pas la connexion par câble ou le câblage individuel.
*2 La masse W s'applique uniquement à l'embase à connecteur sub-D avec pilotage interne et raccords droits du bloc SUP/EXH. Pour obtenir la masse avec les électrodistributeur montés, ajoutez les masses des électrodistributeurs dont vous trouverez les valeurs en page 16 pour déterminer le nombre approprié de stations. Reportez-vous à la page 106 pour connaître la masse du rail DIN.
*3 Reportez-vous à la page 117 pour les caractéristiques du bloc SUP/EXH étroit.
*4 Non disponible pour la série SJ4000
*5 Les raccords coudés en pouces ne sont pas disponibles.
*6 Les raccords coudés en mm/pouces ne sont pas disponibles.
* Lorsque de nombreux distributeurs fonctionnent simultanément, utilisez le type B (SUP/EXH des deux côtés), en appliquant la pression sur les orifices 1(P) situés sur les deux côtés et en l'évacuant via les orifices 3/5(E) sur les deux côtés.

Caractéristiques du débit

Série SJ1000

Raccordement		Caractéristiques du débit							
1(P) 3/5(E)	4, 2 (A, B)	1 → 4/2 (P → A/B)				4/2 → 3/5 (A/B → E)			
		C [dm³/(s·bar)]	b	Cv	Q [l/min/(ANR)]*1	C [dm³/(s·bar)]	b	Cv	Q [l/min/(ANR)]*1
C8	C2	0.12	0.64	0.04	40	0.13	0.59	0.04	41
	C4	0.28	0.35	0.08	74	0.32	0.33	0.08	83

Série SJ2000

Raccordement		Caractéristiques du débit							
1(P) 3/5(E)	4, 2 (A, B)	1 → 4/2 (P → A/B)				4/2 → 3/5 (A/B → E)			
		C [dm³/(s·bar)]	b	Cv	Q [l/min/(ANR)]*1	C [dm³/(s·bar)]	b	Cv	Q [l/min/(ANR)]*1
C8	C2	0.13	0.55	0.04	40	0.13	0.50	0.04	38
	C4	0.33	0.16	0.08	77	0.36	0.13	0.08	83
	M3	0.18	0.52	0.06	54	0.20	0.29	0.06	51

Série SJ3000

Raccordement		Caractéristiques du débit							
1(P) 3/5(E)	4, 2 (A, B)	1 → 4/2 (P → A/B)				4/2 → 3/5 (A/B → E)			
		C [dm³/(s·bar)]	b	Cv	Q [l/min/(ANR)]*1	C [dm³/(s·bar)]	b	Cv	Q [l/min/(ANR)]*1
C8	C2	0.13	0.56	0.04	40	0.14	0.51	0.04	41
	C4	0.42	0.17	0.11	99	0.45	0.16	0.11	105
	C6	0.55	0.10	0.12	125	0.56	0.11	0.12	128
	M5	0.40	0.28	0.11	100	0.45	0.15	0.11	105

Série SJ3000A

Raccordement		Caractéristiques du débit							
1(P) 3/5(E)	4, 2 (A, B)	1 → 4/2 (P → A/B)				4/2 → 3/5 (A/B → E)			
		C [dm³/(s·bar)]	b	Cv	Q [l/min (ANR)]*1	C [dm³/(s·bar)]	b	Cv	Q [l/min (ANR)]*1
C8	C4	0.53	0.34	0.17	138	0.75	0.21	0.20	181
	C6	0.68	0.27	0.19	170	0.76	0.19	0.21	181
	M5	0.55	0.33	0.16	143	0.75	0.21	0.20	181

Série SJ4000

Raccordement		Caractéristiques du débit							
1(P) 3/5(E)	4, 2 (A, B)	1 → 4/2 (P → A/B)				4/2 → 3/5 (A/B → E)			
		C [dm³/(s·bar)]	b	Cv	Q [l/min (ANR)]*1	C [dm³/(s·bar)]	b	Cv	Q [l/min (ANR)]*1
C10	C6	1.47	0.36	0.43	389	2.34	0.34	0.70	611
	C8	2.14	0.24	0.58	525	2.61	0.20	0.68	625

∗ Les valeurs sont celles d'une embase à 2 positions à commande individuelle avec 5 stations.
Contactez SMC pour plus de détails sur les distributeurs 2x3/2, 4 positions.

∗1 Ces valeurs ont été calculées conformément à la norme ISO 6358 et présentent le débit dans des conditions standards avec une pression d'entrée de 0.6 MPa (pression relative) et une chute de pression de 0.1 MPa.

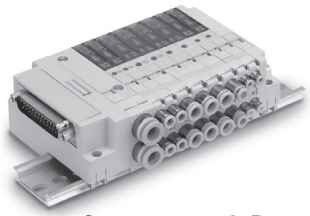

Connecteur sub-D

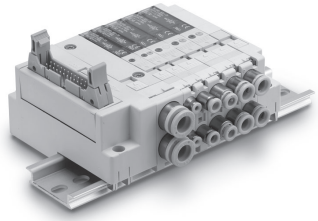

Câble plat

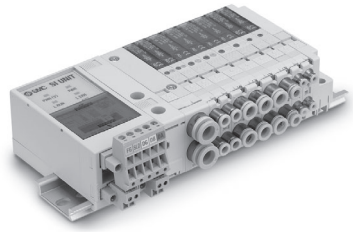

Système bus de terrain (pour sortie) de type intégré EX180

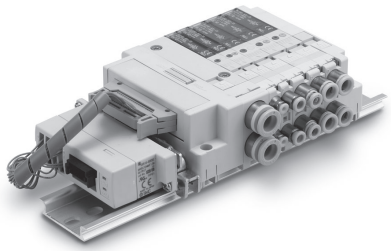

Système bus de terrain de type passerelle EX510

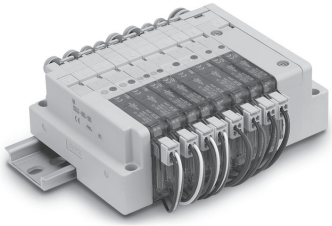

Câblage individuel

Caractéristiques de l'électrodistributeur

Fluide			Air
Plage de pression d'utilisation du pilotage interne [MPa]	**4/2 monostable**		0.15 à 0.7
	Distributeur 2x3/2, 4 positions		
	4/2 bistable		0.1 à 0.7
	4/3		0.2 à 0.7
Plage de pression d'utilisation du pilotage externe [MPa]	**Plage de pression d'utilisation**		–100 kPa à 0.7
	Plage de pression de pilotage	**4/2 monostable**	0.25 à 0.7
		4/2 bistable	
		4/3	
Températures ambiante et du fluide [°C]			–10 à 50 (hors gel)
Fréquence d'utilisation max. [Hz]	**4/2 monostable, bistable**		10 (SJ4000: 5 Hz)
	Distributeur 2x3/2, 4 positions		
	4/3		3
Commande manuelle (fonctionnement manuel)			Modèle à poussoir non verrouillable
			Modèle à poussoir verrouillable
Méthode d'échappement du pilote	**Pilotage interne**		Échappement commun du distributeur principal et pilote
	Pilotage externe		Échappement individuel du pilote
Lubrification			Non requise
Sens de montage			Quelconque
Résistance aux chocs/vibrations [m/s²]			150/30
Protection			Antipoussière

∗ Résistance aux chocs : Aucun dysfonctionnement n'est constaté suite au test de chocs réalisé dans l'axe et perpendiculairement à l'axe du distributeur principal et de l'armature, à l'état activé et désactivé pour chaque statut. (Condition initiale)
Résistance aux vibrations : Aucun dysfonctionnement n'est constaté lorsque soumis au balayage de fréquence 45 et 2000 Hz réalisé dans l'axe et perpendiculairement à l'axe du distributeur principal et de l'armature, à l'état activé et désactivé pour chaque statut. (Condition initiale)

Caractéristiques de la bobine

Tension nominale de la bobine		24 VDC, 12 VDC∗4	
Variation de tension admissible		±10 % de la tension nominale∗1	
Consommation électrique [W]	**Standard**	SJ2000	0.55
		SJ3000/4000	0.4
	Avec circuit économique d'énergie∗3 (Modèle à service continu)	SJ1000/2000	0.23∗2 [Démarrage 0.55, Maintien 0.23]
		SJ3000/4000	0.15∗2 [Démarrage 0.4, Maintien 0.15]
Protection de circuit		Diode	
Indicateur lumineux		LED	

∗1 En ce qui concerne la variation de tension admissible pour les types Z et T (équipés d'un circuit d'économie d'énergie), veuillez observer les plages suivantes car elles possèdent une chute de tension provoquée par le circuit interne.
Type Z 24 VDC : -7 % à +10 %
12 VDC : -4 % à +10 %
Type T 24 VDC : -5 % à +10 %
12 VDC : -6 % à +10 %
∗2 Reportez-vous à la page 140 pour plus de détails.
∗3 Série SJ1000 disponible en modèle à économie d'énergie uniquement. Le modèle standard (sans circuit d'économie d'énergie) ne peut pas être sélectionné.
∗4 La caractéristique 12 VDC n'est pas disponible pour le SJ4000.

Temps de réponse

Action	Temps de réponse [ms] (à 0.5 MPa)			
	SJ1000	**SJ2000**	**SJ3000**	**SJ4000**
4/2 monostable	16	16	16	26
4/2 bistable	10	10	10	12
4/3	20	34	22	29
Distributeur 2x3/2, 4 positions	18	30	30	30

∗ Selon test de performance dynamique, JIS B 8419:2010 (température de la bobine : 20 °C, à tension nominale)

Masse

Modèle : série SJ1000/2000

Modèle de distributeur	Action		Raccordement 4(A), 2(B)	Masse [g]
SJ1□60T-C2	2 positions	Monostable	C2 (Raccord instantané Ø 2)	34
		Bistable		38
	3 positions	Centre fermé		41
		Centre ouvert		
		Centre sous pression		
	4 positions	Distributeur 2x3/2		38
SJ1□60T-C4	2 positions	Monostable	C4 (Raccord instantané Ø 4)	36
		Bistable		40
	3 positions	Centre fermé		43
		Centre ouvert		
		Centre sous pression		
	4 positions	Distributeur 2x3/2		40
SJ2□60-C2	2 positions	Monostable	C2 (Raccord instantané Ø 2)	43
		Bistable		46
	3 positions	Centre fermé		50
		Centre ouvert		
		Centre sous pression		
	4 positions	Distributeur 2x3/2		46
SJ2□60-C4	2 positions	Monostable	C4 (Raccord instantané Ø 4)	41
		Bistable		44
	3 positions	Centre fermé		48
		Centre ouvert		
		Centre sous pression		
	4 positions	Distributeur 2x3/2		44
SJ2□60-M3	2 positions	Monostable	M3 x 0.5	39
		Bistable		42
	3 positions	Centre fermé		46
		Centre ouvert		
		Centre sous pression		
	4 positions	Distributeur 2x3/2		42

∗ Veuillez contacter SMC pour connaître le poids des raccords coudés.

Modèle : série SJ3000

Modèle de distributeur	Action		Raccordement 4(A), 2(B)	Masse [g]
SJ3□60-C2	2 positions	Monostable	C2 (Raccord instantané Ø 2)	63
		Bistable		71
	3 positions	Centre fermé		75
		Centre ouvert		
		Centre sous pression		
	4 positions	Distributeur 2x3/2		71
SJ3□60-C4	2 positions	Monostable	C4 (Raccord instantané Ø 4)	65
		Bistable		73
	3 positions	Centre fermé		77
		Centre ouvert		
		Centre sous pression		
	4 positions	Distributeur 2x3/2		73
SJ3□60-C6	2 positions	Monostable	C6 (Raccord instantané Ø 6)	61
		Bistable		69
	3 positions	Centre fermé		73
		Centre ouvert		
		Centre sous pression		
	4 positions	Distributeur 2x3/2		69
SJ3□60-M5	2 positions	Monostable	M5 x 0.8	57
		Bistable		65
	3 positions	Centre fermé		69
		Centre ouvert		
		Centre sous pression		
	4 positions	Distributeur 2x3/2		65
SJ3□60A-C4	2 positions	Monostable	C4 (Raccord instantané Ø 4)	53
		Bistable		64
SJ3□60A-C6		Monostable	C6 (Raccord instantané Ø 6)	49
		Bistable		60
SJ3□60A-M5		Monostable	M5×0.8	46
		Bistable		57

∗ Veuillez contacter SMC pour connaître le poids des raccords coudés.

Modèle : série SJ4000

Modèle de distributeur	Action		Raccordement 4(A), 2(B)	Masse [g]
SJ4□60-C6	2 positions	Monostable	C6 (Raccord instantané Ø 6)	111
		Bistable		121
	3 positions	Centre fermé		131
		Centre ouvert		
		Centre sous pression		
	4 positions	Distributeur 2x3/2		120
SJ4□60-C8	2 positions	Monostable	C8 (Raccord instantané Ø 8)	108
		Bistable		118
	3 positions	Centre fermé		128
		Centre ouvert		
		Centre sous pression		
	4 positions	Distributeur 2x3/2		117

Schéma de câblage du connecteur

Pour le câblage série et parallèle, des distributeurs supplémentaires se voient affecter des broches séquentiellement sur le connecteur. Il est donc totalement inutile de démonter le connecteur.

■ Électrodistributeur monostable et bistable

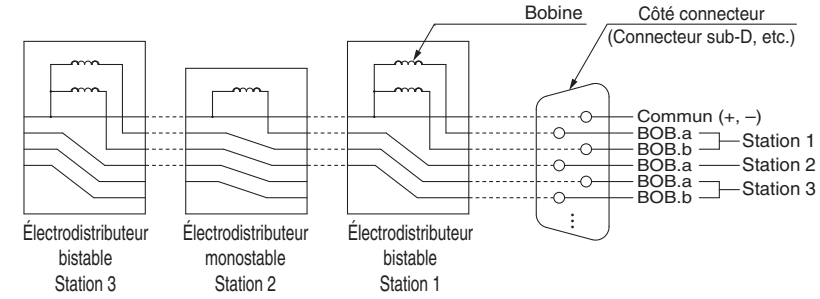

■ Électrodistributeur monostable avec câblage bistable

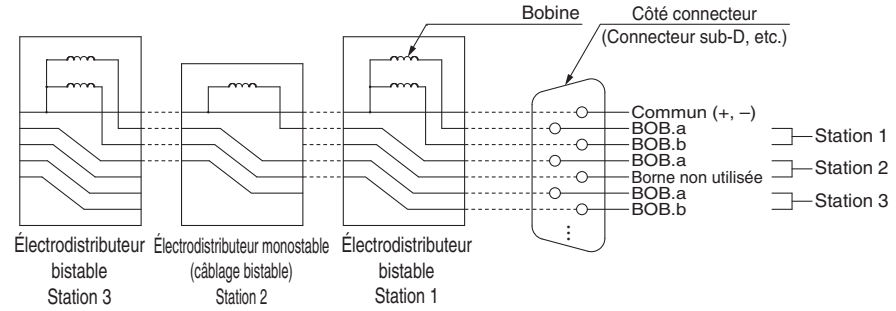

■ Montage d'un distributeur avec un câblage individuel

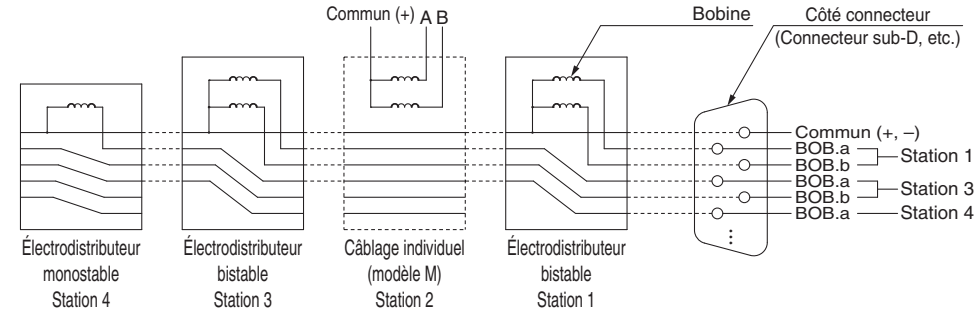

Construction

SJ1000/2000 : Modèle à connectique embrochable

Symbole

4/2 monostable

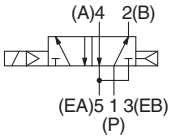

4/2 monostable avec clapet antiretour de contre-pression

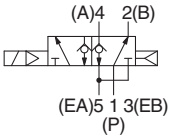

4/2 bistable

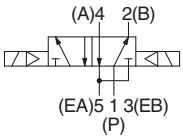

4/2 bistable avec clapet antiretour de contre-pression

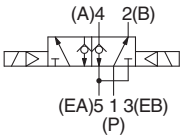

4/3 centre fermé

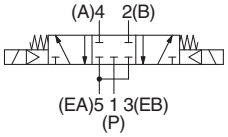

4/3 centre ouvert

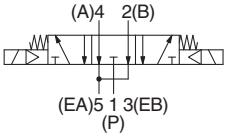

4/3 centre sous pression

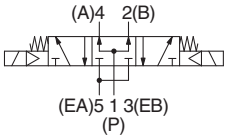

Nomenclature

N°	Description	Matériaux	Note
1	**Ensemble tiroir**	Résine/HNBR (Électrodistributeur 3 positions : Aluminium/HNBR)	—
2	**Corps**	Alliage de zinc	—
3	**Plaque de fixation**	Résine	Blanc
4	**Adaptateur pilote**	Résine	Blanc
5	**Ensemble distributeur pilote**	—	—
6	**Couvercle du corps**	Résine	Blanc
7	**Bloc raccord**	Résine	Blanc
8	**Couvercle inférieur**	Résine	Blanc
9	**Couvercle indicateur lum**	Résine	Bleu clair

Pièces de rechange

N°	Description		Réf.
10	**Raccord instantané**		Reportez-vous aux réf. des raccords instantanés en page 142.
11	**Clip**	SJ1000	SJ1000-CL-1 (10 pcs.)
		SJ2000	SJ2000-CL-1 (10 pcs.)

4/2 monostable

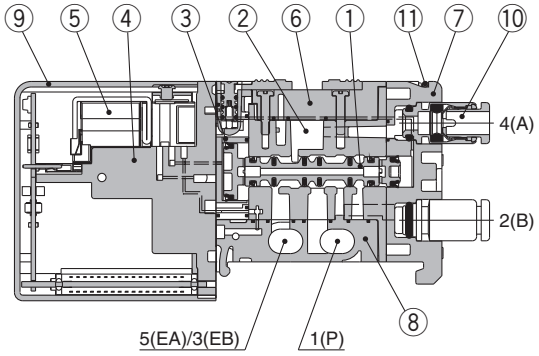

4/2 bistable

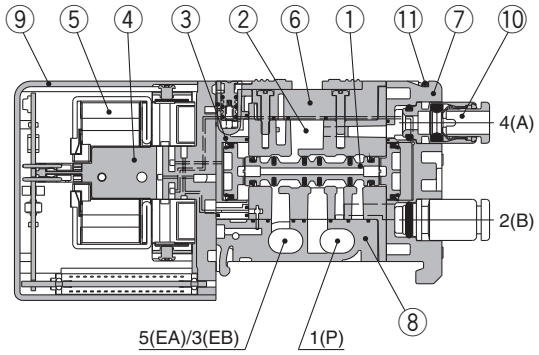

4/3 centre fermé/centre ouvert/centre sous pression

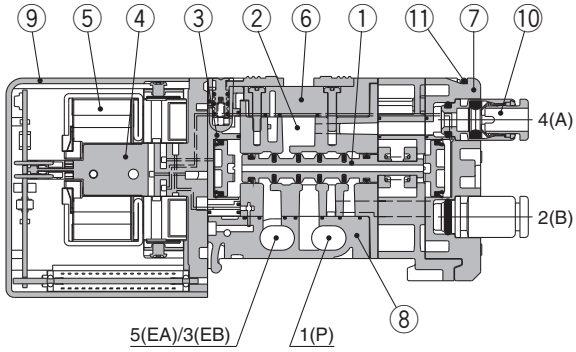

SJ1260KT/SJ2260K [Avec clapet antiretour de contre-pression]

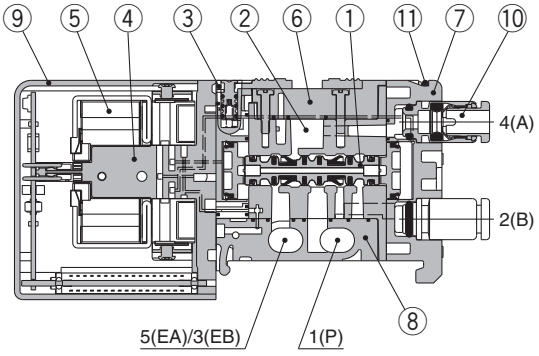

SJ1000/2000 : Modèle à connectique embrochable

Symbole

Distributeur 2x3/2, 4 positions
SJ1A60T/SJ2A60
[distributeur N.F. x 2]

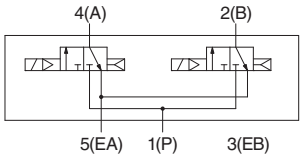

SJ1A60KT/SJ2A60K avec clapet antiretour de contre-pression

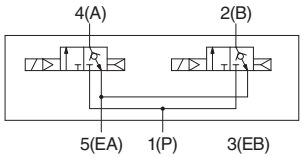

SJ1B60T/SJ2B60
[distributeur N.O. x 2]

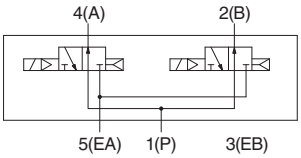

SJ1B60KT/SJ2B60K avec clapet antiretour de contre-pression

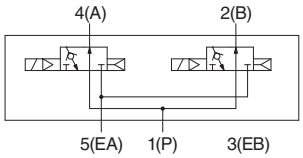

SJ1C60T/SJ2C60
[distributeur N.F., N.O. x 1 (chacun)]

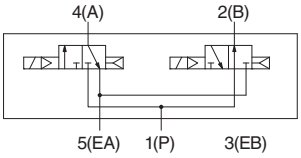

SJ1C60KT/SJ2C60K avec clapet antiretour de contre-pression

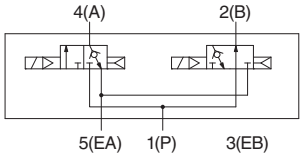

SJ1A60T/SJ2A60 [distributeur N.F. x 2]

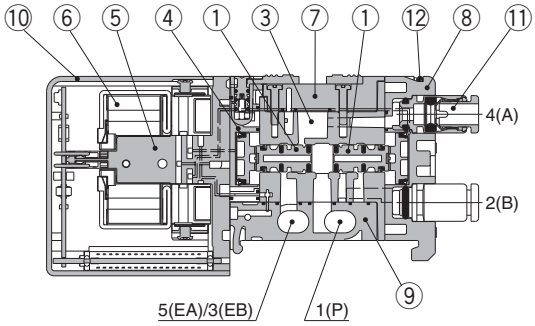

SJ1B60T/SJ2B60 [distributeur N.O. x 2]

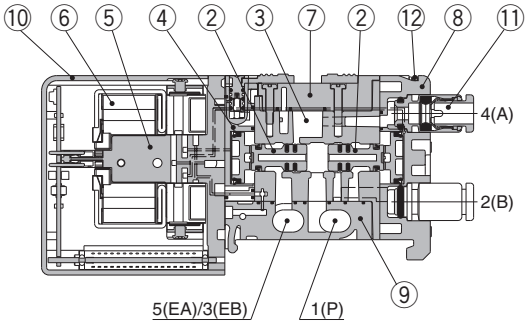

SJ1C60T/SJ2C60 [distributeur N.F., N.O. x 1 (chacun)]

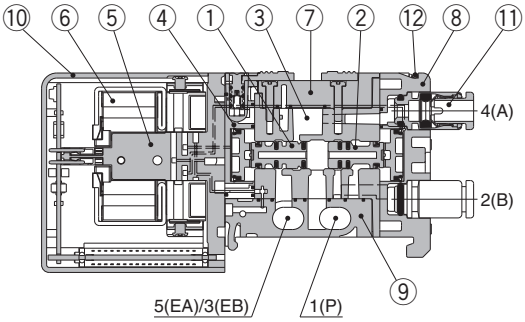

SJ1A60KT/SJ2A60K
[Avec clapet antiretour de contre-pression]

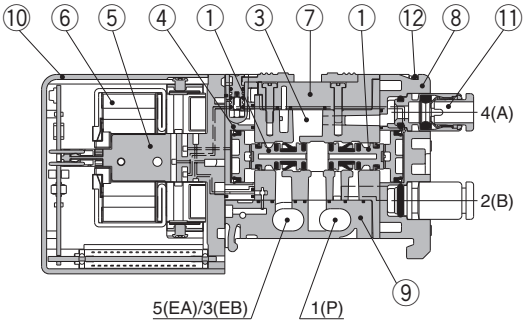

Nomenclature

N°	Description	Matériaux	Note
1	**Ensemble tiroir**	Résine/HNBR	N.F. (Normalement fermé)
2	**Ensemble tiroir**	Résine/HNBR	N.O. (Normalement ouvert)
3	**Corps**	Alliage de zinc	—
4	**Plaque de fixation**	Résine	Blanc
5	**Adaptateur pilote**	Résine	Blanc
6	**Ensemble distributeur pilote**	—	—
7	**Couvercle du corps**	Résine	Blanc
8	**Bloc raccord**	Résine	Blanc
9	**Couvercle inférieur**	Résine	Blanc
10	**Couvercle indicateur lum**	Résine	Bleu clair

Pièces de rechange

N°	Description		Réf.
11	**Raccord instantané**		Reportez-vous aux réf. des raccords instantanés en page 142.
12	**Clip**	SJ1000	SJ1000-CL-1 (10 pcs.)
		SJ2000	SJ2000-CL-1 (10 pcs.)

SJ3000 : Modèle à connectique embrochable

Symbole

4/2 monostable

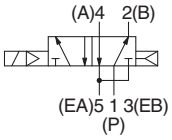

4/2 monostable avec clapet antiretour de contre-pression

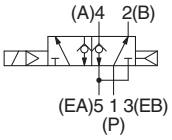

4/2 bistable

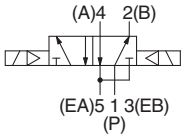

4/2 bistable avec clapet antiretour de contre-pression

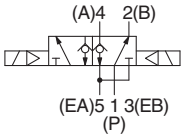

4/3 centre fermé

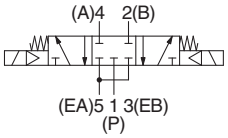

4/3 centre ouvert

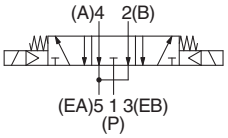

4/3 centre sous pression

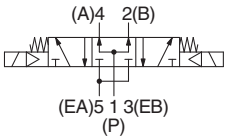

Nomenclature

N°	Description	Matériaux	Note
1	**Ensemble tiroir**	Résine/HNBR (Électrodistributeur 3 positions : Aluminium/HNBR)	—
2	**Corps**	Alliage de zinc*1	—
3	**Plaque de fixation**	Résine	Blanc
4	**Adaptateur pilote**	Résine	Blanc
5	**Ensemble distributeur pilote**	—	—
6	**Couvercle du corps**	Résine	Blanc
7	**Bloc raccord**	Résine	Blanc
8	**Couvercle inférieur**	Résine	Blanc
9	**Couvercle indicateur lum**	Résine	Bleu clair

*1 De l'aluminium moulé est utilisé pour le SJ3000A.

Pièces de rechange

N°	Description	Réf.
10	**Raccord instantané**	Reportez-vous aux réf. des raccords instantanés en page 142.
11	**Clip**	SJ3000-CL-1 (10 pcs.)

4/2 monostable [SJ31□□(A)]

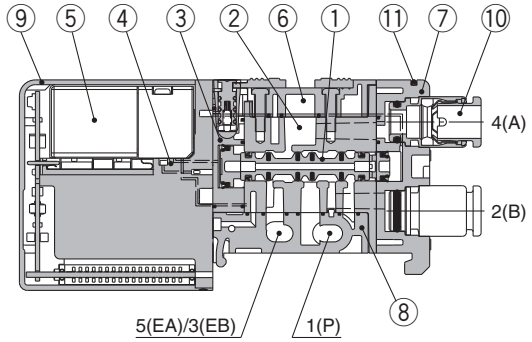

4/2 bistable [SJ32□□(A)]

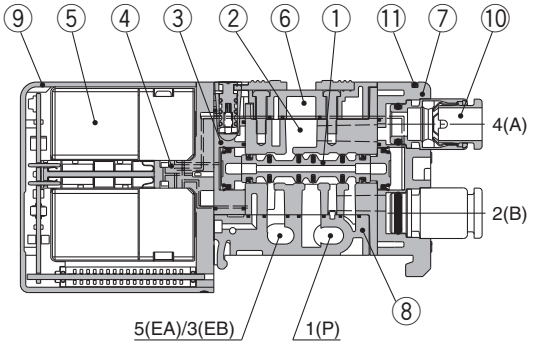

4/3 centre fermé/centre ouvert/centre sous pression

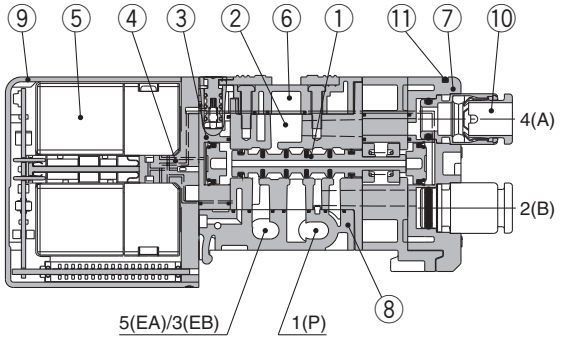

SJ3260K [Avec clapet antiretour de contre-pression]

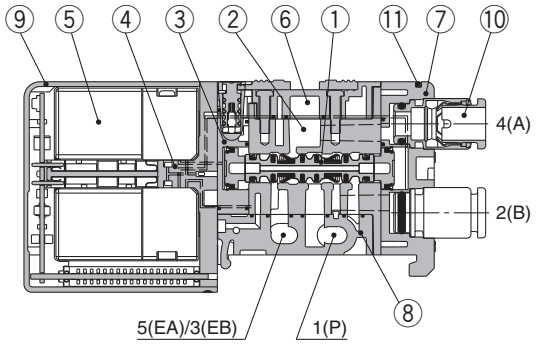

SJ3000 : Modèle à connectique embrochable

Symbole

Distributeur 2x3/2, 4 positions
SJ3A60 [distributeur N.F. x 2]

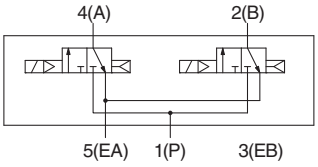

SJ3A60K avec clapet antiretour de contre-pression

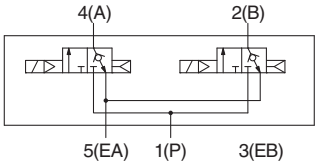

SJ3B60 [distributeur N.O. x 2]

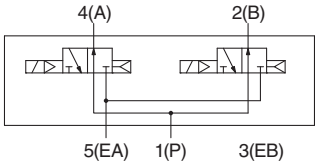

SJ3B60K avec clapet antiretour de contre-pression

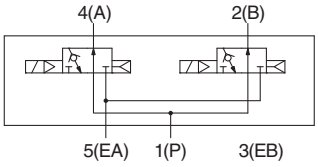

SJ3C60 [distributeur N.F., N.O x 1 (chacun)]

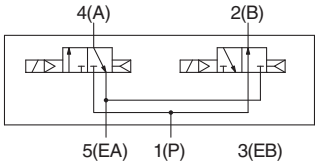

SJ3C60K avec clapet antiretour de contre-pression

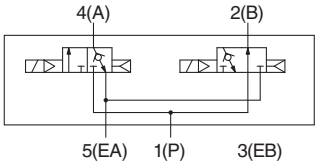

Nomenclature

N°	Description	Matériaux	Note
1	**Ensemble tiroir**	Résine/HNBR	N.F. (Normalement fermé)
2	**Ensemble tiroir**	Résine/HNBR	N.O. (Normalement ouvert)
3	**Corps**	Alliage de zinc	—
4	**Plaque de fixation**	Résine	Blanc
5	**Adaptateur pilote**	Résine	Blanc
6	**Ensemble distributeur pilote**	—	—
7	**Couvercle du corps**	Résine	Blanc
8	**Bloc raccord**	Résine	Blanc
9	**Couvercle inférieur**	Résine	Blanc
10	**Couvercle indicateur lum**	Résine	Bleu clair

Pièces de rechange

N°	Description	Réf.
11	**Raccord instantané**	Reportez-vous aux réf. des raccords instantanés en page 142.
12	**Clip**	SJ3000-CL-1 (10 pcs.)

SJ3A60 [distributeur N.F. x 2]

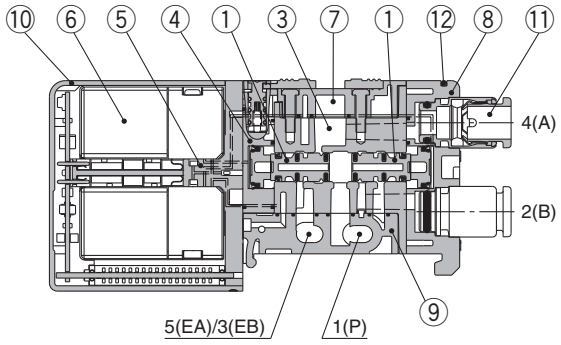

SJ3B60 [distributeur N.O. x 2]

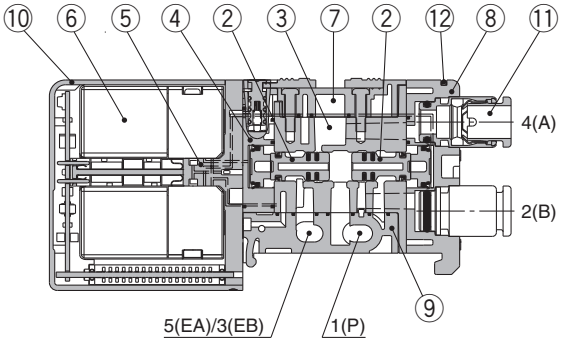

SJ3C60 [distributeur N.F., distributeur N.O x 1 (chacun)]

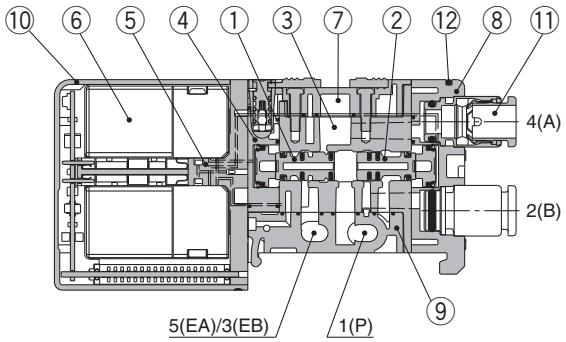

SJ3A60K [Avec clapet antiretour de contre-pression]

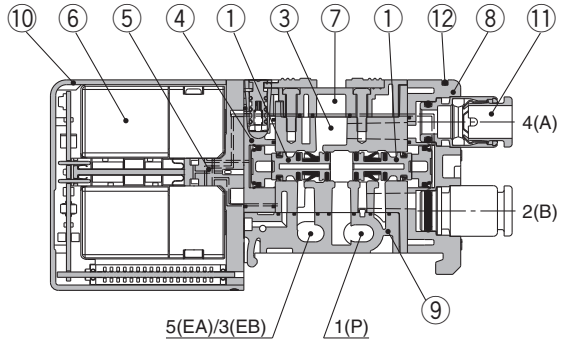

SJ4000: Modèle à connectique embrochable

Symbole

4/2 monostable

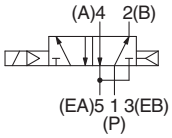

4/2 bistable

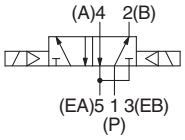

4/3 centre fermé

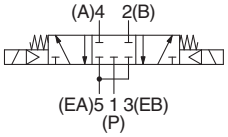

4/3 centre ouvert

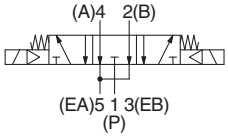

4/3 centre sous pression

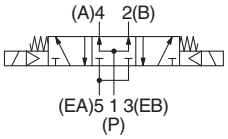

4/2 monostable

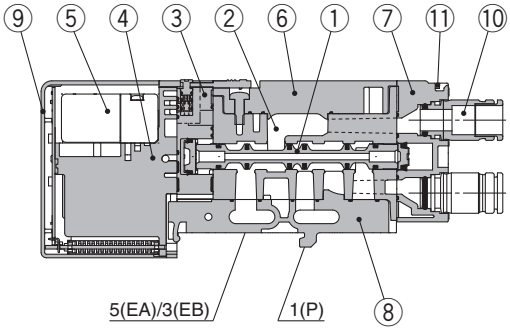

4/2 bistable

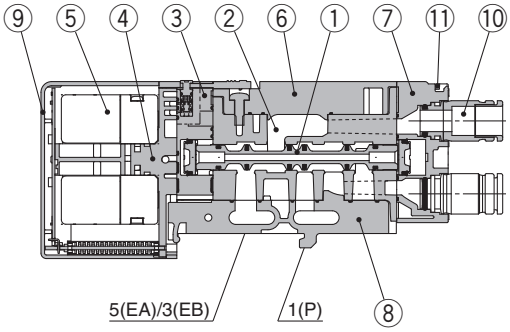

4/3 centre fermé/centre ouvert/centre sous pression

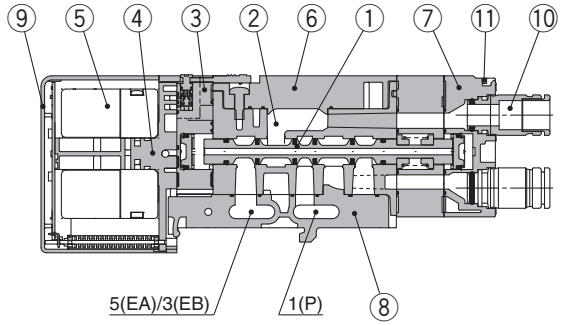

Nomenclature

N°	Description	Matériaux	Note
1	**Ensemble tiroir**	Résine/HNBR (Électrodistributeur 3 positions : Aluminium/HNBR)	—
2	**Corps**	Alliage de aluminium	—
3	**Plaque de fixation**	Résine	Blanc
4	**Adaptateur pilote**	Résine	Blanc
5	**Ensemble distributeur pilote**	—	—
6	**Couvercle du corps**	Résine	Blanc
7	**Bloc raccord**	Résine	Blanc
8	**Couvercle inférieur**	Résine	Blanc
9	**Couvercle indicateur lum**	Résine	Bleu clair

Pièces de rechange

N°	Description	Réf.
10	**Raccord instantané**	Reportez-vous aux réf. des raccords instantanés en page 142.
11	**Clip**	JSY31M-19P-1A (10 pcs.)

SJ4000: Modèle à connectique embrochable

Symbole

Distributeur 2x3/2, 4 positions
SJ4A60 [distributeur N.F. x 2]

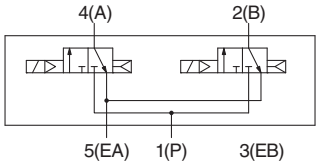

SJ4B60 [distributeur N.O. x 2]

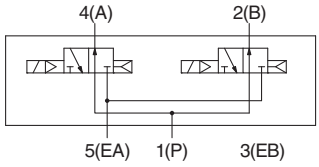

SJ4C60 [distributeur N.F.,
N.O x 1 (chacun)]

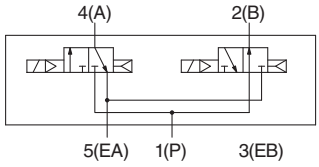

SJ4A60 [distributeur N.F. x 2]

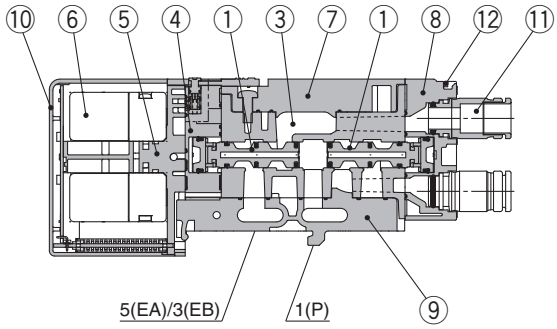

SJ4B60 [distributeur N.O. x 2]

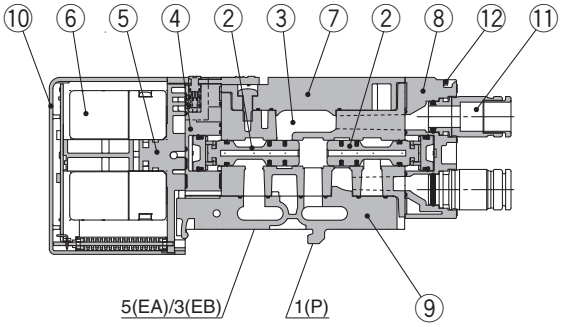

SJ4C60 [distributeur N.F., distributeur N.O x 1 (chacun)]

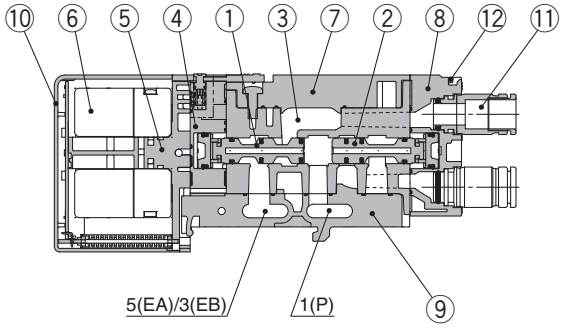

Nomenclature

N°	Description	Matériaux	Note
1	**Ensemble tiroir**	Résine/HNBR	N.F. (Normalement fermé)
2	**Ensemble tiroir**	Résine/HNBR	N.O. (Normalement ouvert)
3	**Corps**	Alliage de aluminium	—
4	**Plaque de fixation**	Résine	Blanc
5	**Adaptateur pilote**	Résine	Blanc
6	**Ensemble distributeur pilote**	—	—
7	**Couvercle du corps**	Résine	Blanc
8	**Bloc raccord**	Résine	Blanc
9	**Couvercle inférieur**	Résine	Blanc
10	**Couvercle indicateur lum**	Résine	Bleu clair

Pièces de rechange

N°	Description	Réf.
11	**Raccord instantané**	Reportez-vous aux réf. des raccords instantanés en page 142.
12	**Clip**	JSY31M-19P-1A (10 pcs.)

SJ2000 : Modèle à connectique filaire

Symbole

4/2 monostable

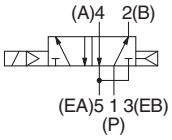

4/2 monostable avec clapet antiretour de contre-pression

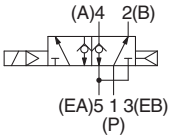

4/2 bistable

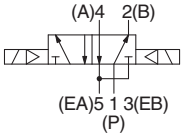

4/2 bistable avec clapet antiretour de contre-pression

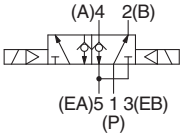

4/3 centre fermé

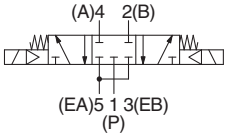

4/3 centre ouvert

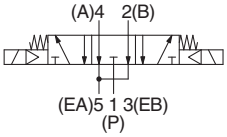

4/3 centre sous pression

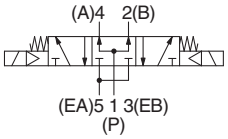

Nomenclature

N°	Description	Matériaux	Note
1	**Ensemble tiroir**	Résine/HNBR (Électrodistributeur 3 positions : Aluminium/HNBR)	—
2	**Corps**	Alliage de zinc	—
3	**Plaque de fixation**	Résine	Blanc
4	**Adaptateur pilote**	Résine	Blanc
5	**Ensemble distributeur pilote**	—	—
6	**Couvercle du corps**	Résine	Blanc
7	**Bloc raccord**	Résine	Blanc
8	**Ensemble couvercle inférieur**	Résine	Blanc
9	**Couvercle indicateur lum**	Résine	Bleu clair

Pièces de rechange

N°	Description	Réf.
10	**Raccord instantané**	Reportez-vous aux réf. des raccords instantanés en page 142.
11	**Clip**	SJ2000-CL-1 (10 pcs.)

4/2 monostable

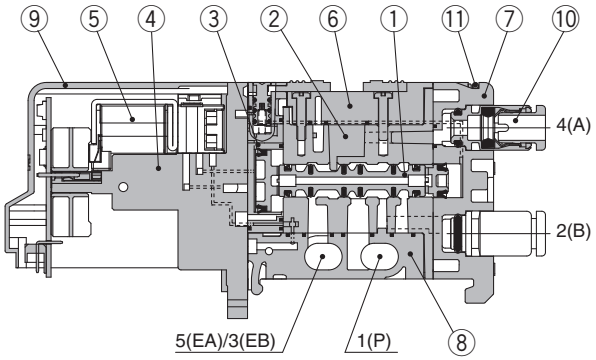

4/2 bistable

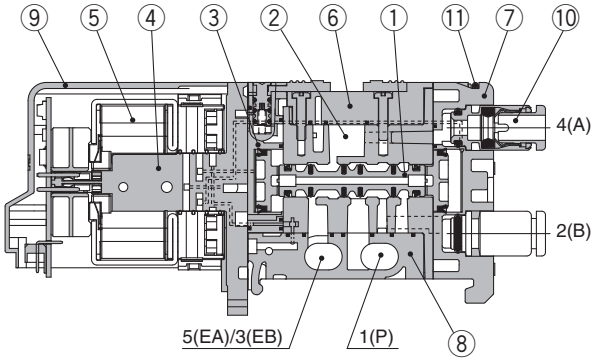

4/3 centre fermé/centre ouvert/centre sous pression

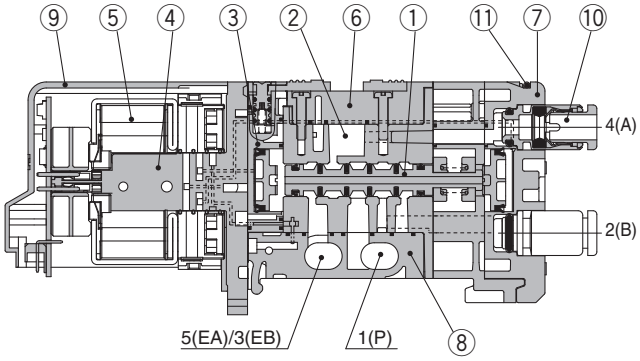

SJ2260K [Avec clapet antiretour de contre-pression]

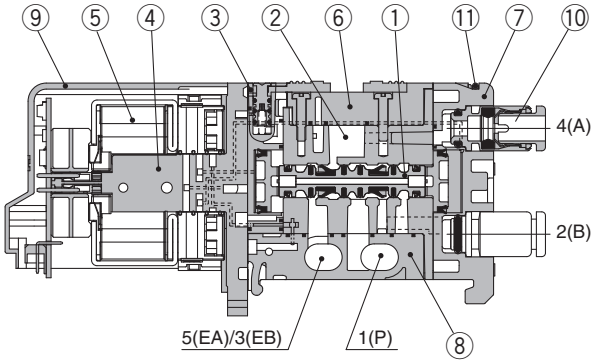

SJ2000 : Modèle à connectique filaire

Symbole

Distributeur 2x3/2, 4 positions
SJ2A60 [distributeur N.F. x 2]

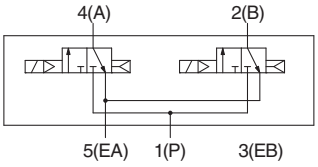

SJ2A60K avec clapet antiretour de contre-pression

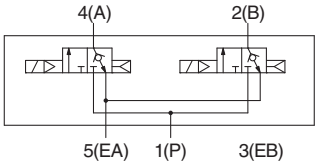

SJ2B60 [distributeur N.O. x 2]

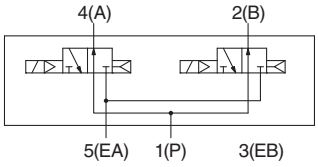

SJ2B60K avec clapet antiretour de contre-pression

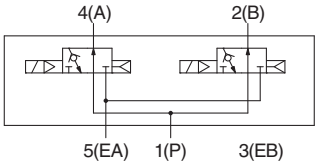

SJ2C60 [distributeur N.F., N.O. x 1 (chacun)]

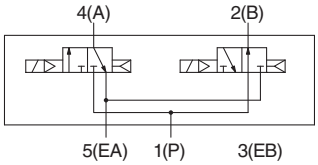

SJ2C60K avec clapet antiretour de contre-pression

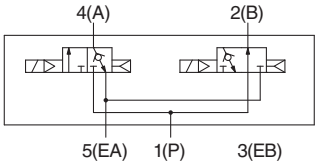

SJ2A60 [distributeur N.F. x 2]

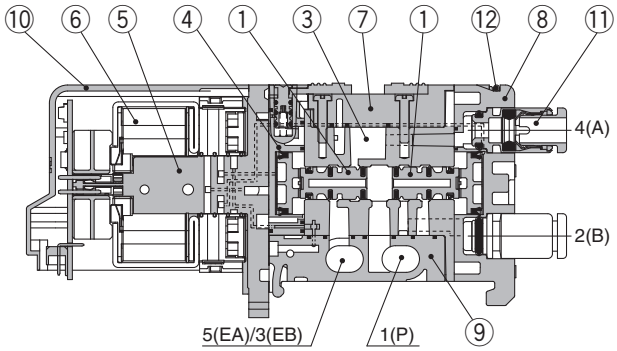

SJ2B60 [distributeur N.O. x 2]

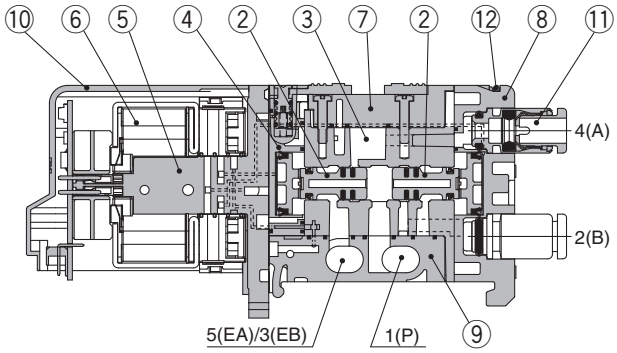

SJ2C60 [distributeur N.F., distributeur N.O. x 1 (chacun)]

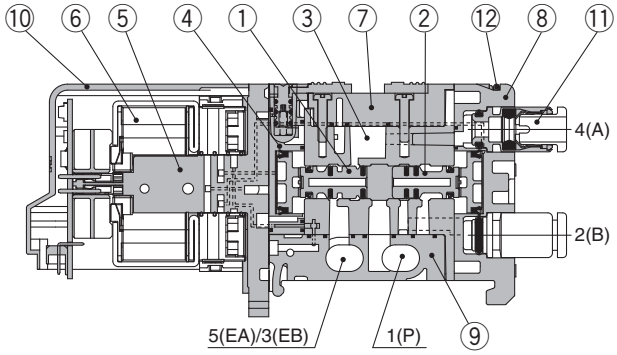

SJ2A60K [Avec clapet antiretour de contre-pression]

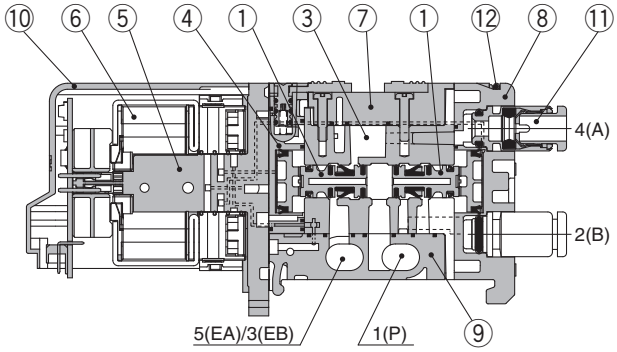

Nomenclature

N°	Description	Matériaux	Note
1	**Ensemble tiroir**	Résine/HNBR	N.F. (Normalement fermé)
2	**Ensemble tiroir**	Résine/HNBR	N.O. (Normalement ouvert)
3	**Corps**	Alliage de zinc	—
4	**Plaque de fixation**	Résine	Blanc
5	**Adaptateur pilote**	Résine	Blanc
6	**Ensemble distributeur pilote**	—	—
7	**Couvercle du corps**	Résine	Blanc
8	**Bloc raccord**	Résine	Blanc
9	**Ensemble couvercle inférieur**	Résine	Blanc
10	**Couvercle indicateur lum**	Résine	Bleu clair

Pièces de rechange

N°	Description	Réf.
11	**Raccord instantané**	Reportez-vous aux réf. des raccords instantanés en page 142.
12	**Clip**	SJ2000-CL-1 (10 pcs.)

SJ3000 : Modèle à connectique filaire

Symbole

4/2 monostable

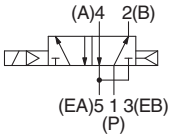

4/2 monostable avec clapet antiretour de contre-pression

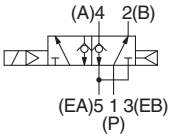

4/2 bistable

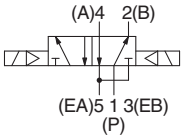

4/2 bistable avec clapet antiretour de contre-pression

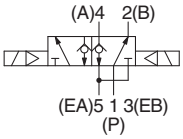

4/3 centre fermé

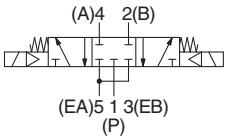

4/3 centre ouvert

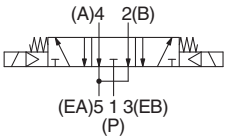

4/3 centre sous pression

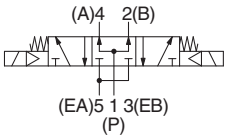

Nomenclature

N°	Description	Matériaux	Note
1	**Ensemble tiroir**	Résine/HNBR (Électrodistributeur 3 positions : Aluminium/HNBR)	—
2	**Corps**	Alliage de zinc*1	—
3	**Plaque de fixation**	Résine	Blanc
4	**Adaptateur pilote**	Résine	Blanc
5	**Ensemble distributeur pilote**	—	—
6	**Couvercle du corps**	Résine	Blanc
7	**Bloc raccord**	Résine	Blanc
8	**Ensemble couvercle inférieur**	Résine	Blanc
9	**Couvercle indicateur lum**	Résine	Bleu clair

*1 De l'aluminium moulé est utilisé pour le SJ3000A.

Pièces de rechange

N°	Description	Réf.
10	**Raccord instantané**	Reportez-vous aux réf. des raccords instantanés en page 142.
11	**Clip**	SJ3000-CL-1 (10 pcs.)

4/2 monostable

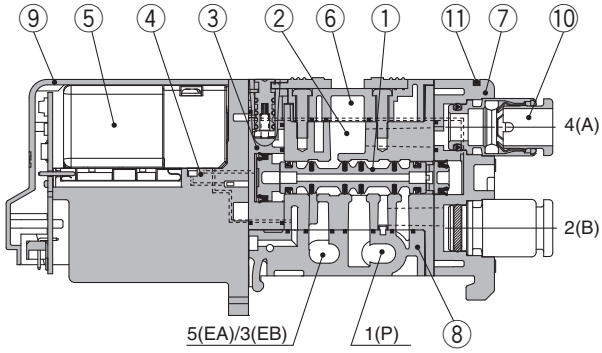

4/2 bistable

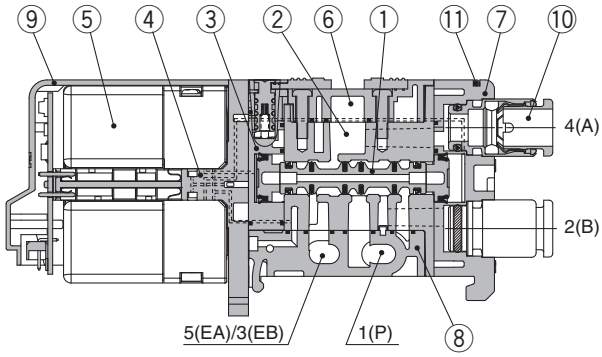

4/3 centre fermé/centre ouvert/centre sous pression

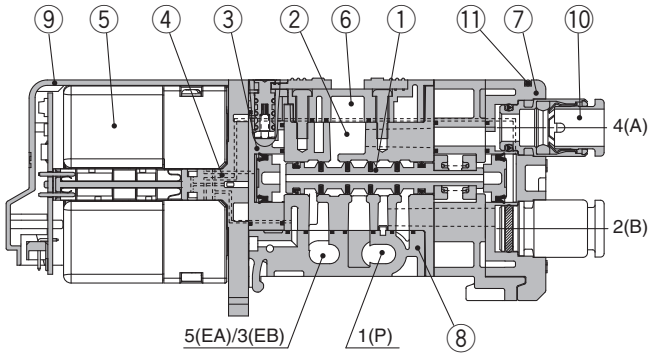

SJ3260K [Avec clapet antiretour de contre-pression]

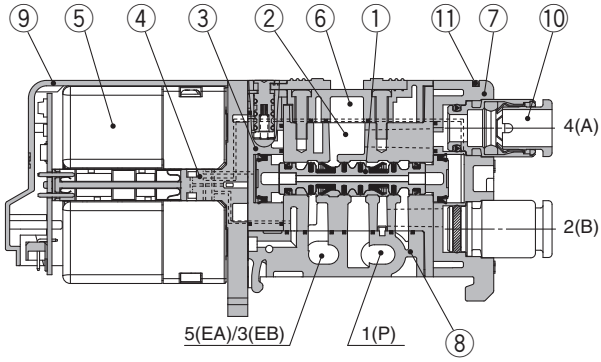

SJ3000 : Modèle à connectique filaire

Symbole

Distributeur 2x3/2, 4 positions
SJ3A60 [distributeur N.F. x 2]

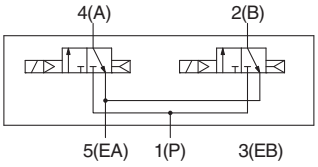

SJ3A60K avec clapet antiretour de contre-pression

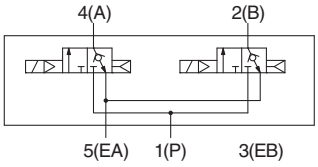

SJ3B60 [distributeur N.O. x 2]

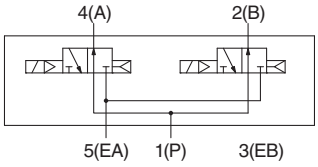

SJ3B60K avec clapet antiretour de contre-pression

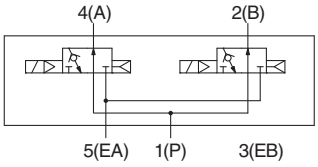

SJ3C60 [distributeur N.F., N.O x 1 (chacun)]

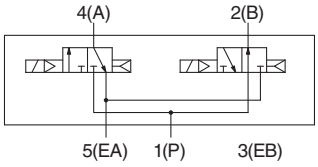

SJ3C60K avec clapet antiretour de contre-pression

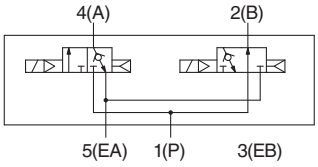

SJ3A60 [distributeur N.F. x 2]

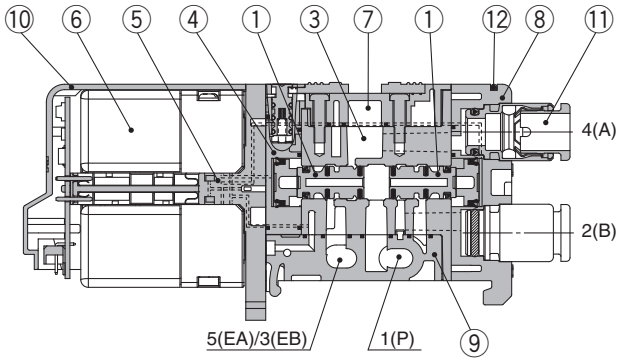

SJ3B60 [distributeur N.O. x 2]

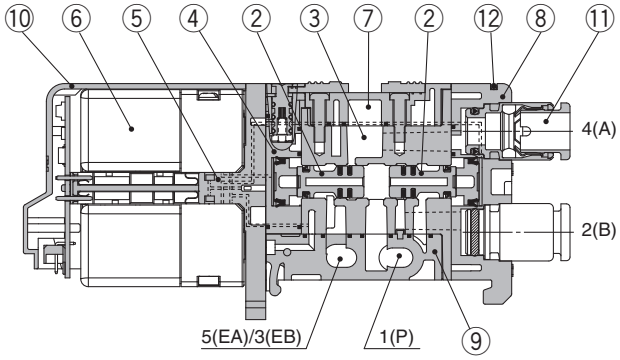

SJ3C60 [distributeur N.F., distributeur N.O x 1 (chacun)]

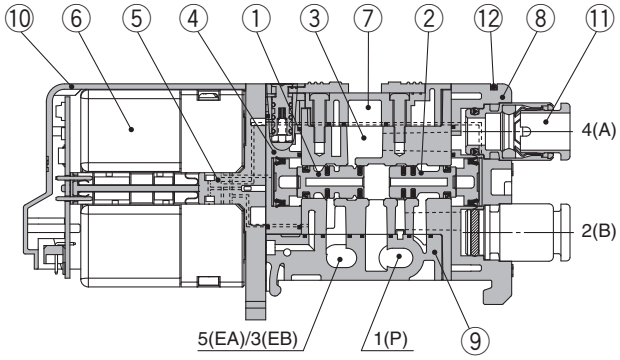

SJ3A60K [Avec clapet antiretour de contre-pression]

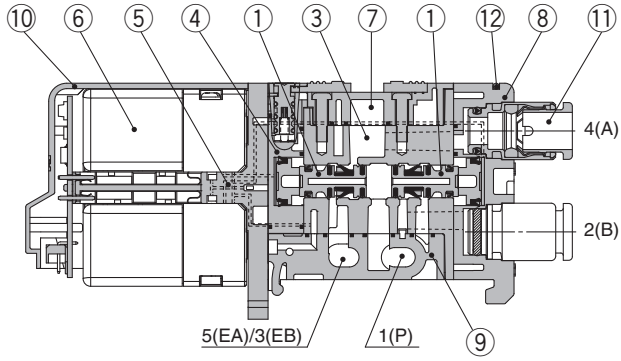

Nomenclature

N°	Description	Matériaux	Note
1	**Ensemble tiroir**	Résine/HNBR	N.F. (Normalement fermé)
2	**Ensemble tiroir**	Résine/HNBR	N.O. (Normalement ouvert)
3	**Corps**	Alliage de zinc	—
4	**Plaque de fixation**	Résine	Blanc
5	**Adaptateur pilote**	Résine	Blanc
6	**Ensemble distributeur pilote**	—	—
7	**Couvercle du corps**	Résine	Blanc
8	**Bloc raccord**	Résine	Blanc
9	**Ensemble couvercle inférieur**	Résine	Blanc
10	**Couvercle indicateur lum**	Résine	Bleu clair

Pièces de rechange

N°	Description	Réf.
11	**Raccord instantané**	Reportez-vous aux réf. des raccords instantanés en page 142.
12	**Clip**	SJ3000-CL-1 (10 pcs.)

Embase à connectique embrochable
Embase à connectique filaire

Série ***SJ1000/2000/3000/4000***

p. 29

Embase à connectique embrochable
Connecteur sub-D/Câble plat

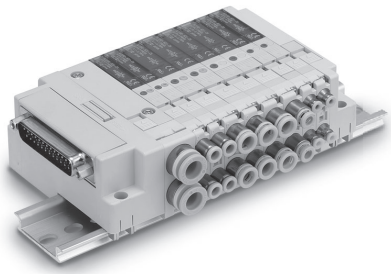

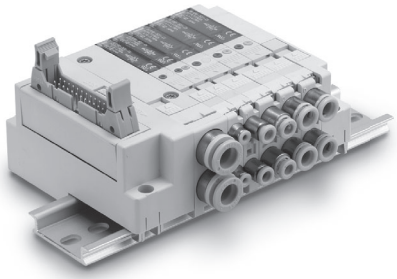

p. 33

Embase à connectique filaire
Connecteur sub-D/Câble plat

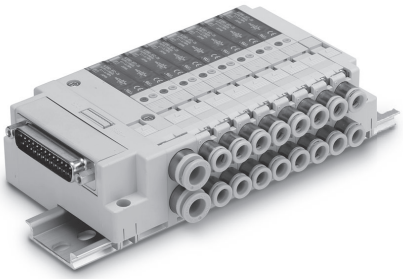

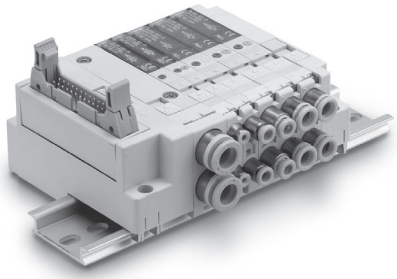

p. 61

Embase à connectique embrochable
Type intégré EX180 (pour sortie) transmission série Système

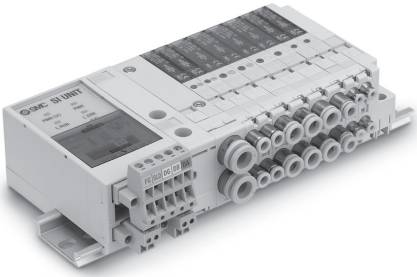

p. 77

Embase à connectique embrochable
Système de passerelle EX510 Système de transmission série

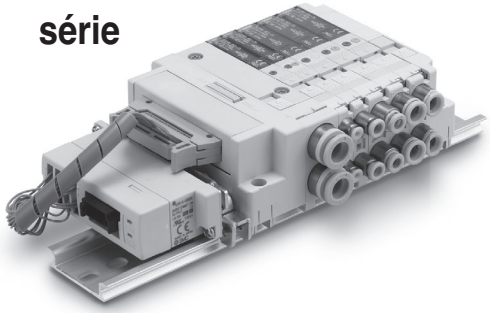

Modèle à connectique embrochable
Connecteur sub-D/câble plat
Série SJ1000/2000/3000

*1 Sauf SJ3000

RoHS

Il n'est pas possible de passer une commande avec uniquement la réf. de l'embase. Assurez-vous de commander les électrodistributeurs pour le montage en même temps en vous référant à l'exemple de commande.

Pour passer commande

● Embase embrochable

SS5J 3 – □ 60 F D 1 – 05 U □ □ □

❶ ❷ ❸ ❹ ❺ ❻ ❼ ❽ ❾ ❿

❶ Série

1	SJ1000
2	SJ2000
3	SJ3000 (SJ1000/2000/3000 combinés*1)

*1 Sélectionnez « 3 » pour la combinaison de distributeurs SJ1000 et SJ2000.

❷ Type de montage

—	Standard*1
M	Montage combiné*2

*1 Sélectionnez « — » si vous utilisez des distributeurs d'une seule série parmi les séries SJ1000, 2000 et 3000.
*2 Sélectionnez « M » si des distributeurs des séries SJ1000, SJ2000 et SJ3000 doivent être montés sur la même embase.

❸ Type de connecteur

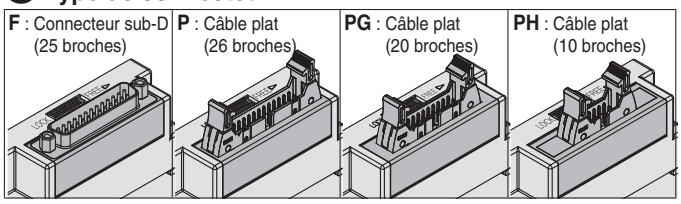

❹ Position de montage du connecteur

Symbole	Position de montage
D	Côté D

❺ Sens de connexion du connecteur

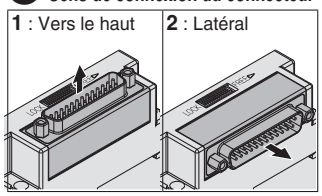

❻ Stations de distributeur

F : Connecteur sub-D

Symbole	Stations	Note
01	1 station	Jusqu'à 24 électro-distributeurs peuvent être sélectionnés.
⋮	⋮	
24	24 stations	

P : Câble plat (26 broches)

Symbole	Stations	Note
01	1 station	Jusqu'à 24 électro-distributeurs peuvent être sélectionnés.
⋮	⋮	
24	24 stations	

PG : Câble plat (20 broches)

Symbole	Stations	Note
01	1 station	Jusqu'à 18 électro-distributeurs peuvent être sélectionnés.
⋮	⋮	
18	18 stations	

PH : Câble plat (10 broches)

Symbole	Stations	Note
01	1 station	Jusqu'à 8 électro-distributeurs peuvent être sélectionnés.
⋮	⋮	
08	8 stations	

* Ce nombre inclut l'ensemble bloc d'obturation. Les câblages monostable et bistable étant disponibles pour l'ensemble bloc d'obturation, sélectionnez un modèle compatible avec la caractéristique de câblage du distributeur à utiliser. (Reportez-vous à la page 105.)

❼ Position de montage du bloc SUP/EXH

U	Côté U
D	Côté D
B	Deux côtés
M*1	Caractéristiques spéciales

*1 Indiquez les caractéristiques techniques requises (y compris les raccordements autres que Ø 8) sur la fiche de configuration de l'embase.

❽ Type de pilote

—	Pilotage interne
S	Pilotage interne, silencieux intégré
R	Pilotage externe
RS	Pilotage externe, silencieux intégré

* Il est inutile de saisir quelque chose lorsque la position de montage du bloc SUP/EXH « M » est sélectionnée.
* L'orifice 3/5(E) est connecté pour le modèle avec silencieux intégré.

❾ Raccord du bloc SUP/EXH

—	L	B
Raccord droit Avec pilotage externe Orifice X, PE : raccord coudé	Raccord coudé (Vers le haut) Avec pilotage externe Orifice X, PE : raccord droit	Raccord coudé (Vers le bas) Avec pilotage externe Orifice X, PE : raccord coudé

* Il est inutile de saisir quelque chose lorsque la position de montage du bloc SUP/EXH « M » est sélectionnée.

❿ Longueur du rail DIN

—	Longueur standard	
2	2 stations	Spécifiez une longueur supérieure à celle du rail standard.
⋮	⋮	
24	24 stations	

* Indiquez le nombre de stations de distributeur sans dépasser le nombre maximum.

Pour passer commande des embases multiples

Exemple de commande (SS5J3-60PD2-□)

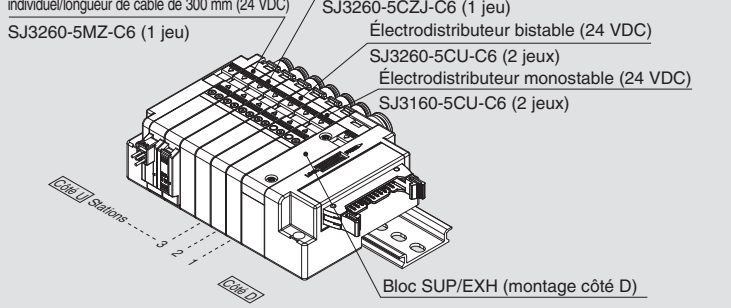

SS5J3-60PD2-06D ····· 1 jeu (réf. embase)
* **SJ3160-5CU-C6 ····· 2 jeux (réf. électrodistributeur monostable)**
* **SJ3260-5CU-C6 ····· 2 jeux (réf. électrodistributeur bistable)**
* **SJ3260-5CZJ-C6 ····· 1 jeu (électrodistributeur bistable avec interrupteur)**
* **SJ3260-5MZ-C6 ····· 1 jeu (électrodistributeur bistable, câblage individuel/réf. longueur de câble de 300 mm)**

L'astérisque désigne le symbole de l'assemblage. Ajoutez-le à la référence de l'électrodistributeur, etc.

* Pour la disposition des distributeurs, le distributeur le plus près du côté D est considéré comme étant la 1ère station.
* Sous la référence de l'embase multiple, indiquez les distributeurs à monter dans l'ordre depuis la 1ère station comme le montre la figure ci-dessus. Si la disposition est trop compliquée, servez-vous d'une fiche de configuration de l'embase pour spécifier les détails.
* Lors de la commande d'une embase, indiquez les références des distributeurs à monter dessus. (Il n'est pas possible de passer une commande avec uniquement la réf. de l'embase.)

Pour passer commande des électrodistributeurs

Standard SJ 3 1 60 □ □ □ □ – 5 □ C U □ – C6 – □

Avec interrupteur SJ 3 1 60 □ □ □ – 5 □ C Z J □ – C6 – □

Câblage individuel [Pour un montage combiné]*1 SJ 3 1 60 □ □ □ □ – 5 □ M Z □ – C6

❶ ❷ ❸ ❹ ❺ ❻ ❼ ❽ ❾ ❿ ⓫ ⓬ ⓭ ⓮

*1 Reportez-vous aux pages 95 et 96 pour le câblage individuel non embrochable spécifique.

❶ Série

1	SJ1000
2	SJ2000
3	SJ3000

❷ Type of actuation

1	Électrodistributeur 4/2 monostable
2	Électrodistributeur 4/2 bistable
3	4/3 centre fermé
4	4/3 centre ouvert
5	4/3 centre sous pression

A	Distributeur 2x3/2 : N.F./N.F.
B	Distributeur 2x3/2 : N.O./N.O.
C	Distributeur 2x3/2 : N.F./N.O.

* Reportez-vous aux pages 24 à 27 pour les symboles.
* Le modèle à débit élevé (« A ») est disponible uniquement pour les types de fonction « 1 » et « 2 ».

❸

—	Modèle à débit standard
A*1	Modèle à débit élevé

*1 Série SJ3000 uniquement

❹ Type de pilote

—	Pilotage interne
R	Pilotage externe

* La caractéristique du pilotage externe n'est pas compatible avec les distributeurs 2x3/2, 4 positions.

❺ Clapet antiretour de contre-pression

—	Aucun
K	Intégré

* Les électrodistributeurs 5/3 et à débit élevé (« A ») ne peuvent pas être équipés d'un clapet anti-retour de contre-pression.

❻ Type de bobine

Symbole	Type de bobine	SJ1000	SJ2000	SJ3000(A)
—	Standard	—	●	●
T	Avec circuit économique d'énergie (Modèle à service continu)	●	●	●

* Assurez-vous de sélectionner « avec circuit d'économie d'énergie » lorsque le distributeur doit être activé en continu sur de longues périodes.
* Pour la série SJ1000, seul le type à circuit d'économie d'énergie est disponible.

❼ Tension nominale

5	24 VDC
6	12 VDC

❽ Caractéristiques communes

—	Commun positif
N	Commun négatif

* Pour le type non polarisé, il est inutile de sélectionner un symbole.

❾ Connexion du connecteur

Symbole	C : Pour câblage centralisé	M : Câblage individuel, avec câble Longueur 300 mm	MN : Câblage individuel, sans câble (connecteur, support)	MO : Câblage individuel, sans connecteur
		Avec fixation du circuit imprimé	Avec fixation du circuit imprimé	Avec fixation du circuit imprimé
SJ1000	●	—	—	—
SJ2000	●	●	●	●
SJ3000	●	●	●	●

* Les types de connexion comportant le symbole « M□ » ne peuvent pas utiliser le signal de pilotage du câblage commun du connecteur multiple. Pour plus de détails, reportez-vous au « Schéma de câblage du connecteur » à la page 17.
* Pour commander un bloc connecteur séparément, reportez-vous aux pages 144 et 145.

❿ Visualisation et protection de circuit

Symbole	Caractéristiques techniques	SJ1000	SJ2000	SJ3000(A)
U	Avec visualisation et protection de circuit (Type non polarisé)	—	●	●
Z	Avec visualisation et protection de circuit (Type polarisé)	●	●	●

* En utilisant les modèles avec circuit d'économie d'énergie, interrupteur et câblage individuel, vous ne pouvez pas sélectionner le type non-polarisé.

⓫ Avec interrupteur

SJ1000	SJ2000	SJ3000(A)
—	●	●

⓬ Commande manuelle

Symbole/caractéristique	SJ1000	SJ2000	SJ3000(A)
— : Modèle à poussoir non verrouillable	●	●	●
D : Modèle à poussoir verrouillable	●	●	●
F : Modèle manuel à verrouillage coulissant	—	●	●

⓭ Raccordement A, B

En mm/raccord instantané

Symbole	Orifice A, B		SJ1000	SJ2000	SJ3000	SJ3000A
C2	Droit	Ø 2	●	●	●	—
C4	Droit	Ø 4	●	●	●	●
C6	Droit	Ø 6	—	—	●	●
L2	Coudé, Entrée vers le haut	Ø 2	—	●	●	—
L4	Coudé, Entrée vers le haut	Ø 4	—	●	●	●
L6	Coudé, Entrée vers le haut	Ø 6	—	—	●	●
B2	Coudé, Entrée vers le bas	Ø 2	—	●	●	—
B4	Coudé, Entrée vers le bas	Ø 4	—	●	●	●
B6	Coudé, Entrée vers le bas	Ø 6	—	—	●	●

En pouces/raccord instantané

Symbole	Orifice A, B		SJ1000	SJ2000	SJ3000	SJ3000A
N1	Droit	Ø 1/8"	—	●	●	—
N3	Droit	Ø 5/32"	—	●	●	●
N7	Droit	Ø 1/4"	—	—	●	●
LN1	Coudé, Entrée vers le haut	Ø 1/8"	—	●	●	—
LN3	Coudé, Entrée vers le haut	Ø 5/32"	—	●	●	●
LN7	Coudé, Entrée vers le haut	Ø 1/4"	—	—	●	●
BN1	Coudé, Entrée vers le bas	Ø 1/8"	—	●	●	—
BN3	Coudé, Entrée vers le bas	Ø 5/32"	—	●	●	●
BN7	Coudé, Entrée vers le bas	Ø 1/4"	—	—	●	●

Raccord taraudé

Symbole	Orifice A, B	SJ1000	SJ2000	SJ3000	SJ3000A
M3	M3 x 0.5	—	●	—	—
M5	M5 x 0.8	—	—	●	●

⓮ Caractéristiques du câblage d'électrodistributeur monostable

—	Câblage monostable
D	Câblage bistable

* Il est inutile de saisir quelque chose pour les électrodistributeurs 4/2 bistables, 4/3 et 2x3/2. Sélectionnez ceci quand les numéros inutilisés pour le câblage sont déterminés. Reportez-vous à la page 17 pour plus de détails.

⚠ Classe de protection classe Ⅲ (Marque :)

Modèle à connectique embrochable
Connecteur sub-D/câble plat
Série SJ4000

CE UK CA

RoHS

Il n'est pas possible de passer une commande avec uniquement la réf. de l'embase. Assurez-vous de commander les électrodistributeurs pour le montage en même temps en vous référant à l'exemple de commande.

Pour passer commande

● Embase à connecteur

SS5J 4 – □ 60 □ D □ – □ □ □ □

❶ ❷ ❸ ❹ ❺ ❻ ❼ ❽ ❾

❶ Série

4	SJ4000

❷ Modèle à fixation combinée

—	Standard (dédié SJ4000)
M	Montage mixte

∗ Laissez vide si vous utilisez une seule série.
∗ Sélectionnez « M » si des distributeurs des séries SJ1000, SJ2000 et SJ3000 doivent être montés sur la même embase.

❸ Modèle à connectique embrochable

F : Connecteur sub-D (25 broches)	P : Câble plat (26 broches)	PG : Câble plat (20 broches)	PH : Câble plat (10 broches)

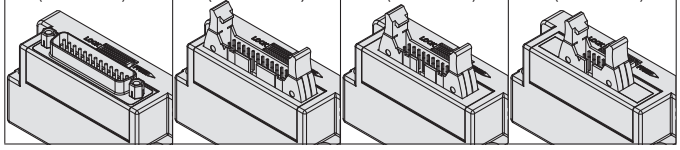

❹ Position de montage du connecteur

D	Côté D

❺ Sens de connexion du connecteur

1 : Vers le haut	2 : Latéral

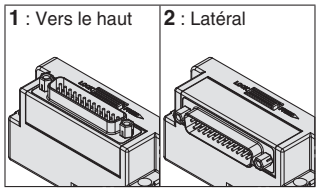

❻ Stations de distributeur

F : Connecteur sub-D

Symbole	Stations	Note
01	1 station	Jusqu'à 24 électrodistributeurs peuvent être sélectionnés.
⋮	⋮	
24	24 stations	

P : Câble plat (26 broches)

Symbole	Stations	Note
01	1 station	Jusqu'à 24 électrodistributeurs peuvent être sélectionnés.
⋮	⋮	
24	24 stations	

PG : Câble plat (20 broches)

Symbole	Stations	Note
01	1 station	Jusqu'à 18 électrodistributeurs peuvent être sélectionnés.
⋮	⋮	
18	18 stations	

PH : Câble plat (10 broches)

Symbole	Stations	Note
01	1 station	Jusqu'à 8 électrodistributeurs peuvent être sélectionnés.
⋮	⋮	
08	8 stations	

∗ Ce nombre inclut le bloc d'obturation. Les câblages monostable et bistable étant disponibles pour le bloc d'obturation, sélectionnez un modèle compatible avec la caractéristique de câblage du distributeur à utiliser. (Reportez-vous à la page 105.)

❼ Position de montage du bloc SUP/EXH

U	Côté U
D	Côté D
B	Deux côtés
M	Caractéristiques spéciales

∗ Les caractéristiques spéciales (dont les instructions pour les raccordements autres que Ø 10 du bloc SUP/EXH standard) doivent être indiquées séparément sur une fiche de configuration de l'embase.
∗ Pour 11 stations de distributeur ou plus, « B » (des deux côtés) est recommandé.

❽ Type de pilotage

—	Pilotage interne
S	Pilotage interne, silencieux intégré
R	Pilotage externe

∗ Il est inutile de saisir quelque chose lorsque la position de montage du bloc SUP/EXH « M » est sélectionnée.
∗ Le raccord 3/5(E) est bouché pour le modèle à silencieux intégré (« S »).
∗ Le SJ 4 0 0 0 ne dispose pas du modèle à pilotage interne et silencieux intégré (« RS »).

❾ Longueur du rail DIN

—	Longueur standard
2	2 stations
⋮	⋮
24	24 stations

Spécifiez une longueur supérieure à celle du rail standard.

∗ Indiquez le nombre de stations de distributeur sans dépasser le nombre maximum.

Pour passer commande des embases multiples

Exemple de commande (SS5J4-60FD2-05D)

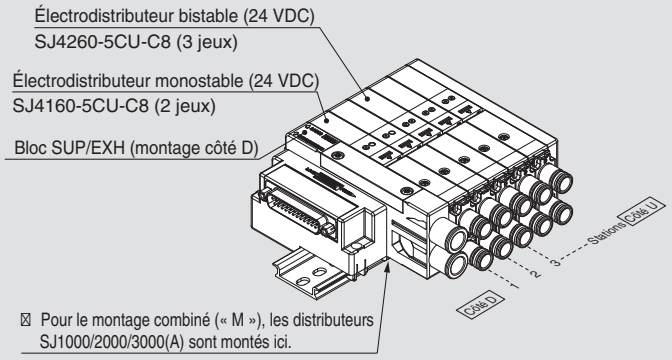

⊠ Pour le montage combiné (« M »), les distributeurs SJ1000/2000/3000(A) sont montés ici.

SS5J4-60FD2-05D ····· 1 jeu (réf. embase)
∗ SJ4160-5CU-C8 ····· 2 jeux (réf. électrodistributeur monostable)
∗ SJ4260-5CU-C8 ····· 3 jeux (réf. électrodistributeur bistable)
→ L'astérisque désigne le symbole de l'assemblage. Ajoutez-le devant les références des électrodistributeurs, etc.

∗ Pour la disposition des distributeurs, le distributeur le plus près du côté D est considéré comme étant la 1ère station.
∗ Sous la référence de l'embase multiple, indiquez les distributeurs à monter dans l'ordre depuis la 1ère station comme le montre la figure ci-dessus. Si la disposition est trop compliquée, servez-vous d'une fiche de configuration de l'embase pour spécifier les détails.
∗ Lors de la commande d'une embase, indiquez les références des distributeurs à monter dessus. (Il n'est pas possible de passer une commande avec uniquement la réf. de l'embase.)

∗ Pour le montage combiné (« M ») de distributeurs SJ4000 et SJ1000/2000/3000, les distributeurs SJ1000/2000/3000 sont montés du côté D du bloc SUP/EXH du côté D du SJ4000.
∗ La série SJ4000 ne dispose pas d'un raccord instantané coudé.

Pour passer commande des électrodistributeurs

SJ4 ❶ 60 ❷ T ❸ – 5 ❹ ❺ C ❻ U ❼ ❽ – ❾ – ❿

❶ Fonction

1	Électrodistributeur 5/2 monostable
2	Électrodistributeur 5/2 bistable
3	5/3 centre fermé
4	5/3 centre ouvert
5	5/3 centre sous pression
A	Distributeur 2x3/2 : N.F./N.F.
B	Distributeur 2x3/2 : N.O./N.O.
C	Distributeur 2x3/2 : N.F./N.O.

∗ Reportez-vous aux pages 22 et 23 pour les symboles.

❷ Type de pilotage

—	Pilotage interne
R	Pilotage externe

∗ La caractéristique pilotage externe n'est pas compatible avec les distributeurs 2x3/2, 4 positions.

❸ Type de bobine

—	Standard
T	Avec circuit d'économie d'énergie (Modèle à service continu)

∗ Assurez-vous de sélectionner « avec circuit d'économie d'énergie » lorsque le distributeur doit être activé en continu sur de longues périodes.

❹ Tension nominale

5	24 VDC

∗ 12 VDC non disponible pour le SJ4000.

❺ Caractéristique du commun

—	Commun positif
N	Commun négatif

∗ Laissez vide pour le type non polarisé.

❻ Entrée du connecteur

C	Dédiée pour câblage centralisé

❼ Visualisation et protection de circuit

U	Avec visualisation et protection de circuit (Type non polarisé)
Z	Avec visualisation et protection de circuit (Type polarisé)

∗ Lorsque le modèle à circuit d'économie d'énergie est utilisé, le type non polarisé ne peut pas être sélectionné.

❽ Commande manuelle

—	Modèle à poussoir non verrouillable	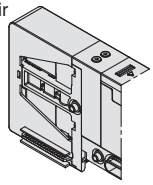
D	Modèle à poussoir verrouillable	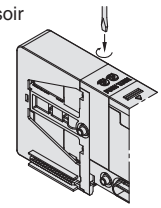

❾ Raccordement A, B
En mm/raccord instantané

C6	Droit	Ø 6	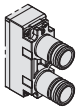
C8		Ø 8	

❿ Caractéristique de câblage électrodistributeur monostable

—	Câblage monostable
D	Câblage bistable

∗ Laissez vide pour les électrodistributeurs 5/2 bistables, 5/3 et 5/4.

∗ Les distributeurs de la série SJ4000 ne peuvent pas être équipés d'un clapet anti-retour de contre-pression.
∗ La série SJ4000 ne dispose pas de raccord instantané coudé ou en pouces pour raccord A, B.

Modèle à connectique filaire
Connecteur sub-D/câble plat

∗1 Sauf SJ3000

RoHS

Série SJ2000/3000

Il n'est pas possible de passer une commande avec uniquement la réf. de l'embase. Assurez-vous de commander les électrodistributeurs pour le montage en même temps en vous référant à l'exemple de commande.

Pour passer commande

● Embase filaire

SS5J 3 – 60 L F D 1 – □ 05 U □ □ □

❶ ❷ ❸ ❹ ❺ ❻ ❼ ❽ ❾ ❿ ⓫

❶ Série

2	SJ2000
3	SJ3000

❷ Type de câble

❹ Position de montage du connecteur

Symbole	Position de montage
D	Côté D

❸ Type de connecteur

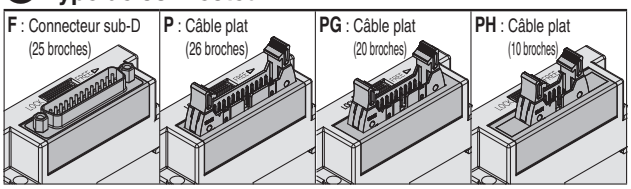

❺ Sens de connexion du connecteur

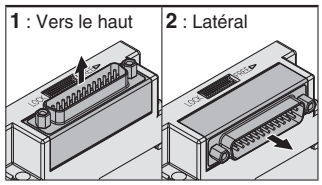

❻ Caractéristiques du câblage de l'embase

—	Tous les câblages bistables∗1
S	Tous les câblages monostables∗2

∗1 Câblage bistable : des distributeurs 4/2 monostables, 4/2 bistables, 4/3 et 5/4 peuvent être utilisés sur toutes les stations de l'embase.
∗2 Tous les câblages monostables : disponible uniquement pour les embases avec des distributeurs 4/2 monostables sur toutes les stations Notez que les distributeurs 4/2 bistables, 4/3 et 5/4 ne peuvent pas être utilisés.
∗ Si nécessaire, une combinaison de câblage monostable et bistable est disponible en exécution spéciale.

❼ Station de distributeur

F :

Symbole	Stations	Note
02	2 stations	Câblage bistable
⋮	⋮	
10	10 stations	
02	2 stations	Câblage monostable
⋮	⋮	
20	20 stations	

P : Câble plat (26 broches)

Symbole	Stations	Note
02	2 stations	Câblage bistable
⋮	⋮	
10	10 stations	
02	2 stations	Câblage monostable
⋮	⋮	
20	20 stations	

PG : Câble plat (20 broches)

Symbole	Stations	Note
02	2 stations	Câblage bistable
⋮	⋮	
09	9 stations	
02	2 stations	Câblage monostable
⋮	⋮	
18	18 stations	

PH : Câble plat (10 broches)

Symbole	Stations	Note
02	2 stations	Câblage bistable
⋮	⋮	
04	4 stations	
02	2 stations	Câblage monostable
⋮	⋮	
08	8 stations	

∗ Ce nombre inclut l'ensemble bloc d'obturation.
∗ Le type de câble est applicable uniquement lorsqu'il y a 2 stations ou plus.

❽ Position de montage du bloc SUP/EXH

U	Côté U
D	Côté D
B	Deux côtés
M∗1	Caractéristiques spéciales

∗1 Indiquez les caractéristiques techniques requises (y compris les raccordements autres que Ø 8) sur la fiche de configuration de l'embase.
∗ En raison de la longueur de l'ensemble câble, le nombre max. de blocs d'alimentation et d'échappement pouvant être installés est de 3 au total : un entre des stations, un du côté D et un à l'extrémité U de l'embase.

❾ Type de pilote

—	Pilotage interne
S	Pilotage interne, silencieux intégré
R	Pilotage externe
RS	Pilotage externe, silencieux intégré

∗ Il est inutile de saisir quelque chose lorsque la position de montage du bloc SUP/EXH « M » est sélectionnée.

❿ Raccord du bloc SUP/EXH

—	L	B
Raccord droit Avec pilotage externe Orifice X, PE : raccord coudé	Raccord coudé (Vers le haut) Avec pilotage externe Orifice X, PE : raccord droit	Raccord coudé (Vers le bas) Avec pilotage externe Orifice X, PE : raccord coudé

∗ Il est inutile de saisir quelque chose lorsque la position de montage du bloc SUP/EXH « M » est sélectionnée.

⓫ Longueur du rail DIN

—	Longueur standard	
3	3 stations	Spécifiez une longueur supérieure à celle du rail standard.
⋮	⋮	
20	20 stations	

∗ Indiquez le nombre de stations de distributeur sans dépasser le nombre maximum.

Pour passer commande des embases multiples

Exemple de commande (SS5J3-60LPD2)

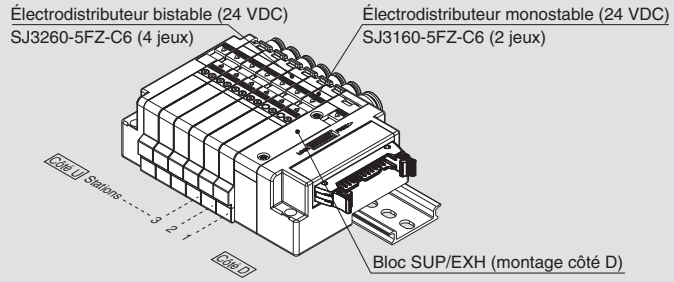

SS5J3-60LPD2-06D·····1 jeu (réf. embase)
∗ **SJ3160-5FZ-C6 ·····2 jeux (réf. électrodistributeur monostable)**
∗ **SJ3260-5FZ-C6 ·····4 jeux (réf. électrodistributeur bistable)**

L'astérisque désigne le symbole de l'assemblage. Ajoutez-le à la référence de l'électrodistributeur, etc.

· Pour la disposition des distributeurs, le distributeur le plus près du côté D est considéré comme étant la 1ère station.
· Sous la référence de l'embase multiple, indiquez les distributeurs à monter dans l'ordre depuis la 1ère station comme le montre la figure ci-dessus. Si la disposition est trop compliquée, servez-vous d'une fiche de configuration de l'embase pour spécifier les détails.
∗ Lors de la commande d'une embase, indiquez les références des distributeurs à monter dessus. (Il n'est pas possible de passer une commande avec uniquement la réf. de l'embase.)

Pour passer commande des électrodistributeurs

SJ 3 1 60 □ □ □ □ – 5 □ F Z □ – C6

❶ ❷ ❸ ❹ ❺ ❻ ❼ ❽ ❾ ❿ ⓫ ⓬

❶ Série

2	SJ2000
3	SJ3000

❷ Action

1	Électrodistributeur 4/2 monostable
2	Électrodistributeur 4/2 bistable
3	4/3 centre fermé
4	4/3 centre ouvert
5	4/3 centre sous pression
A	Distributeur 2x3/2 : N.F./N.F.
B	Distributeur 2x3/2 : N.O./N.O.
C	Distributeur 2x3/2 : N.F./N.O.

∗ Reportez-vous aux pages 24 à 27 pour les symboles.
∗ Le modèle à débit élevé (« A ») est disponible uniquement pour les types de fonction « 1 » et « 2 ».

❸

—	Modèle à débit standard
A∗1	Modèle à débit élevé

∗1 Série SJ3000 uniquement

❹ Type de pilote

—	Pilotage interne
R	Pilotage externe

∗ La caractéristique du pilotage externe n'est pas compatible avec les distributeurs 2x3/2, 4 positions.

❺ Clapet antiretour de contre-pression

—	Aucun
K	Intégré

∗ Les électrodistributeurs 5/3 et à débit élevé (« A ») ne peuvent pas être équipés d'un clapet anti-retour de contre-pression.

❻ Type de bobine

—	Standard
T	Avec circuit d'économie d'énergie (Modèle à service continu)

∗ Assurez-vous de sélectionner « avec circuit d'économie d'énergie » lorsque le distributeur doit être activé en continu sur de longues périodes.

❼ Tension nominale

5	24 VDC
6	12 VDC

❽ Caractéristiques communes

—	Commun positif
N	Commun négatif

❾ Connexion du connecteur

F : Pour câblage centralisé, type de câble

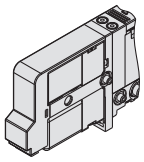

⓫ Commande manuelle

— : Modèle à poussoir non verrouillable	**D** : Modèle à poussoir verrouillable	**F** : Modèle manuel à verrouillage coulissant
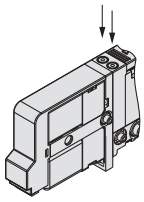	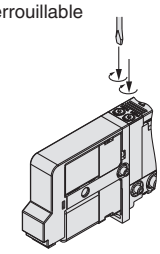	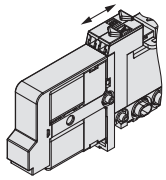

⓫ Visualisation et protection de circuit

Z	Avec visualisation et protection de circuit

⓬ Raccordement A, B

En mm/raccord instantané

Symbole			Orifice A, B	SJ2000	SJ3000	SJ3000A	
C2	Droit		Ø 2	●	●	—	
C4	Droit		Ø 4	●	●	●	
C6	Droit		Ø 6	—	●	●	
L2	Coudé	Entrée vers le haut	Ø 2	●	●	—	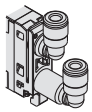
L4	Coudé	Entrée vers le haut	Ø 4	●	●	●	
L6	Coudé	Entrée vers le haut	Ø 6	—	●	●	
B2	Coudé	Entrée vers le bas	Ø 2	●	●	—	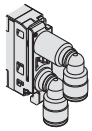
B4	Coudé	Entrée vers le bas	Ø 4	●	●	●	
B6	Coudé	Entrée vers le bas	Ø 6	—	●	●	

En pouces/raccord instantané

Symbole			Orifice A, B	SJ2000	SJ3000	SJ3000A	
N1	Droit		Ø 1/8"	●	●	—	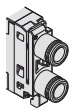
N3	Droit		Ø 5/32"	●	●	●	
N7	Droit		Ø 1/4"	—	●	●	
LN1	Coudé	Entrée vers le haut	Ø 1/8"	●	●	—	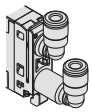
LN3	Coudé	Entrée vers le haut	Ø 5/32"	●	●	●	
LN7	Coudé	Entrée vers le haut	Ø 1/4"	—	●	●	
BN1	Coudé	Entrée vers le bas	Ø 1/8"	●	●	—	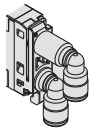
BN3	Coudé	Entrée vers le bas	Ø 5/32"	●	●	●	
BN7	Coudé	Entrée vers le bas	Ø 1/4"	—	●	●	

Raccord taraudé

Symbole	Orifice A, B	SJ2000	SJ3000	SJ3000A	
M3	M3 x 0.5	●	—	—	
M5	M5 x 0.8	—	●	●	

⚠ Classe de protection classe Ⅲ (Marque :)

Câblage électrique de l'embase : Modèle à connectique embrochable (non polarisé)

Type 60F : Connecteur sub-D (25 broches)

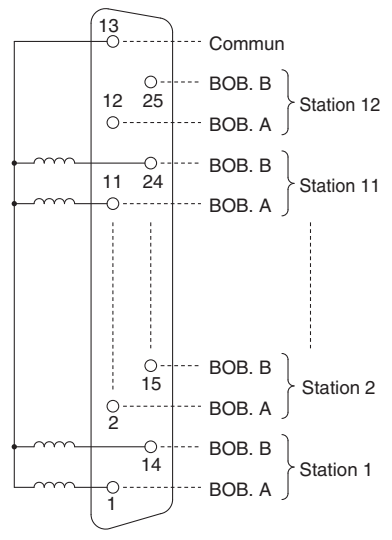

* Ces circuits sont prévus pour des caractéristiques allant jusqu'à 12 stations de distributeur 4/2 bistable, 4/3 et 2 x 3/2. Le branchement doit être effectué dans l'ordre suivant 1→14 →2→15 sans oublier un seul connecteur.

Type 60P : Câble plat (26 broches)

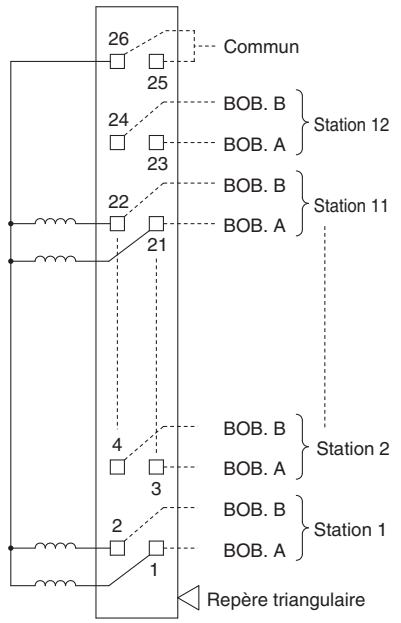

* Ces circuits sont prévus pour des caractéristiques allant jusqu'à 12 stations de distributeur 4/2 bistable, 4/3 et 2 x 3/2. Le branchement doit être effectué dans l'ordre suivant 1→2 →3→4 sans oublier un seul connecteur.

Type 60PG : Câble plat (20 broches)

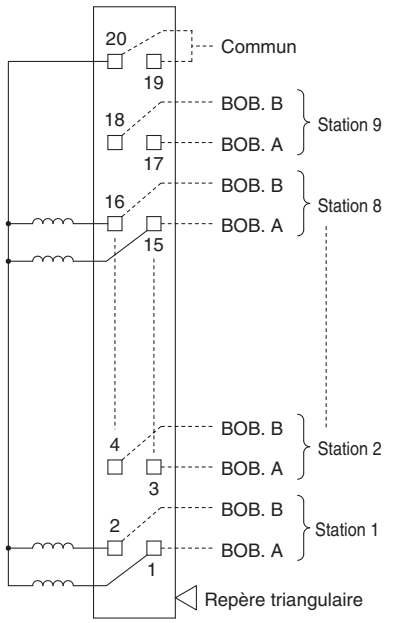

* Ces circuits sont prévus pour des caractéristiques allant jusqu'à 9 stations de distributeur 4/2 bistable, 4/3 et 2 x 3/2. Le branchement doit être effectué dans l'ordre suivant 1→2 →3→4 sans oublier un seul connecteur.

Type 60PH : Câble plat (10 broches)

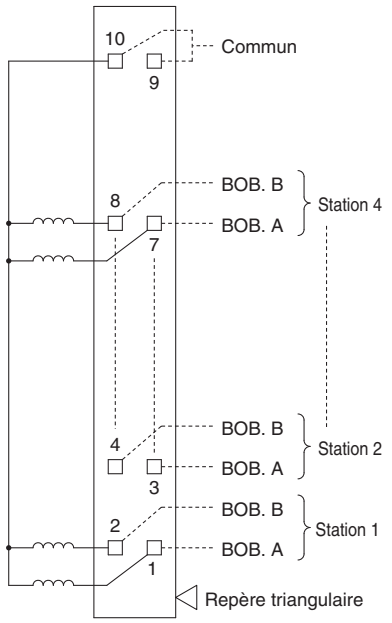

* Ces circuits sont prévus pour des caractéristiques allant jusqu'à 4 stations de distributeur 4/2 bistable, 4/3 et 2 x 3/2. Le branchement doit être effectué dans l'ordre suivant 1→2 →3→4 sans oublier un seul connecteur.

⚠ Précaution

Lorsque des distributeurs non polarisés de type U sont utilisés, il est possible de brancher l'embase en commun positif ou commun négatif. Toutefois, lorsque des distributeurs de type Z sont utilisés, sélectionnez commun positif ou commun négatif selon les caractéristiques de câblage.

Câblage électrique de l'embase : Modèle filaire

Type 60LF : Connecteur sub-D (25 broches)

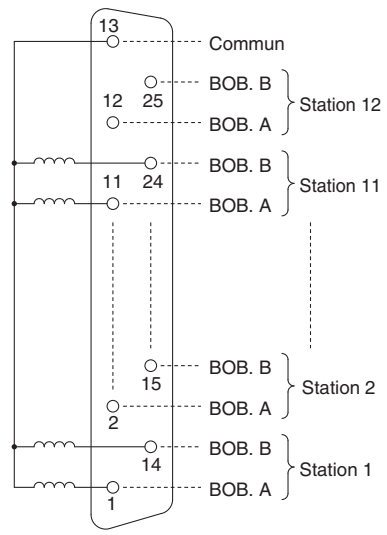

∗ Ce circuit est prévu pour toutes les caractéristiques de câblage bistable allant jusqu'à 10 stations.

Type 60LP : Câble plat (26 broches)

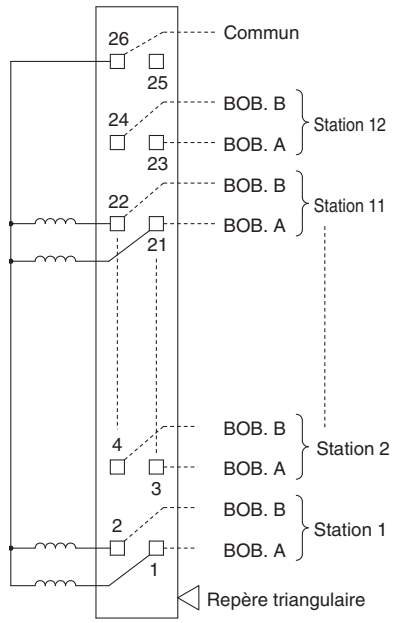

∗ Ce circuit est prévu pour toutes les caractéristiques de câblage bistable allant jusqu'à 10 stations.

Type 60LPG : Câble plat (20 broches)

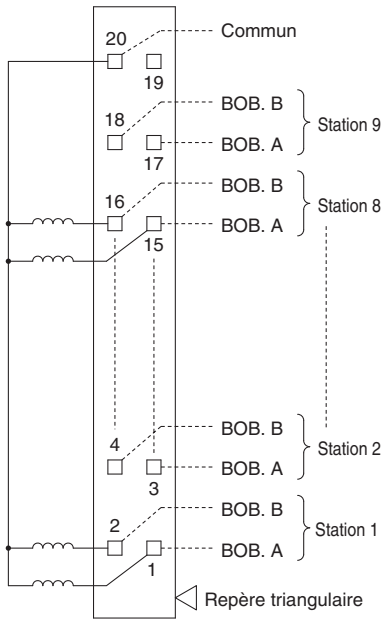

∗ Ce circuit est prévu pour toutes les caractéristiques de câblage bistable allant jusqu'à 9 stations.

Type 60LPH : Câble plat (10 broches)

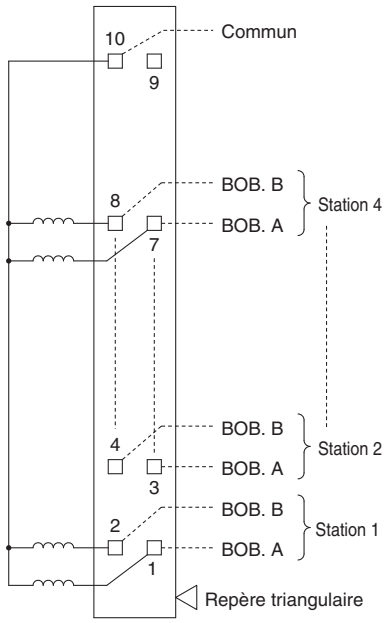

∗ Ce circuit est prévu pour toutes les caractéristiques de câblage bistable allant jusqu'à 4 stations.

⚠ Précaution

Pour les connexions électriques, sélectionnez le commun positif ou le commun négatif selon les spécifications de câblage.

Dimensions : Série SJ1000 pour connecteur sub D

SS5J1-60FD½-Stations U(S, R, RS)

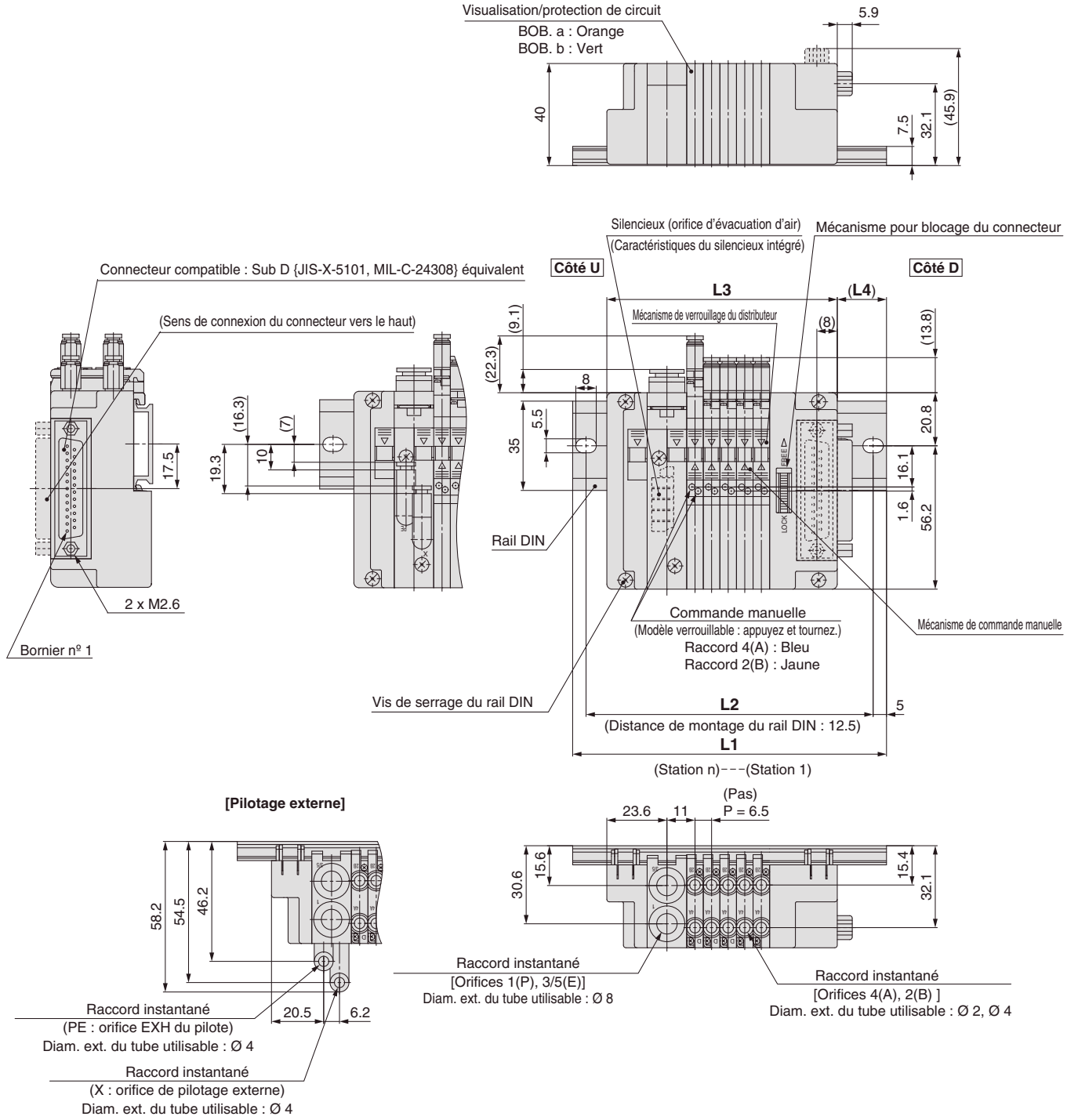

L: Dimensions

n: Stations

L \ n	1	2	3	4	5	6	7	8	9	10	11	12	13	14	15	16	17	18	19	20	21	22	23	24
L1	98	110.5	110.5	123	123	135.5	135.5	148	148	160.5	160.5	173	173	185.5	185.5	198	198	210.5	210.5	223	235.5	235.5	248	248
L2	87.5	100	100	112.5	112.5	125	125	137.5	137.5	150	150	162.5	162.5	175	175	187.5	187.5	200	200	212.5	225	225	237.5	237.5
L3	64.3	70.8	77.3	83.8	90.3	96.8	103.3	109.8	116.3	122.8	129.3	135.8	142.3	148.8	155.3	161.8	168.3	174.8	181.3	187.8	194.3	200.8	207.3	213.8
L4	20	23	19.5	22.5	19.5	22.5	19	22	19	22	18.5	21.5	18.5	21.5	18	21	18	21	17.5	20.5	23.5	20.5	23.5	20

Dimensions : Série SJ1000 pour connecteur sub D

SS5J1-60FD$^{1}_{2}$-Stations B(S, R, RS)

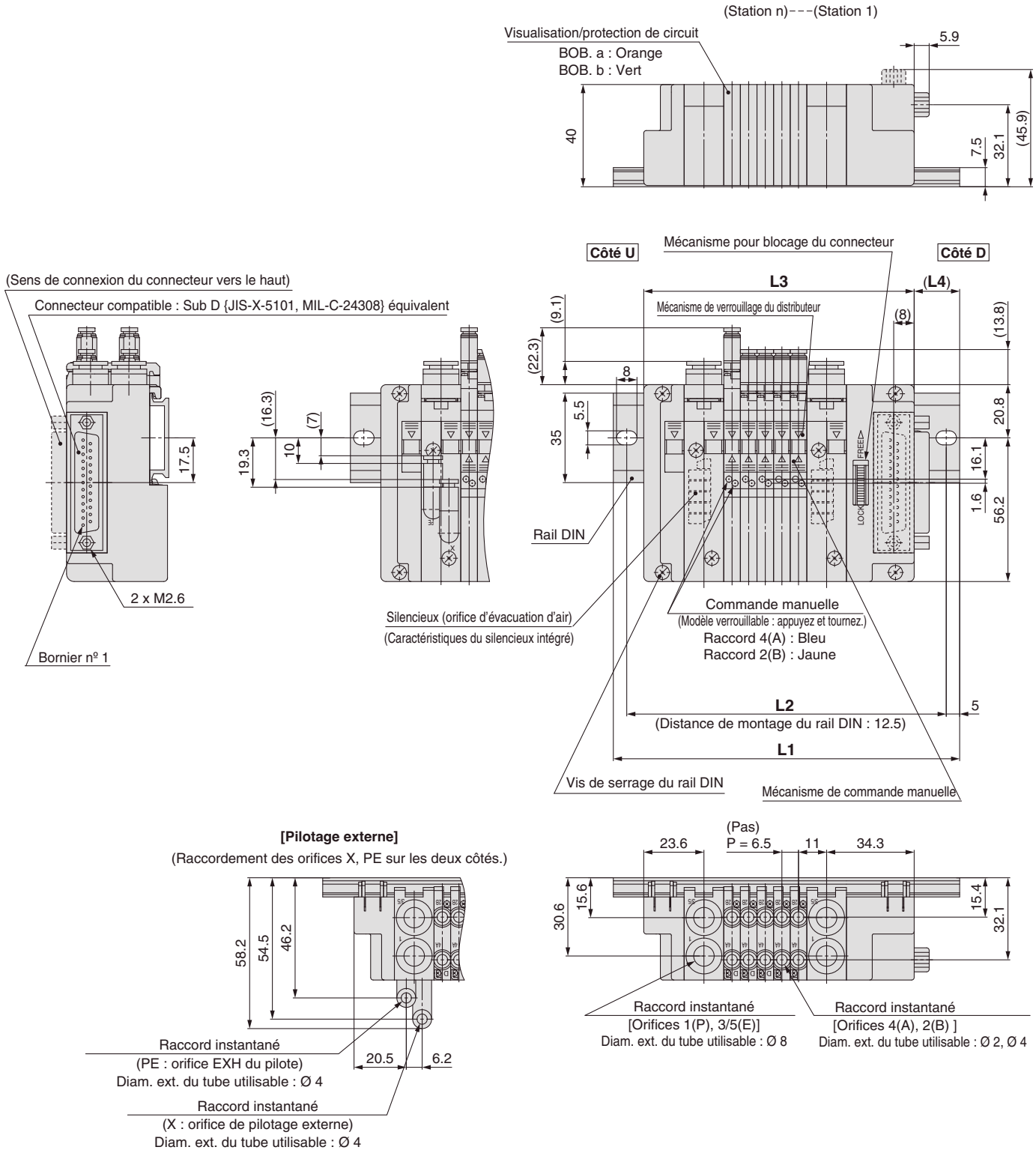

L: Dimensions

n: Stations

L \ n	1	2	3	4	5	6	7	8	9	10	11	12	13	14	15	16	17	18	19	20	21	22	23	24
L1	110.5	123	123	135.5	135.5	148	148	160.5	173	173	185.5	185.5	198	198	210.5	210.5	223	223	235.5	235.5	248	248	260.5	260.5
L2	100	112.5	112.5	125	125	137.5	137.5	150	162.5	162.5	175	175	187.5	187.5	200	200	212.5	212.5	225	225	237.5	237.5	250	250
L3	79.8	86.3	92.8	99.3	105.8	112.3	118.8	125.3	131.8	138.3	144.8	151.3	157.8	164.3	170.8	177.3	183.8	190.3	196.8	203.3	209.8	216.3	222.8	229.3
L4	18.5	21.5	18	21	18	21	17.5	20.5	23.5	20.5	23.5	20	23	20	23	19.5	22.5	19.5	22.5	19	22	19	22	18.5

Dimensions : Série SJ2000 pour connecteur sub D

SS5J2-60FD$\frac{1}{2}$-Stations U(S, R, RS)

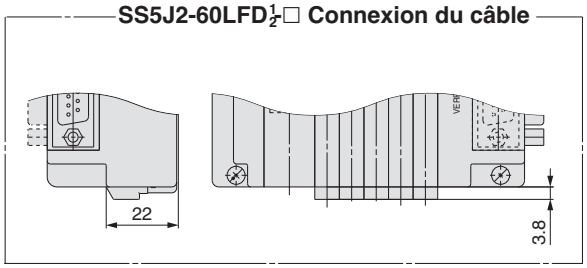

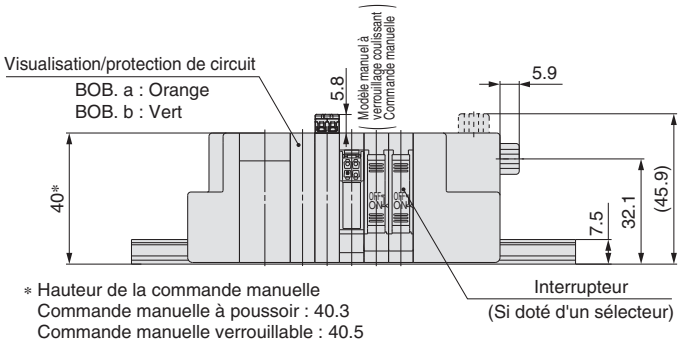

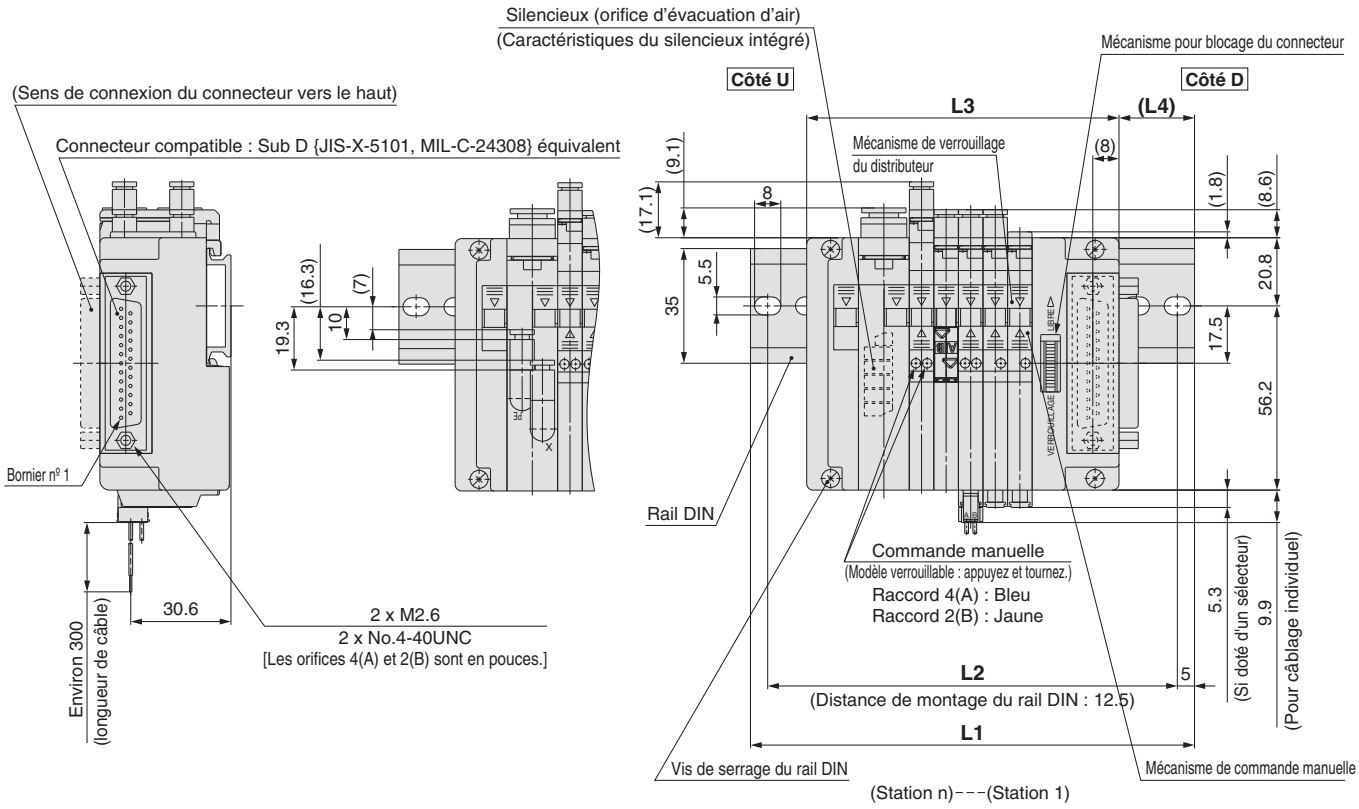

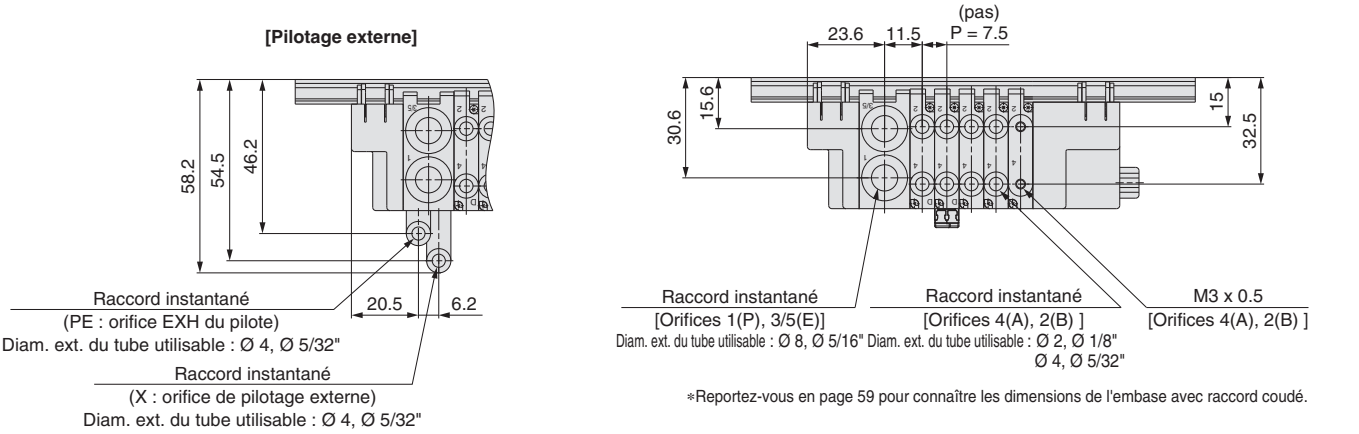

*Reportez-vous en page 59 pour connaître les dimensions de l'embase avec raccord coudé.

L: Dimensions

n: Stations

L \ n	1	2	3	4	5	6	7	8	9	10	11	12	13	14	15	16	17	18	19	20	21	22	23	24
L1	98	110.5	110.5	123	135.5	135.5	148	148	160.5	173	173	185.5	185.5	198	210.5	210.5	223	223	235.5	248	248	260.5	260.5	273
L2	87.5	100	100	112.5	125	125	137.5	137.5	150	162.5	162.5	175	175	187.5	200	200	212.5	212.5	225	237.5	237.5	250	250	262.5
L3	65.3	72.8	80.3	87.8	95.3	102.8	110.3	117.8	125.3	132.8	140.3	147.8	155.3	162.8	170.3	177.8	185.3	192.8	200.3	207.8	215.3	222.8	230.3	237.8
L4	19.5	22	18	20.5	23	19.5	22	18	20.5	23	19.5	22	18	20.5	23	19.5	22	18	20.5	23	19.5	22	18	20.5

Dimensions : Série SJ2000 pour connecteur sub D

SS5J2-60FD$^{1}_{2}$-Stations B(S, R, RS)

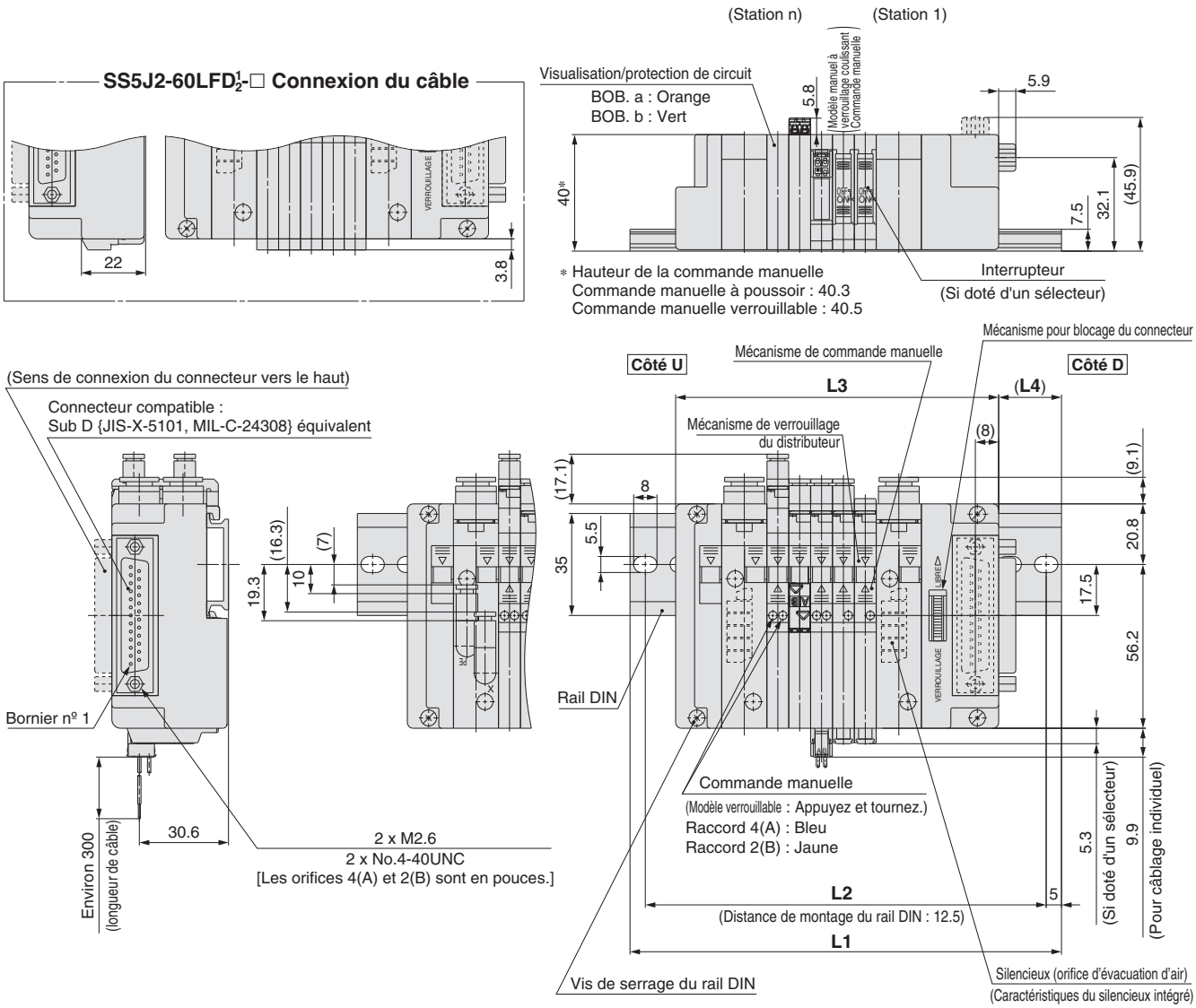

* Reportez-vous en page 59 pour connaître les dimensions de l'embase avec raccord coudé.

L: Dimensions

n: Stations

L \ n	1	2	3	4	5	6	7	8	9	10	11	12	13	14	15	16	17	18	19	20	21	22	23	24
L1	110.5	123	135.5	135.5	148	148	160.5	173	173	185.5	185.5	198	210.5	210.5	223	223	235.5	248	248	260.5	260.5	273	285.5	285.5
L2	100	112.5	125	125	137.5	137.5	150	162.5	162.5	175	175	187.5	200	200	212.5	212.5	225	237.5	237.5	250	250	262.5	275	275
L3	80.8	88.3	95.8	103.3	110.8	118.3	125.8	133.3	140.8	148.3	155.8	163.3	170.8	178.3	185.8	193.3	200.8	208.3	215.8	223.3	230.8	238.3	245.8	253.3
L4	18	20.5	23	19	21.5	18	20.5	23	19	21.5	18	20.5	23	19	21.5	18	20.5	23	19	21.5	18	20.5	23	19

Dimensions : SJ3000(A) pour connecteur sub-D

SS5J3-60FD$\frac{1}{2}$-Stations U(S, R, RS)

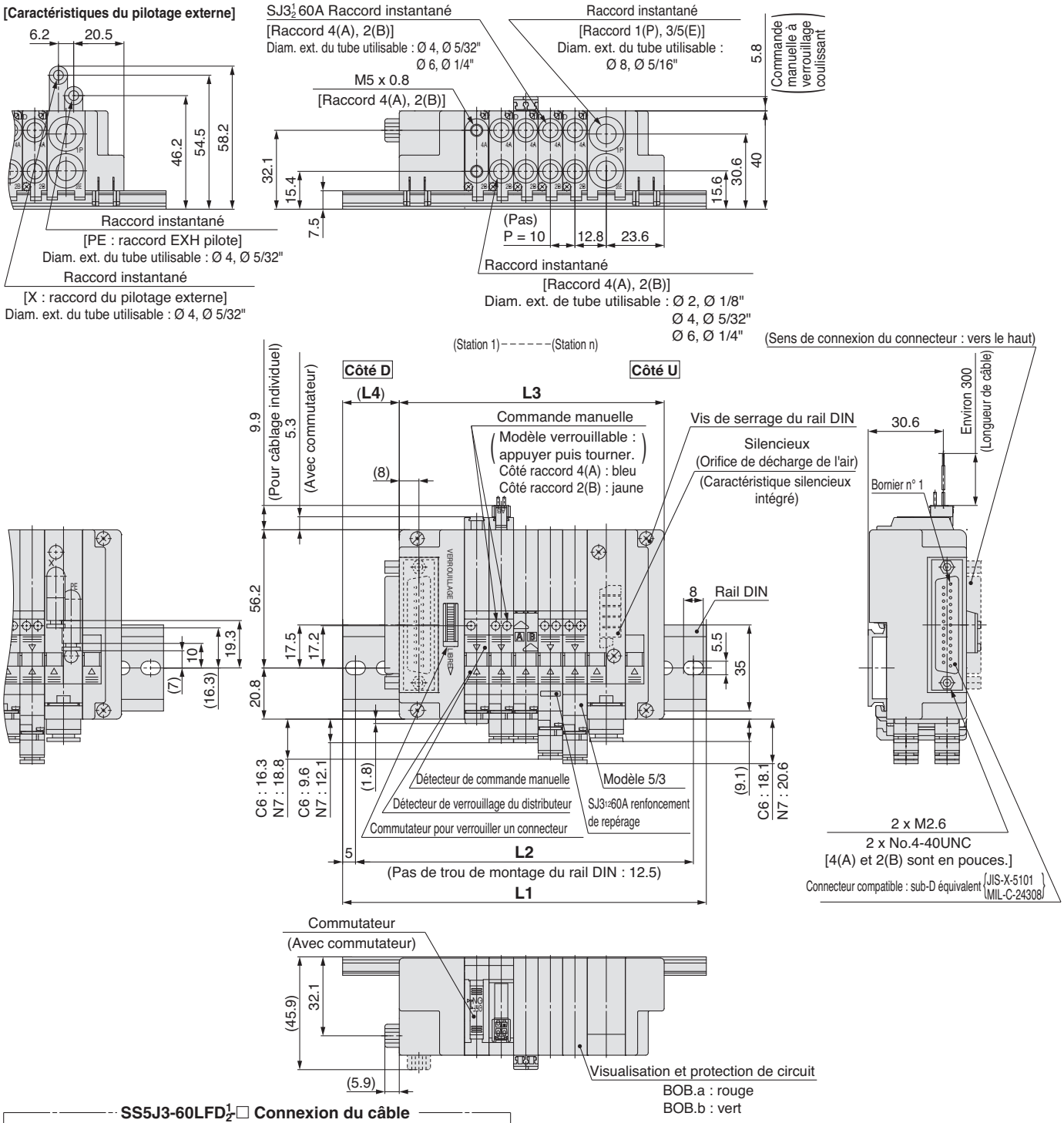

∗ Pour les dimensions de l'embase raccord coudé inclus, voir page 60.

L : dimensions

n : stations

L \ n	1	2	3	4	5	6	7	8	9	10	11	12	13	14	15	16	17	18	19	20	21	22	23	24
L1	98	110.5	123	135.5	148	148	160.5	173	185.5	198	210.5	210.5	223	235.5	248	260.5	260.5	273	285.5	298	310.5	323	323	335.5
L2	87.5	100	112.5	125	137.5	137.5	150	162.5	175	187.5	200	200	212.5	225	237.5	250	250	262.5	275	287.5	300	312.5	312.5	325
L3	67.8	77.8	87.8	97.8	107.8	117.8	127.8	137.8	147.8	157.8	167.8	177.8	187.8	197.8	207.8	217.8	227.8	237.8	247.8	257.8	267.8	277.8	287.8	297.8
L4	18	19	20.5	21.5	22.5	17.5	18.5	20	21	22	23	18	19.5	20.5	21.5	22.5	17.5	19	20	21	22	23.5	18.5	19.5

Dimensions : SJ3000(A) pour connecteur sub-D

SS5J3-60FD$^{1}_{2}$-Stations B(S, R, RS)

[Caractéristiques du pilotage externe]
(Raccordements des raccords X et PE des deux côtés.)

M5 x 0.8
[Raccord 4(A), 2(B)]
Raccord instantané
[Raccord 1(P), 3/5(E)]
Diam. ext. du tube utilisable : Ø 8, Ø 5/16"

Raccord instantané
[Raccord 4(A),2(B)]
Diam. ext. de tube utilisable : Ø 2, Ø 1/8"
Ø 4, Ø 5/32"
Ø 6, Ø 1/4"

Commande manuelle à verrouillage coulissant

Raccord instantané
[PE : raccord EXH pilote]
Diam. ext. du tube utilisable : Ø 4, Ø 5/32"

Raccord instantané
[X : raccord du pilotage externe]
Diam. ext. du tube utilisable : Ø 4, Ø 5/32"

SJ3$^{1}_{2}$60A Raccord instantané
[Raccord 4(A), 2(B)]
Diam. ext. du tube utilisable : Ø 4, Ø 5/32"
Ø 6, Ø 1/4"

(Station 1) -------- (Station n)

Détecteur de verrouillage du distributeur
Côté D
Détecteur de commande manuelle
Côté U
(Sens de connexion du connecteur : vers le haut)
Commande manuelle
(Modèle verrouillable : appuyer puis tourner.)
Côté raccord 4(A) : bleu
Côté raccord 2(B) : jaune
Vis de serrage du rail DIN
Rail DIN
Bornier n° 1
Environ 300 (Longueur de câble)
2 x M2.6
2 x No.4-40UNC
[4(A) et 2(B) sont en pouces.]
Connecteur compatible : sub-D équivalent (JIS-X-5101 / MIL-C-24308)
Silencieux (Orifice de décharge de l'air)
(Caractéristiques techniques du silencieux intégré)
Commutateur pour verrouiller un connecteur
Modèle 5/3
SJ3^{12}60A renfoncement de repérage
(Pas de trou de montage du rail DIN : 12.5)

Commutateur
(Avec commutateur)
Visualisation et protection de circuit
BOB.a : rouge
BOB.b : vert

SS5J3-60LFD$^{1}_{2}$-□ Connexion du câble

∗ Pour les dimensions de l'embase raccord coudé inclus, voir page 60.

L : dimensions

n : stations

L \ n	1	2	3	4	5	6	7	8	9	10	11	12	13	14	15	16	17	18	19	20	21	22	23	24
L1	123	123	135.5	148	160.5	173	185.5	185.5	198	210.5	223	235.5	235.5	248	260.5	273	285.5	298	298	310.5	323	335.5	348	348
L2	112.5	112.5	125	137.5	150	162.5	175	175	187.5	200	212.5	225	225	237.5	250	262.5	275	287.5	287.5	300	312.5	325	337.5	337.5
L3	83.3	93.3	103.3	113.3	123.3	133.3	143.3	153.3	163.3	173.3	183.3	193.3	203.3	213.3	223.3	233.3	243.3	253.3	263.3	273.3	283.3	293.3	303.3	313.3
L4	22.5	17.5	19	20	21	22	23.5	18.5	19.5	20.5	21.5	23	18	19	20	21	22.5	23.5	18.5	19.5	20.5	22	23	18

Dimensions : SJ4000 pour connecteur sub-D

SS5J4-60FD½-Stations D(S, R)

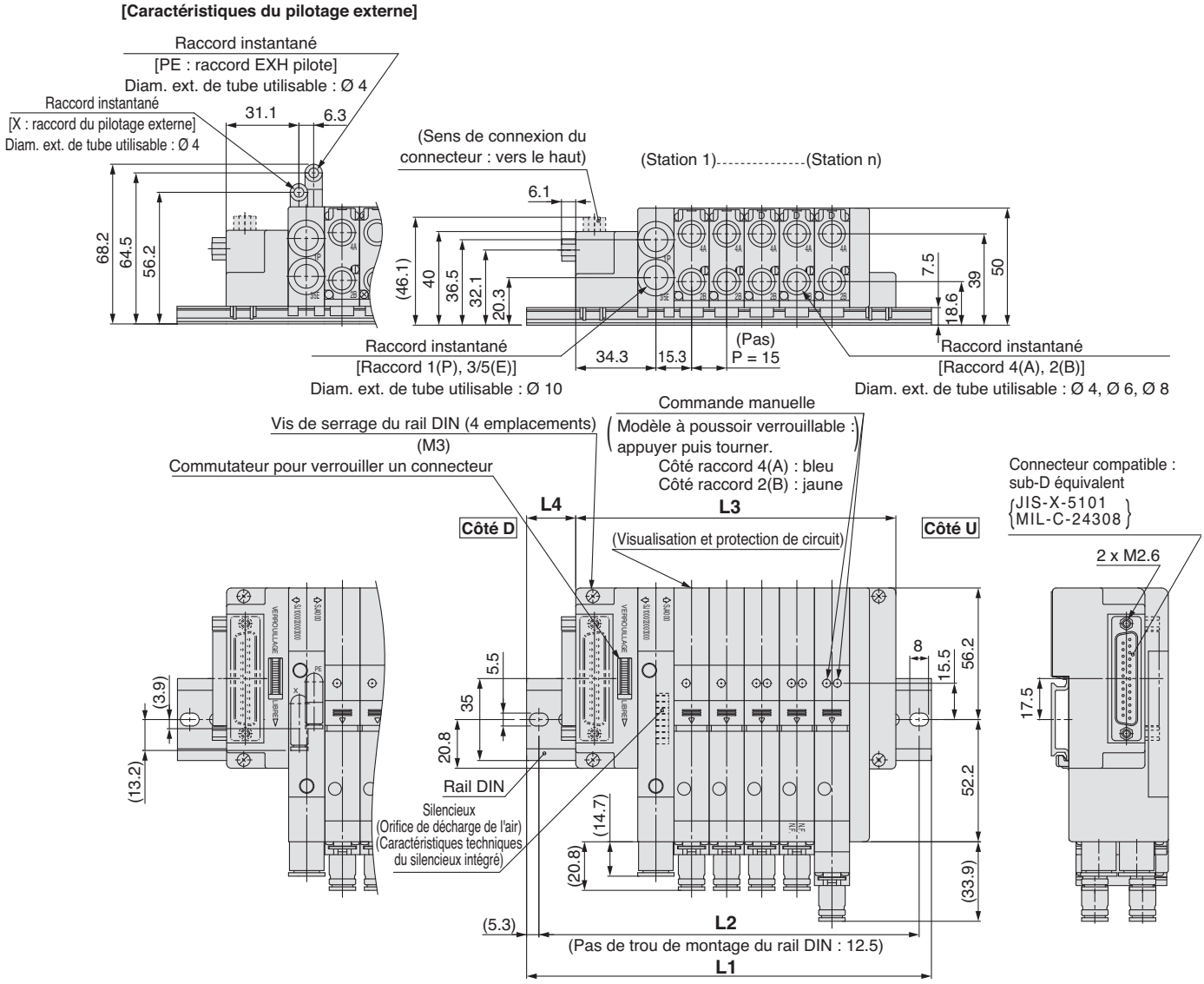

L : dimensions

n : stations

L \ n	1	2	3	4	5	6	7	8	9	10	11	12	13	14	15	16	17	18	19	20	21	22	23	24
L1	110.5	123	148	160.5	173	185.5	198	223	235.5	248	260.5	273	298	310.5	323	335.5	348	373	385.5	398	410.5	423	448	460.5
L2	100	112.5	137.5	150	162.5	175	187.5	212.5	225	237.5	250	262.5	287.5	300	312.5	325	337.5	362.5	375	387.5	400	412.5	437.5	450
L3	76.8	91.8	106.8	121.8	136.8	151.8	166.8	181.8	196.8	211.8	226.8	241.8	256.8	271.8	286.8	301.8	316.8	331.8	346.8	361.8	376.8	391.8	406.8	421.8
L4	20	18.5	23.5	22.5	21	20	18.5	23.5	22.5	21	20	18.5	23.5	22.5	21	20	18.5	23.5	22.5	21	20	18.5	23.5	22.5

Dimensions : SJ4000 pour connecteur sub-D

SS5J4-60FD$\frac{1}{2}$-Stations $\frac{U}{B}$(S, R)

[Caractéristiques du pilotage externe]

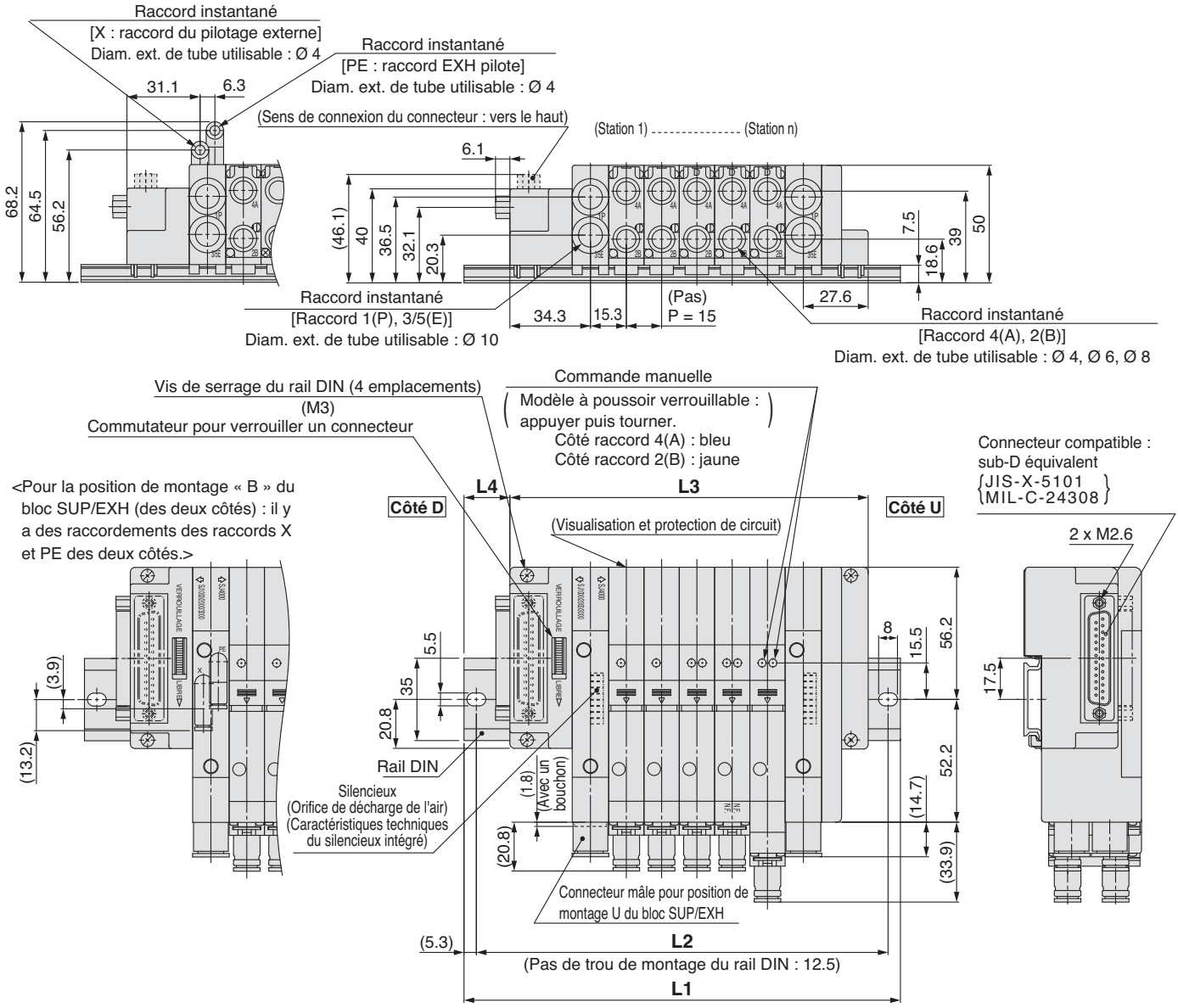

L : dimensions

n : stations

L \ n	1	2	3	4	5	6	7	8	9	10	11	12	13	14	15	16	17	18	19	20	21	22	23	24
L1	123	148	160.5	173	185.5	198	223	235.5	248	260.5	273	298	310.5	323	335.5	348	373	385.5	398	410.5	423	448	460.5	473
L2	112.5	137.5	150	162.5	175	187.5	212.5	225	237.5	250	262.5	287.5	300	312.5	325	337.5	362.5	375	387.5	400	412.5	437.5	450	462.5
L3	92.3	107.3	122.3	137.3	152.3	167.3	182.3	197.3	212.3	227.3	242.3	257.3	272.3	287.3	302.3	317.3	332.3	347.3	362.3	377.3	392.3	407.3	422.3	437.3
L4	18.5	23.5	22	21	19.5	18.5	23.5	22	21	19.5	18.5	23.5	22	21	19.5	18.5	23.5	22	21	19.5	18.5	23.5	22	21

Dimensions : Embase combinée SJ1000/2000/3000(A)

SS5J3-M60FD½-Stations U(S, R, RS)

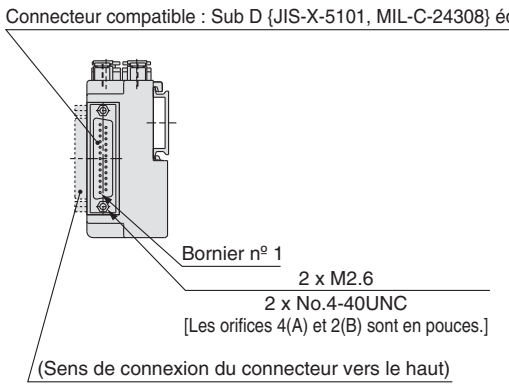

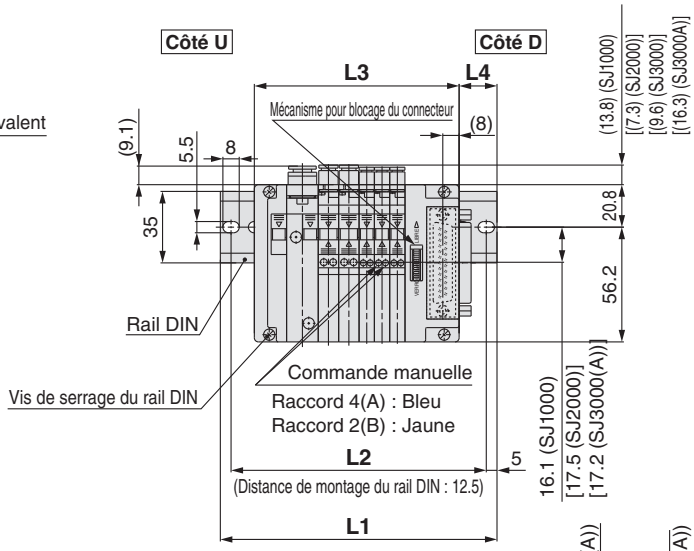

Dimensions L : formule, L1 a L4
L3 = 6.5 x n1 + 7.5 x n2 + 10 x n3 + 57.8
M = (L3 + 9.9)/12.5 + 1
Éliminez tous les chiffres après la décimale.
L1 = M x 12.5 + 23
L2 = L1 – 10.5
L4 = (L1 – L3)/2 + 1

n1 = quantité de SJ1000
n2 = quantité de SJ2000
n3 = quantité de SJ3000(A)

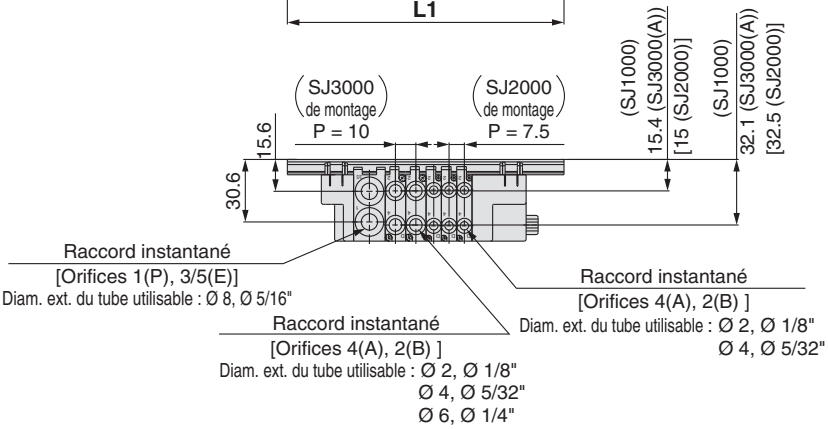

∗ Les dimensions de L1 à L4 pour **SS5J3-M60FD1/2-Stations D** sont identiques à celles de **SS5J3-M60FD1/2-Stations U**.

SS5J3-M60FD½-Stations B(S, R, RS)

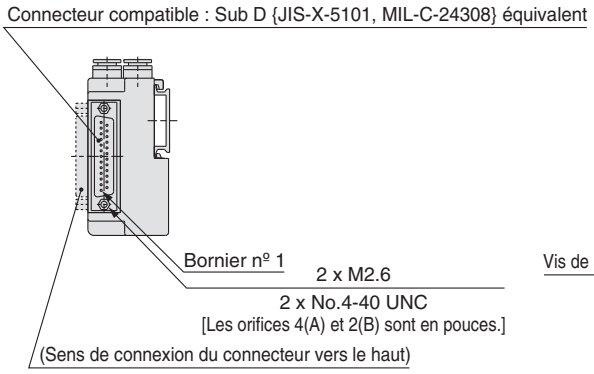

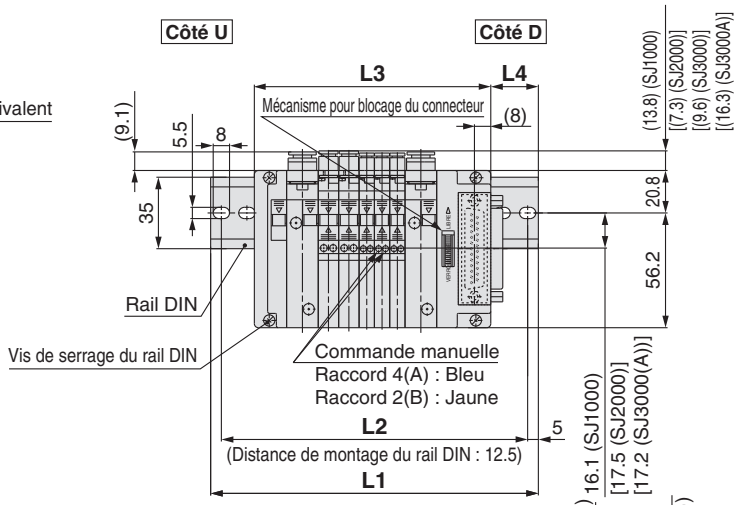

L3 = 6.5 x n1 + 7.5 x n2 + 10 x n3 + 73.3
M = (L3 + 9.9)/12.5 + 1
Éliminez tous les chiffres après la décimale.
L1 = M x 12.5 + 23
L2 = L1 – 10.5
L4 = (L1 – L3)/2 + 1

n1 = quantité de SJ1000
n2 = quantité de SJ2000
n3 = quantité de SJ3000(A)

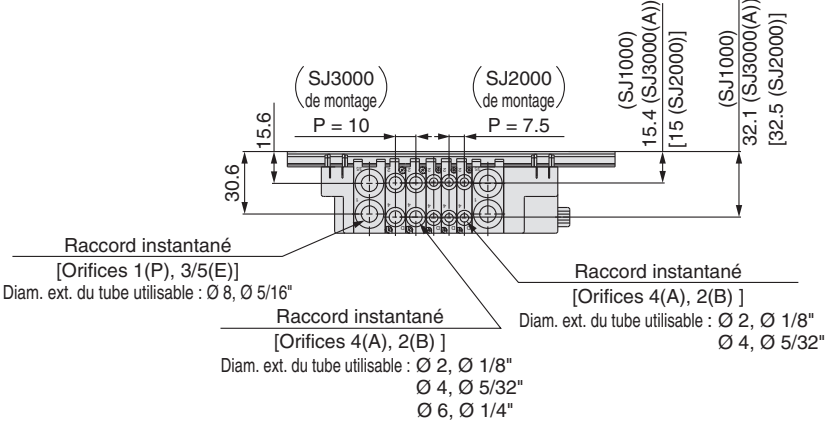

Dimensions : SJ1000/2000/3000/4000 Embase à montage combiné

SS5J4-M60FD½-Stations D(S, R)

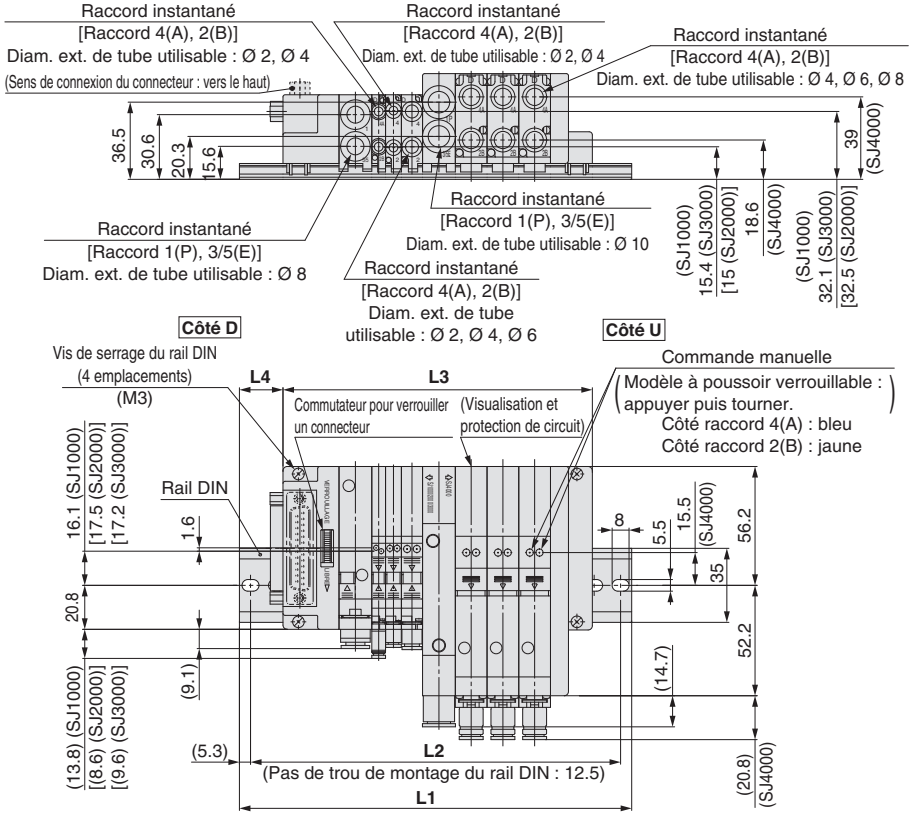

Dimension L : formule, L1 à L4
L3 = 6.5 x n1 + 7.5 x n2 + 10 x n3 + 15 x n4 + 77.3
M = (L3 + 9.9)/12.5 + 1
Les fractions décimales sont tronquées.
L1 = M x 12.5 + 23
L2 = L1–10.5
L4 = (L1–L3)/2 + 1

n1 = nombre de SJ1000
n2 = nombre de SJ2000
n3 = nombre de SJ3000
n4 = nombre de SJ4000

Connecteur compatible : sub-D équivalent {JIS-X-5101 / MIL-C-24308}

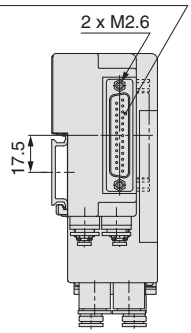

SS5J4-M60FD½-Stations U(S, R)

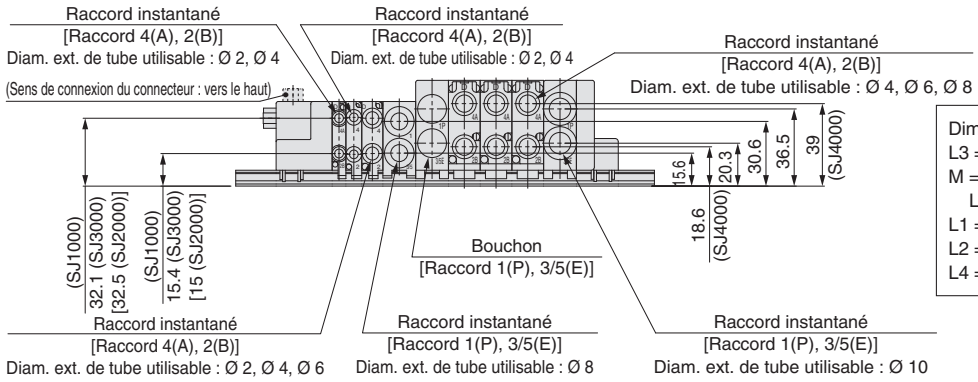

Dimension L : formule, L1 à L4
L3 = 6.5 x n1 + 7.5 x n2 + 10 x n3 + 15 x n4 + 92.8
M = (L3 + 9.9)/12.5 + 1
Les fractions décimales sont tronquées.
L1 = M x 12.5 + 23
L2 = L1–10.5
L4 = (L1–L3)/2 + 1

n1 = nombre de SJ1000
n2 = nombre de SJ2000
n3 = nombre de SJ3000
n4 = nombre de SJ4000

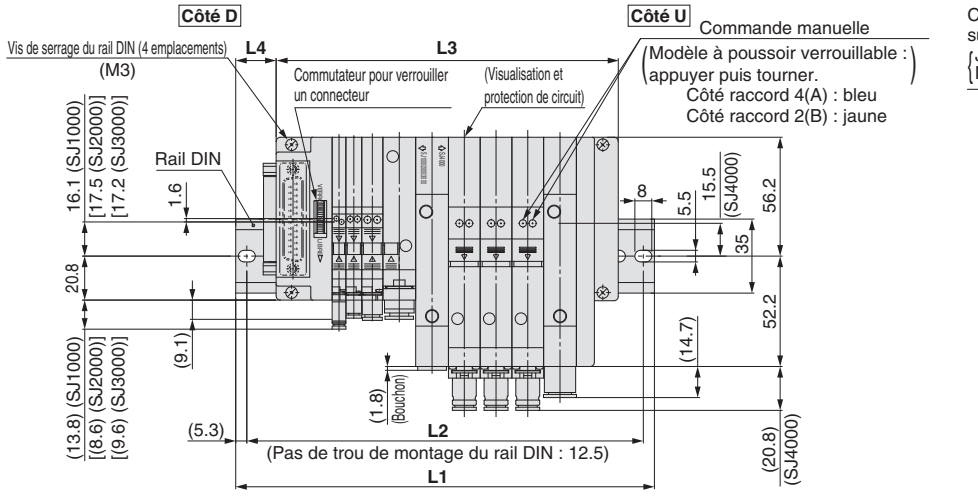

Connecteur compatible : sub-D équivalent {JIS-X-5101 / MIL-C-24308}

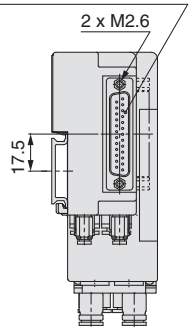

Dimensions : SJ1000/2000/3000/4000 Embase à montage combiné

SS5J4-M60FD$\frac{1}{2}$-Stations B(S, R)

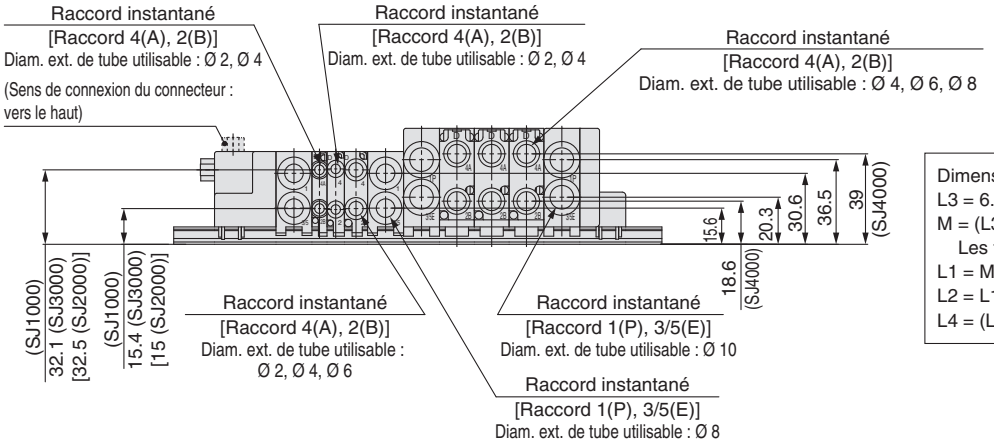

Dimension L : formule, L1 à L4
L3 = 6.5 x n1 + 7.5 x n2 + 10 x n3 + 15 x n4 + 108.3
M = (L3 + 9.9)/12.5 + 1
Les fractions décimales sont tronquées.
L1 = M x 12.5 + 23
L2 = L1–10.5
L4 = (L1–L3)/2 + 1

n1 = nombre de SJ1000
n2 = nombre de SJ2000
n3 = nombre de SJ3000
n4 = nombre de SJ4000

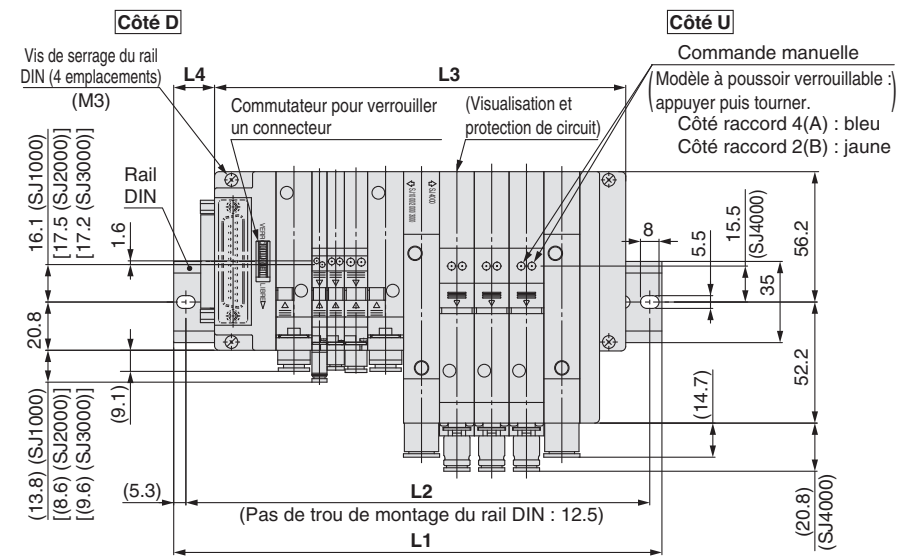

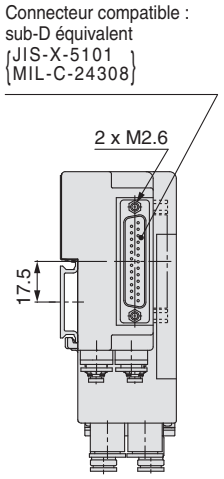

Dimensions : Série SJ1000 pour câble plat

SS5J1-60PD$\frac{1}{2}$-Stations U(S, R, RS)

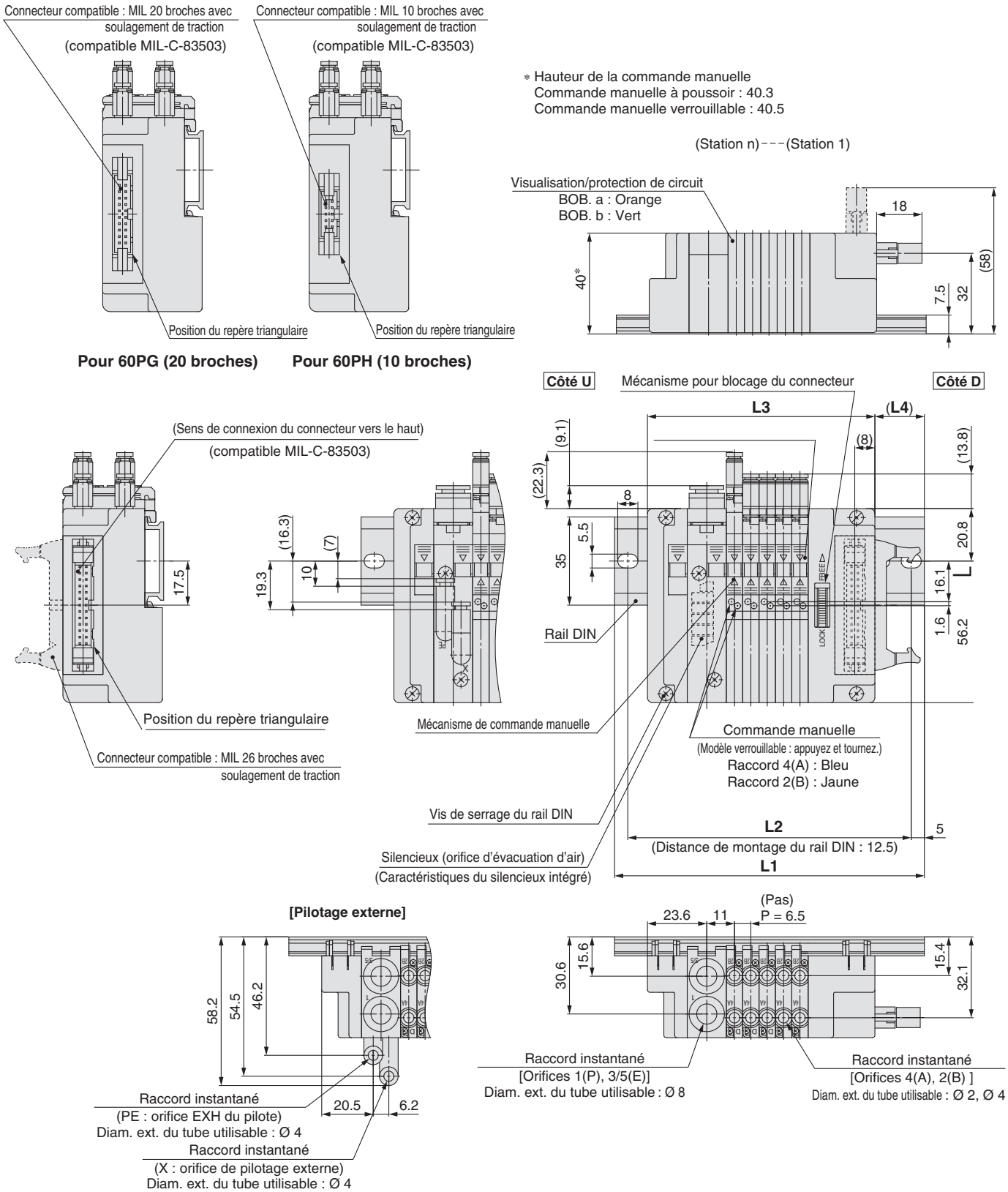

L: Dimensions

n: Stations

L \ n	1	2	3	4	5	6	7	8	9	10	11	12	13	14	15	16	17	18	19	20	21	22	23	24
L1	98	110.5	110.5	123	123	135.5	135.5	148	148	160.5	160.5	173	173	185.5	185.5	198	198	210.5	210.5	223	235.5	235.5	248	248
L2	87.5	100	100	112.5	112.5	125	125	137.5	137.5	150	150	162.5	162.5	175	175	187.5	187.5	200	200	212.5	225	225	237.5	237.5
L3	64.3	70.8	77.3	83.8	90.3	96.8	103.3	109.8	116.3	122.8	129.3	135.8	142.3	148.8	155.3	161.8	168.3	174.8	181.3	187.8	194.3	200.8	207.3	213.8
L4	20	23	20	23	19.5	22.5	19.5	22.5	19	22	19	22	18.5	21.5	18.5	21.5	18	21	24	21	24	20.5	23.5	20.5

Dimensions : Série SJ1000 pour câble plat

SS5J1-60PD$^{1}_{2}$-Stations B(S, R, RS)

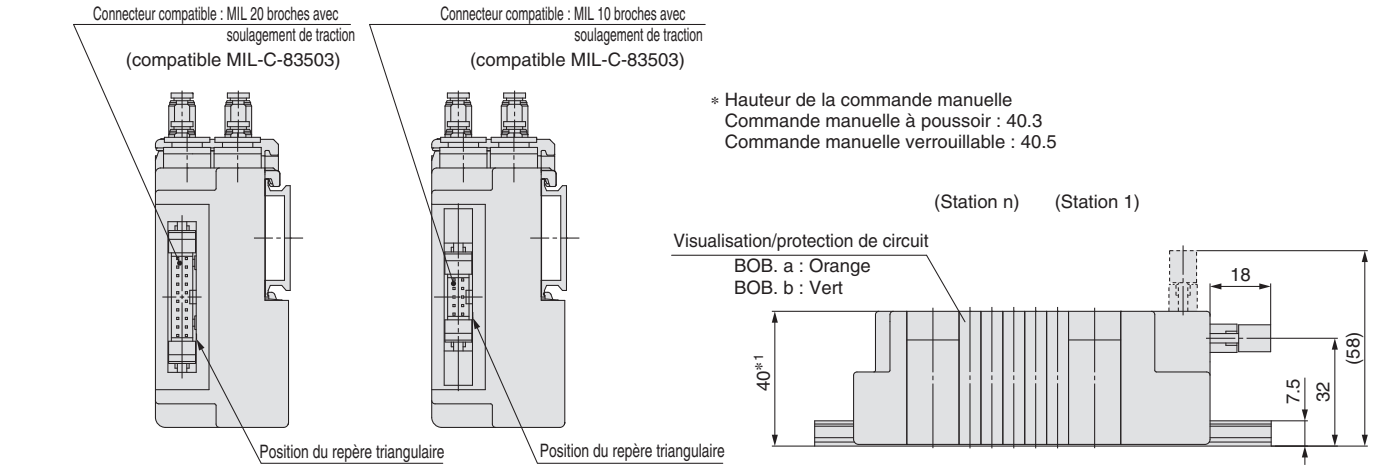

∗ Les modèles 60PG, 60PH et 60J diffèrent uniquement par leurs connecteurs, et les dimensions L1 à L4 sont identiques au modèle 60P.

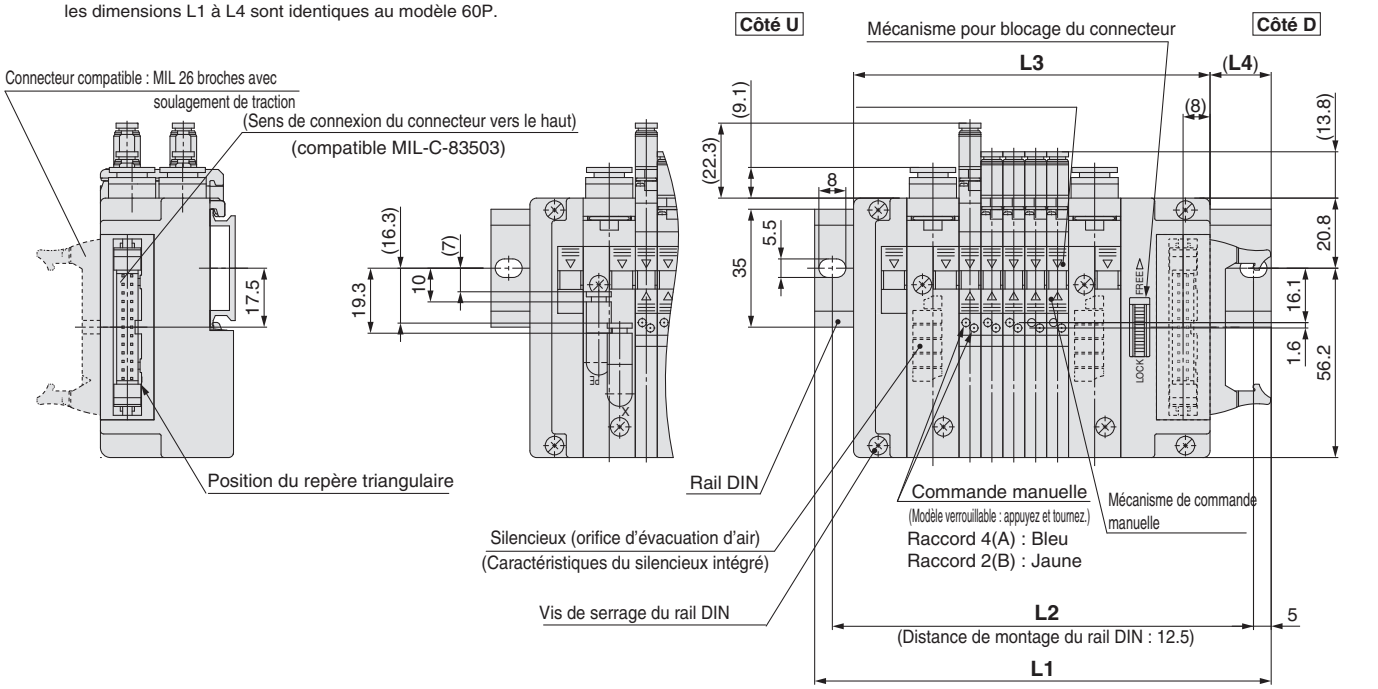

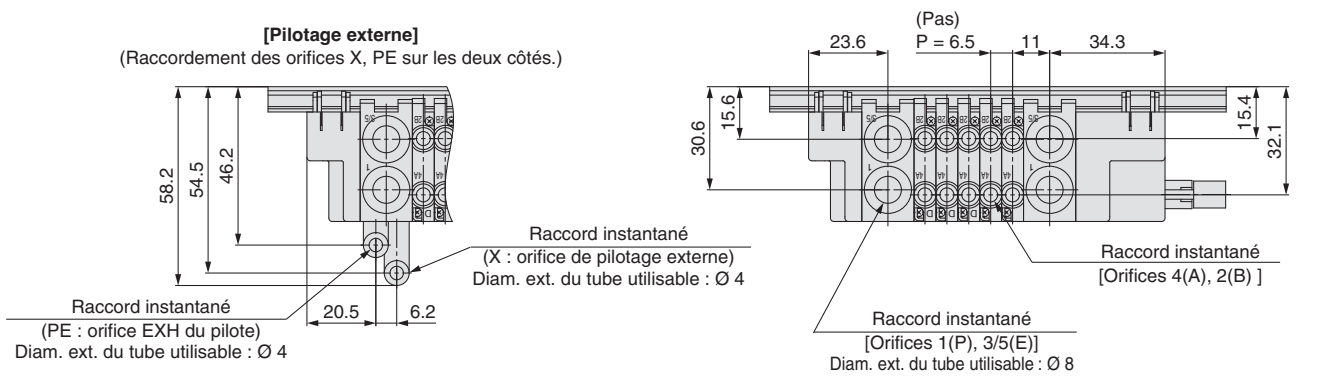

L: Dimensions

n: Stations

L \ n	1	2	3	4	5	6	7	8	9	10	11	12	13	14	15	16	17	18	19	20	21	22	23	24
L1	110.5	123	123	135.5	135.5	148	148	160.5	173	173	185.5	185.5	198	198	210.5	210.5	223	223	235.5	235.5	248	248	260.5	260.5
L2	100	112.5	112.5	125	125	137.5	137.5	150	162.5	162.5	175	175	187.5	187.5	200	200	212.5	212.5	225	225	237.5	237.5	250	250
L3	79.8	86.3	92.8	99.3	105.8	112.3	118.8	125.3	131.8	138.3	144.8	151.3	157.8	164.3	170.8	177.3	183.8	190.3	196.8	203.3	209.8	216.3	222.8	229.3
L4	18.5	21.5	18.5	21.5	18	21	24	21	24	20.5	23.5	20.5	23.5	20	23	20	23	19.5	22.5	19.5	22.5	19	22	19

Dimensions : Série SJ2000 pour câble plat

SS5J2-60PD½-Stations U(S, R, RS)

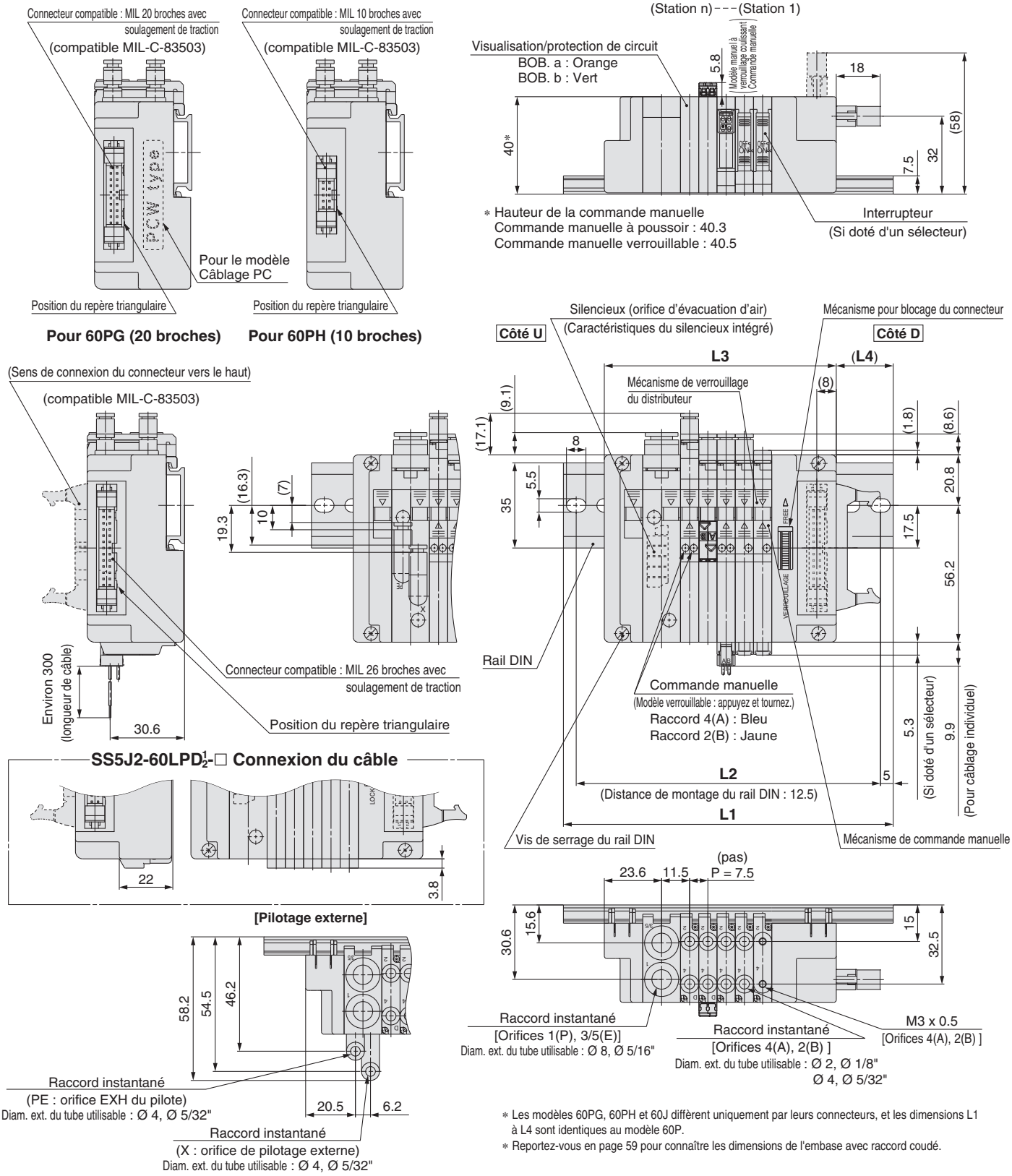

∗ Les modèles 60PG, 60PH et 60J diffèrent uniquement par leurs connecteurs, et les dimensions L1 à L4 sont identiques au modèle 60P.

∗ Reportez-vous en page 59 pour connaître les dimensions de l'embase avec raccord coudé.

L: Dimensions

n: Stations

L \ n	1	2	3	4	5	6	7	8	9	10	11	12	13	14	15	16	17	18	19	20	21	22	23	24
L1	98	110.5	110.5	123	135.5	135.5	148	148	160.5	173	173	185.5	185.5	198	210.5	210.5	223	223	235.5	248	248	260.5	260.5	273
L2	87.5	100	100	112.5	125	125	137.5	137.5	150	162.5	162.5	175	175	187.5	200	200	212.5	212.5	225	237.5	237.5	250	250	262.5
L3	65.3	72.8	80.3	87.8	95.3	102.8	110.3	117.8	125.3	132.8	140.3	147.8	155.3	162.8	170.3	177.8	185.3	192.8	200.3	207.8	215.3	222.8	230.3	237.8
L4	19.5	22	18.5	21	23.5	19.5	22	18.5	21	23.5	19.5	22	18.5	21	23.5	19.5	22	18.5	21	23.5	19.5	22	18.5	21

Dimensions : Série SJ2000 pour câble plat

SS5J2-60PD$\frac{1}{2}$-Stations B(S, R, RS)

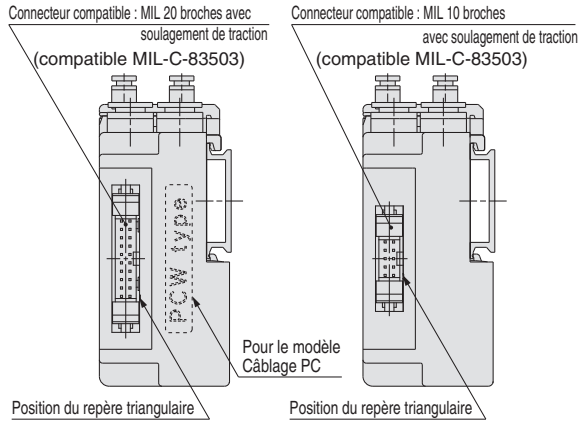

Pour 60PG (20 broches) **Pour 60PH (10 broches)**

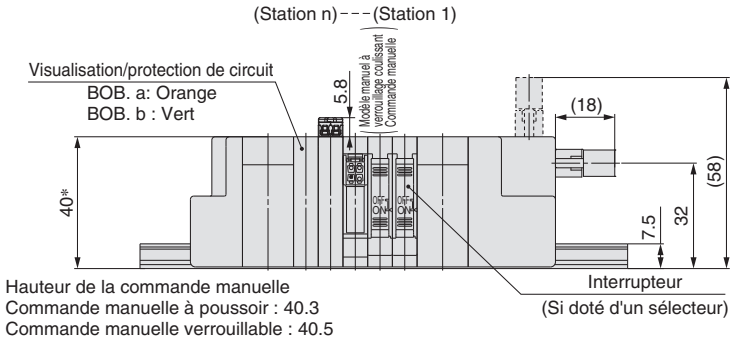

∗ Hauteur de la commande manuelle
Commande manuelle à poussoir : 40.3
Commande manuelle verrouillable : 40.5

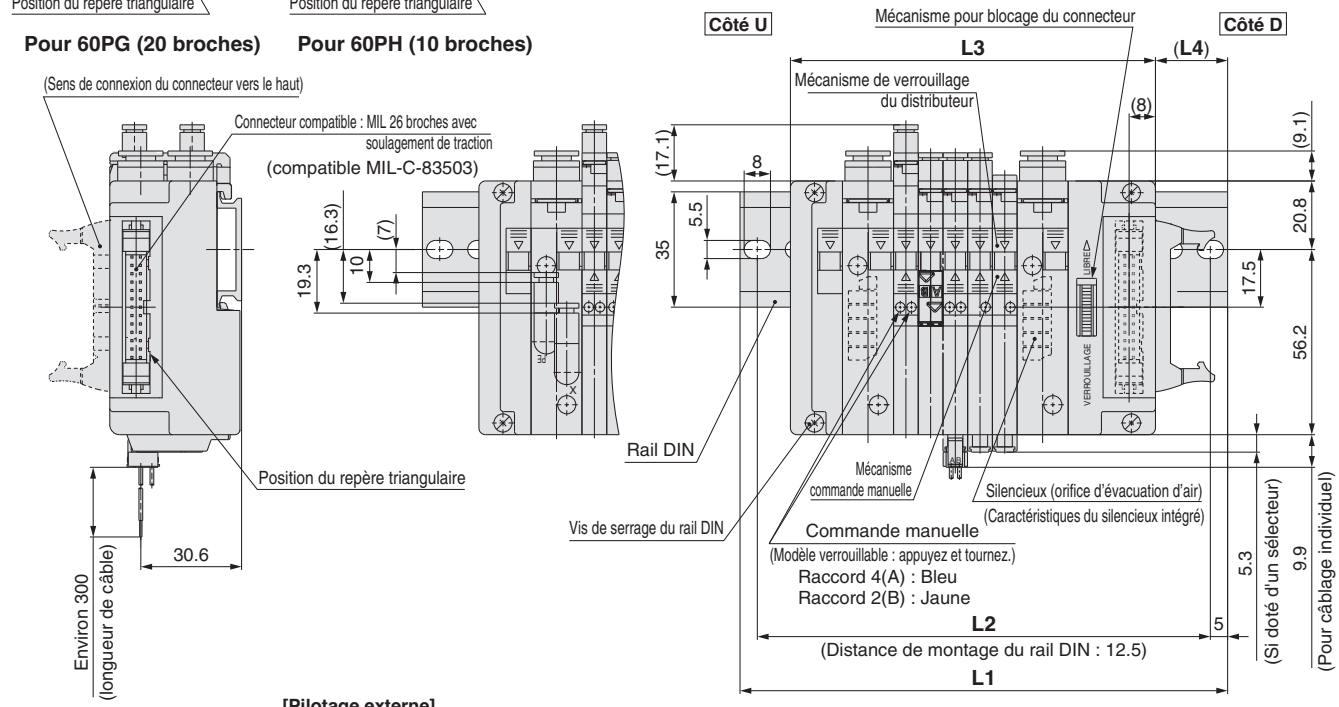

[Pilotage externe]
(Raccordement des orifices X, PE sur les deux côtés.)

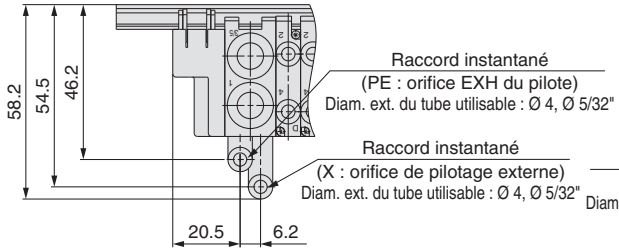

[Pilotage externe]
(Raccordement des orifices X, PE sur les deux côtés.)

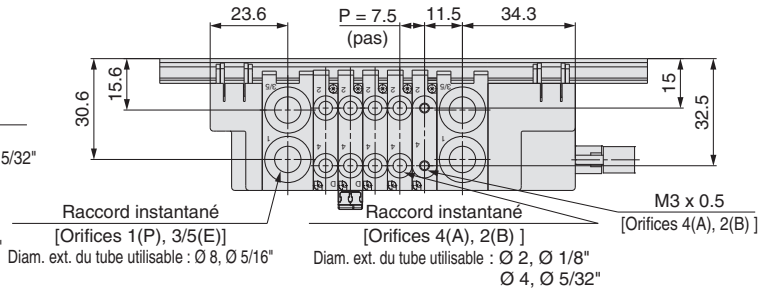

SS5J2-60LPD$\frac{1}{2}$-□ Connexion du câble

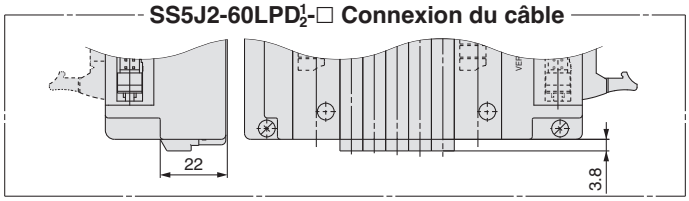

∗ Les modèles 60PG, 60PH et 60J diffèrent uniquement par leurs connecteurs, et les dimensions L1 à L4 sont identiques au modèle 60P.
∗ Reportez-vous en page 59 pour connaître les dimensions de l'embase avec raccord coudé.

L: Dimensions

n: Stations

L \ n	1	2	3	4	5	6	7	8	9	10	11	12	13	14	15	16	17	18	19	20	21	22	23	24
L1	110.5	123	135.5	135.5	148	148	160.5	173	173	185.5	185.5	198	210.5	210.5	223	223	235.5	248	248	260.5	260.5	273	285.5	285.5
L2	106	112.5	125	125	137.5	137.5	150	162.5	162.5	175	175	187.5	200	200	212.5	212.5	225	237.5	237.5	250	250	262.5	275	275
L3	80.8	88.3	95.8	103.3	110.8	118.3	125.8	133.3	140.8	148.3	155.8	163.3	170.8	178.3	185.8	193.3	200.8	208.3	215.8	223.3	230.8	238.3	245.8	253.3
L4	18	20.5	23	19.5	22	18	20.5	23	19.5	22	18	20.5	23	19.5	22	18	20.5	23	19.5	22	18	20.5	23	19.5

Dimensions : SJ3000(A) pour câble plat

SS5J3-60PD½ -Stations U(S, R, RS)

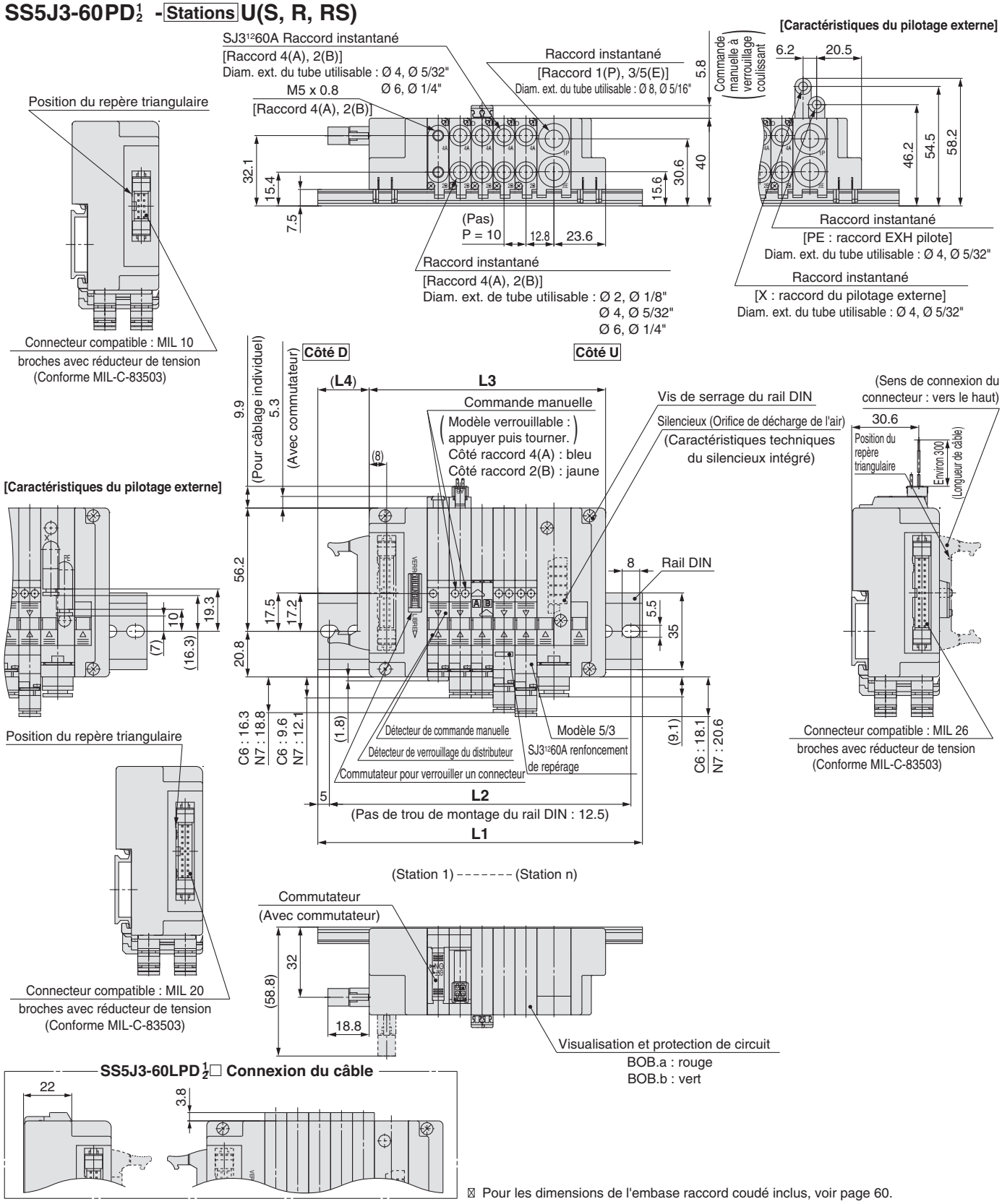

☒ Pour les dimensions de l'embase raccord coudé inclus, voir page 60.

L : dimensions

n : stations

L \ n	1	2	3	4	5	6	7	8	9	10	11	12	13	14	15	16	17	18	19	20	21	22	23	24
L1	98	110.5	123	135.5	148	160.5	160.5	173	185.5	198	210.5	210.5	223	235.5	248	260.5	273	273	285.5	298	310.5	323	323	335.5
L2	87.5	100	112.5	125	137.5	150	150	162.5	175	187.5	200	200	212.5	225	237.5	250	262.5	262.5	275	287.5	300	312.5	312.5	325
L3	67.8	77.8	87.8	97.8	107.8	117.8	127.8	137.8	147.8	157.8	167.8	177.8	187.8	197.8	207.8	217.8	227.8	237.8	247.8	257.8	267.8	277.8	287.8	297.8
L4	18.5	19.5	20.5	22	23	24	19	20	21.5	22.5	23.5	18.5	19.5	21	22	23	24	19	20.5	21.5	22.5	23.5	18.5	20

Dimensions : SJ3000(A) pour câble plat

SS5J3-60PD½ -Stations B(S, R, RS)

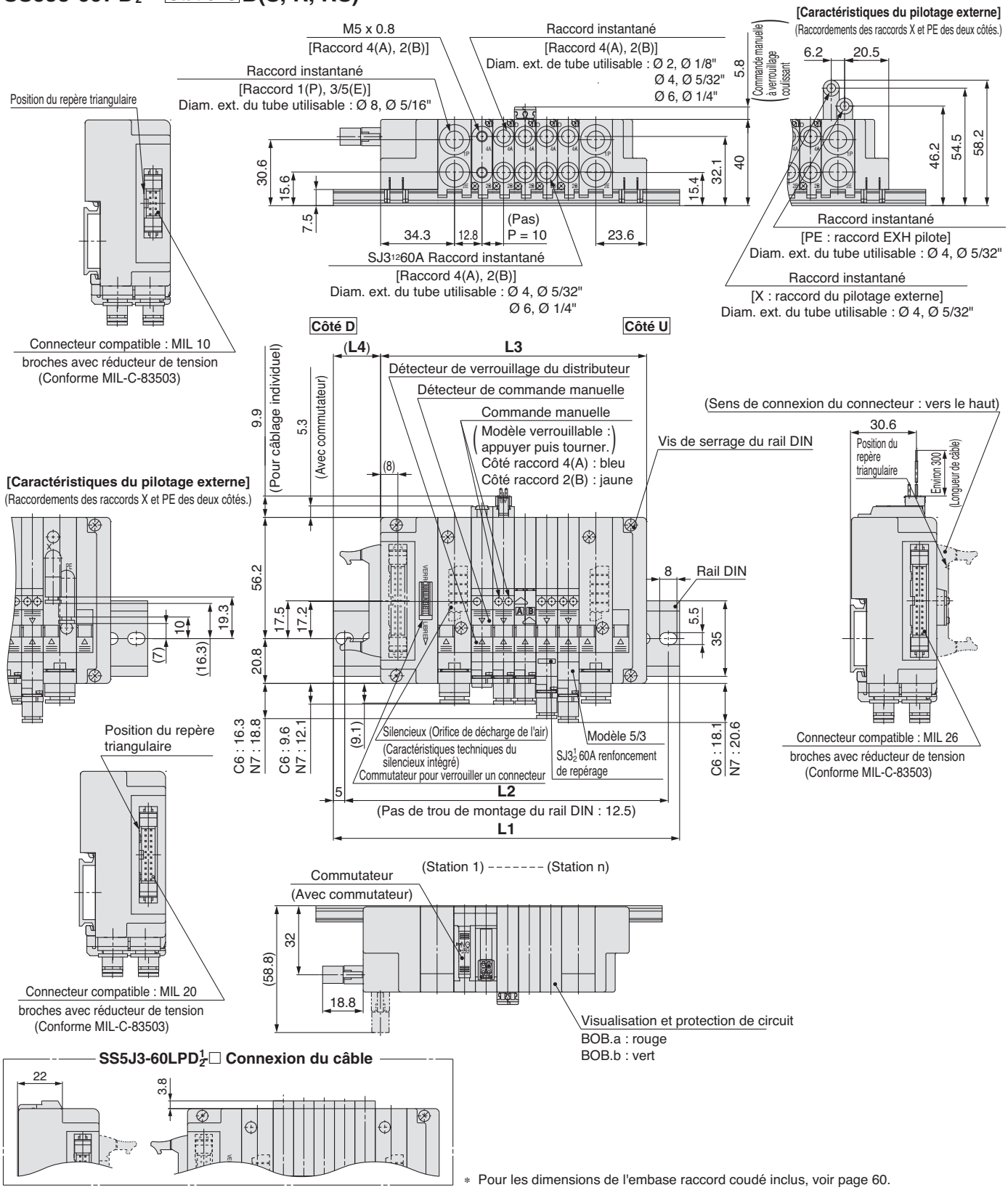

∗ Pour les dimensions de l'embase raccord coudé inclus, voir page 60.

L : dimensions

n : stations

L \ n	1	2	3	4	5	6	7	8	9	10	11	12	13	14	15	16	17	18	19	20	21	22	23	24
L1	123	135.5	135.5	148	160.5	173	185.5	185.5	198	210.5	223	235.5	248	248	260.5	273	285.5	298	298	310.5	323	335.5	348	348
L2	112.5	125	125	137.5	150	162.5	175	175	187.5	200	212.5	225	237.5	237.5	250	262.5	275	287.5	287.5	300	312.5	325	337.5	337.5
L3	83.3	93.3	103.3	113.3	123.3	133.3	143.3	153.3	163.3	173.3	183.3	193.3	203.3	213.3	223.3	233.3	243.3	253.3	263.3	273.3	283.3	293.3	303.3	313.3
L4	23	24	19	20.5	21.5	22.5	23.5	18.5	20	21	22	23	24.5	19.5	20.5	21.5	22.5	24	19	20	21	22	23.5	18.5

Dimensions : SJ4000 pour câble plat

SS5J4-60PD½-Stations D(S, R)

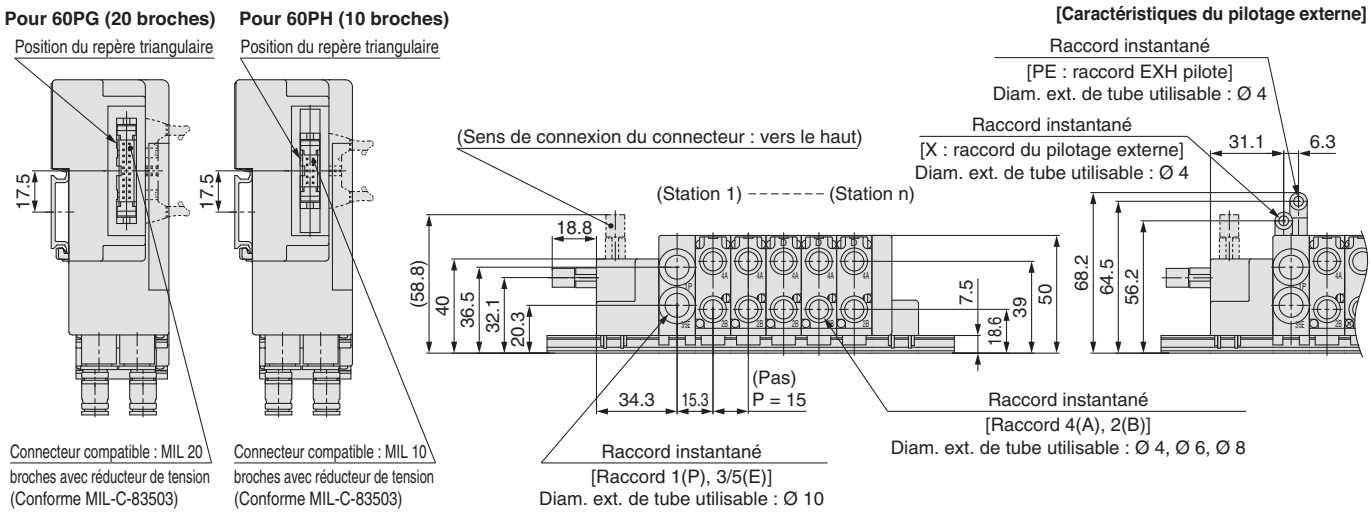

⊠ Les types 60PG et 60PH diffèrent uniquement par leurs connecteurs, et les dimensions L1 à L4 sont identiques à celles du type 60P.

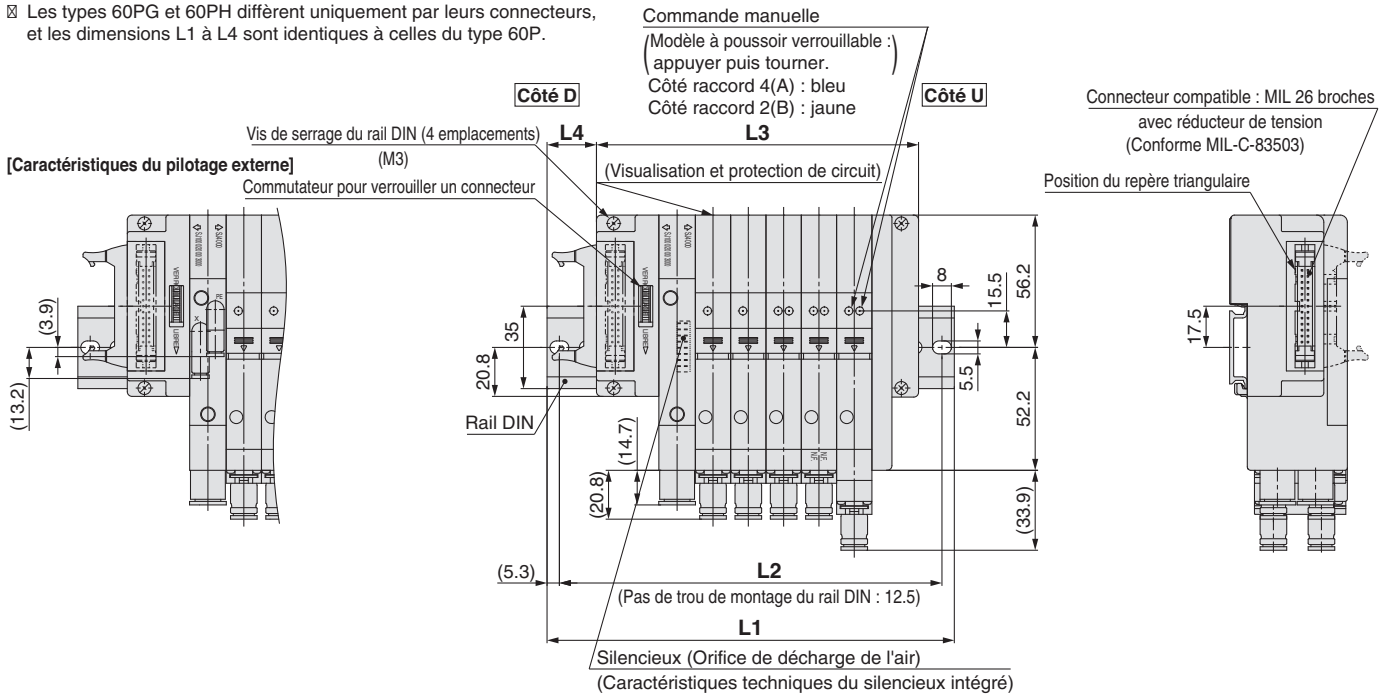

L : dimensions

n : stations

L \ n	1	2	3	4	5	6	7	8	9	10	11	12	13	14	15	16	17	18	19	20	21	22	23	24
L1	110.5	123	148	160.5	173	185.5	198	223	235.5	248	260.5	273	298	310.5	323	335.5	348	373	385.5	398	410.5	423	448	460.5
L2	100	112.5	137.5	150	162.5	175	187.5	212.5	225	237.5	250	262.5	287.5	300	312.5	325	337.5	362.5	375	387.5	400	412.5	437.5	450
L3	76.8	91.8	106.8	121.8	136.8	151.8	166.8	181.8	196.8	211.8	226.8	241.8	256.8	271.8	286.8	301.8	316.8	331.8	346.8	361.8	376.8	391.8	406.8	421.8
L4	20	19	24	22.5	21.5	20	19	24	22.5	21.5	20	19	24	22.5	21.5	20	19	24	22.5	21.5	20	19	24	22.5

Dimensions : SJ4000 pour câble plat

SS5J4-60PD$^{1}_{2}$-Stations $^{U}_{B}$(S, R)

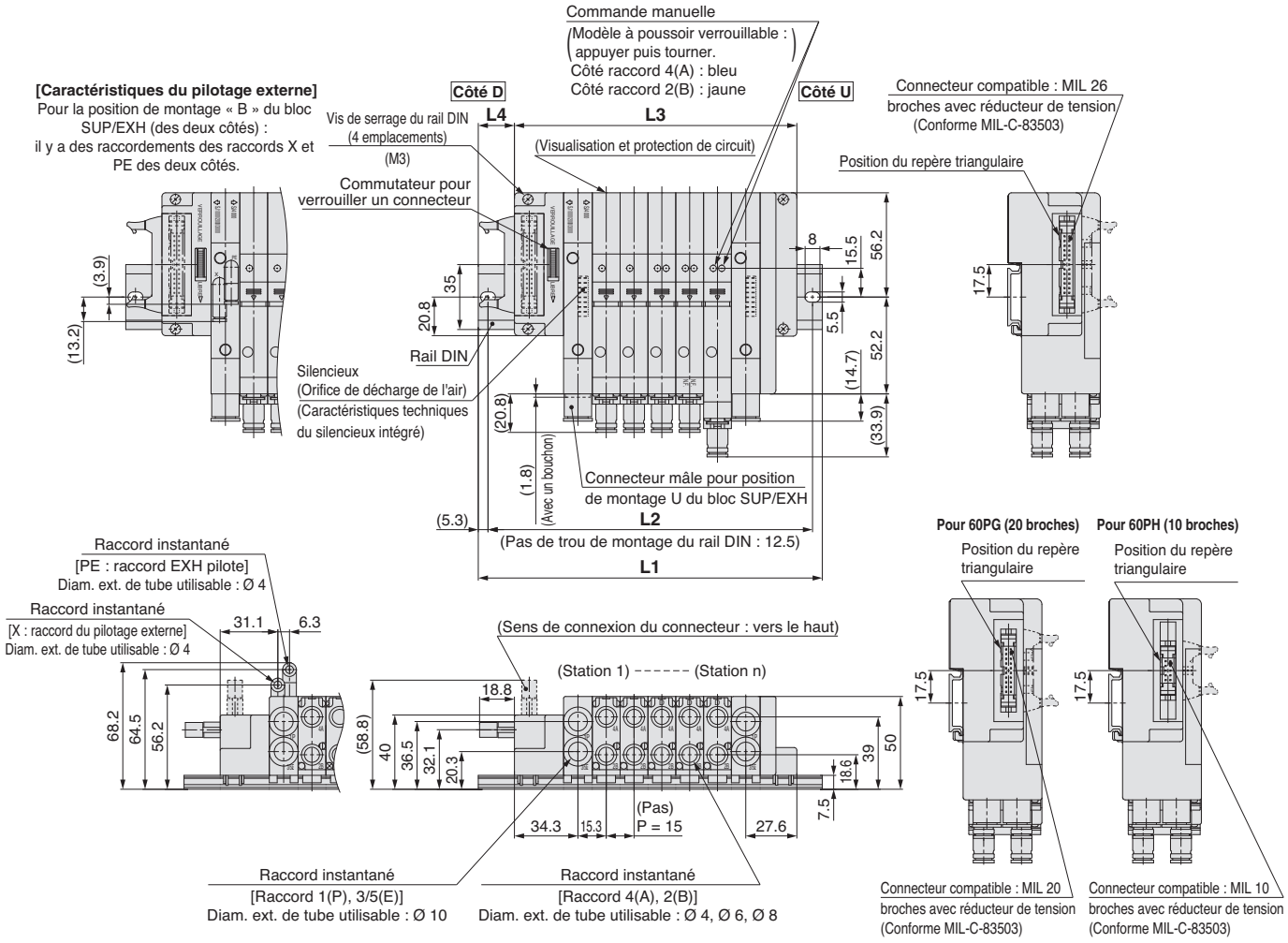

∗ Les types 60PG et 60PH diffèrent uniquement par leurs connecteurs, et les dimensions L1 à L4 sont identiques à celles du type 60P.

L : dimensions

n : stations

L \ n	1	2	3	4	5	6	7	8	9	10	11	12	13	14	15	16	17	18	19	20	21	22	23	24
L1	123	148	160.5	173	185.5	198	223	235.5	248	260.5	273	298	310.5	323	335.5	348	373	385.5	398	410.5	423	448	460.5	473
L2	112.5	137.5	150	162.5	175	187.5	212.5	225	237.5	250	262.5	287.5	300	312.5	325	337.5	362.5	375	387.5	400	412.5	437.5	450	462.5
L3	92.3	107.3	122.3	137.3	152.3	167.3	182.3	197.3	212.3	227.3	242.3	257.3	272.3	287.3	302.3	317.3	332.3	347.3	362.3	377.3	392.3	407.3	422.3	437.3
L4	18.5	23.5	22.5	21	20	18.5	23.5	22.5	21	20	18.5	23.5	22.5	21	20	18.5	23.5	22.5	21	20	18.5	23.5	22.5	21

Dimensions : montage combiné SJ1000/2000/3000

SS5J3-M60PD$^{1}_{2}$- Stations U(S, R, RS)

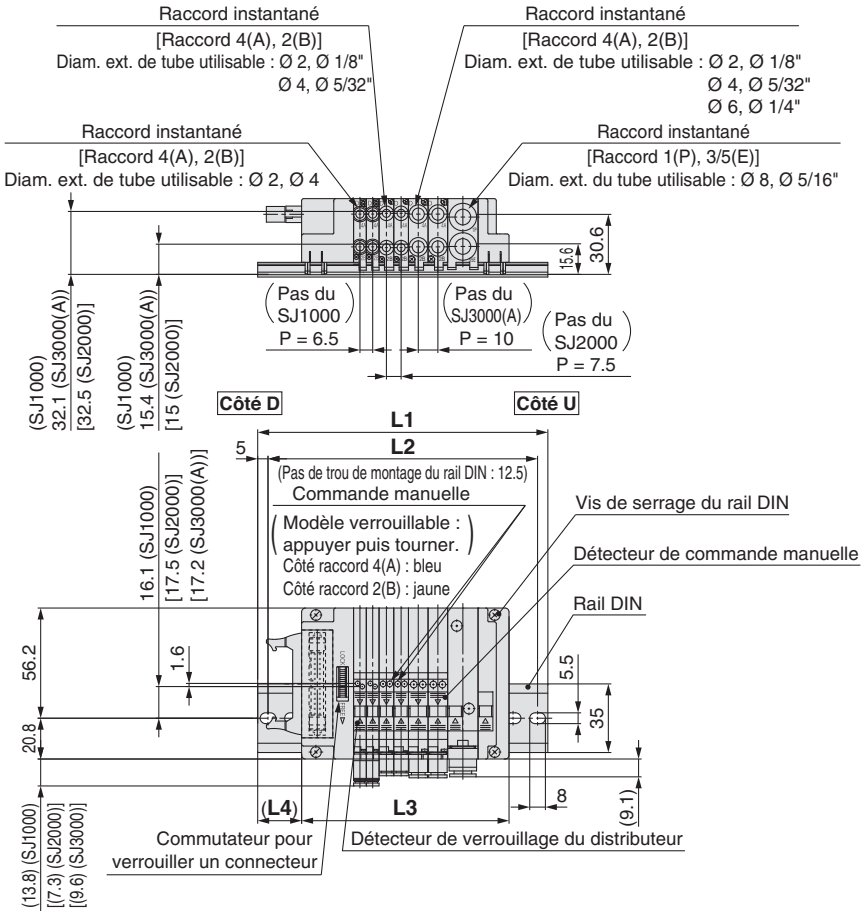

Dimension L : formule, L1 à L4
L3 = 6.5 x n1 + 7.5 x n2 + 10 x n3 + 57.8
M = (L3 + 10.6)/12.5 + 1
Les fractions décimales sont tronquées.
L1 = M x 12.5 + 23
L2 = L1 – 10.5
L4 = (L1 – L3)/2 + 1.3

n1 = nombre de SJ1000
n2 = nombre de SJ2000
n3 = nombre de SJ3000(A)

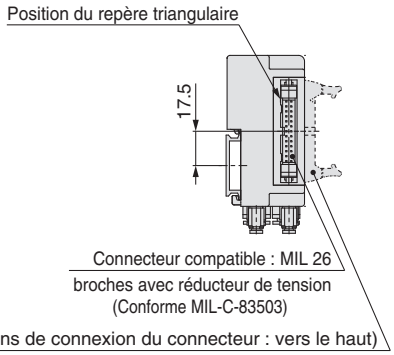

SS5J3-M60PD$^{1}_{2}$- Stations B(S, R, RS)

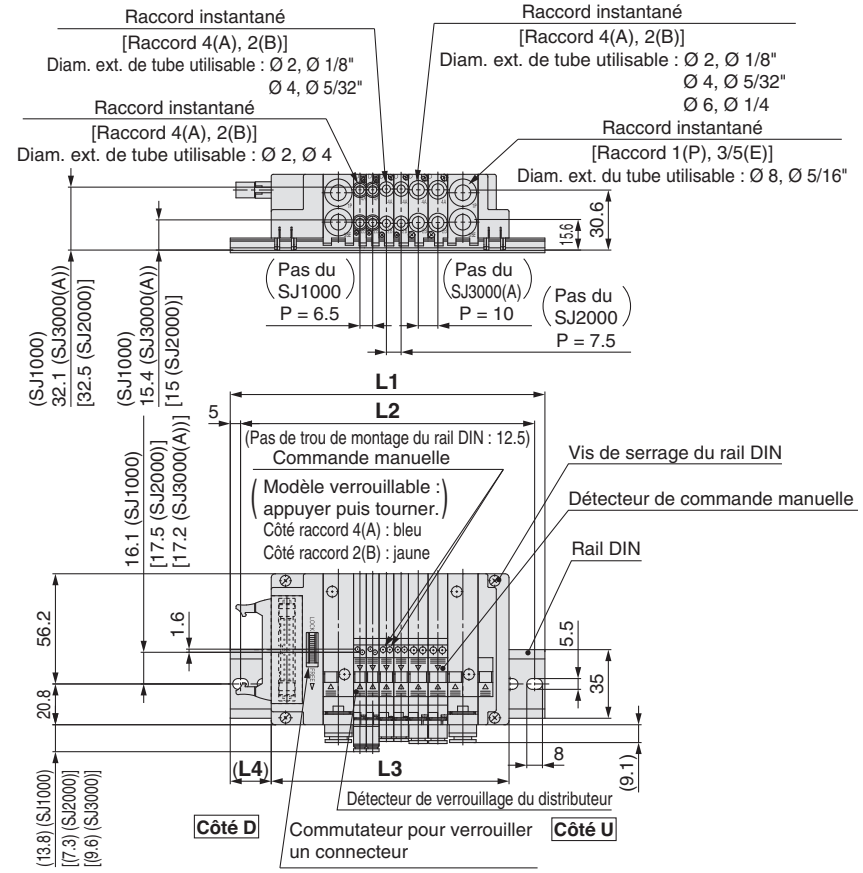

* Les dimensions de L1 à L4 pour **SS5J3-M60PD1/2-Stations D** sont identiques à celles de **SS5J3-M60PD1/2-Stations U**.

Dimension L : formule, L1 à L4
L3 = 6.5 x n1 + 7.5 x n2 + 10 x n3 + 73.3
M = (L3 + 10.6)/12.5 + 1
Les fractions décimales sont tronquées.
L1 = M x 12.5 + 23
L2 = L1 – 10.5
L4 = (L1 – L3)/2 + 1.3

n1 = nombre de SJ1000
n2 = nombre de SJ2000
n3 = nombre de SJ3000(A)

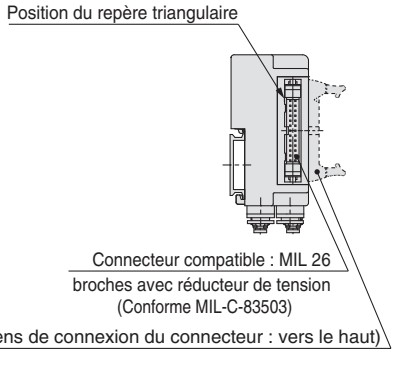

Dimensions : SJ1000/2000/3000/4000 Embase à montage combiné

SS5J4-M60PD$\frac{1}{2}$-Stations D(S, R)

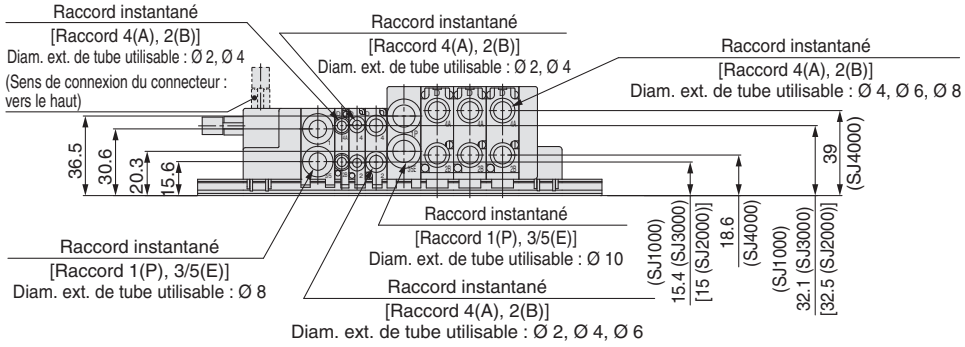

Dimension L : formule, L1 à L4
L3 = 6.5 x n1 + 7.5 x n2 + 10 x n3 + 15 x n4 + 77.3
M = (L3 + 10.6)/12.5 + 1
Les fractions décimales sont tronquées.
L1 = M x 12.5 + 23
L2 = L1 − 10.5
L4 = (L1 − L3)/2 + 1.3

n1 = nombre de SJ1000
n2 = nombre de SJ2000
n3 = nombre de SJ3000
n4 = nombre de SJ4000

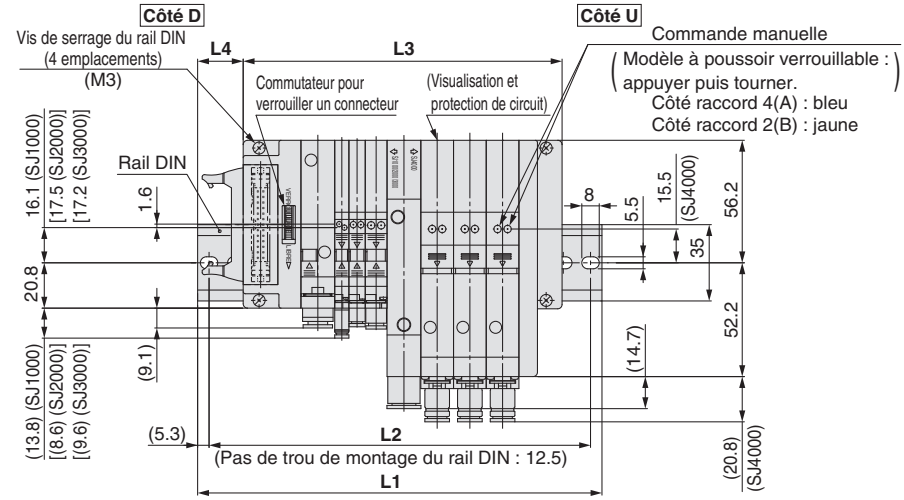

Connecteur compatible : MIL 26 broches avec réducteur de tension (Conforme MIL-C-83503)

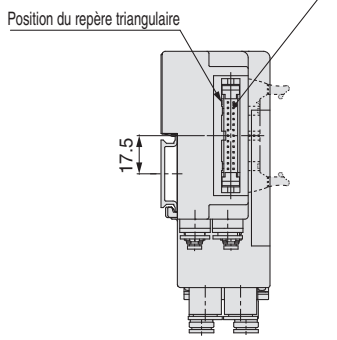

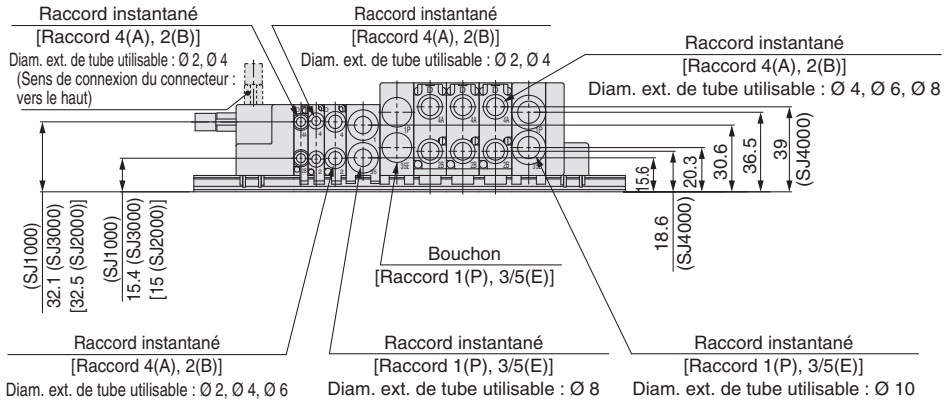

Dimension L : formule, L1 à L4
L3 = 6.5 x n1 + 7.5 x n2 + 10 x n3 + 15 x n4 + 92.8
M = (L3 + 10.6)/12.5 + 1
Les fractions décimales sont tronquées.
L1 = M x 12.5 + 23
L2 = L1 − 10.5
L4 = (L1 − L3)/2 + 1.3

n1 = nombre de SJ1000
n2 = nombre de SJ2000
n3 = nombre de SJ3000
n4 = nombre de SJ4000

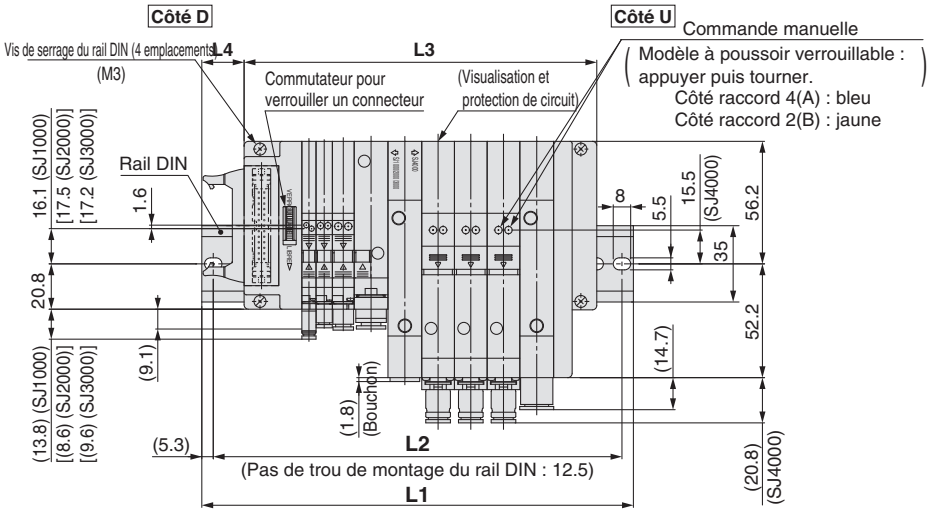

Connecteur compatible : MIL 26 broches avec réducteur de tension (Conforme MIL-C-83503)

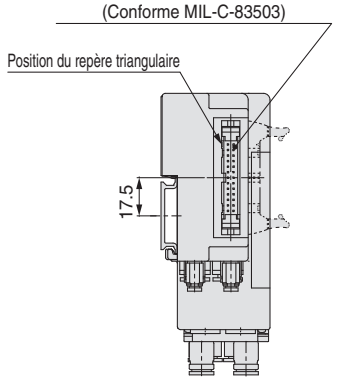

Dimensions : SJ1000/2000/3000/4000 Embase à montage combiné

SS5J4-M60PD$\frac{1}{2}$-Stations B(S, R)

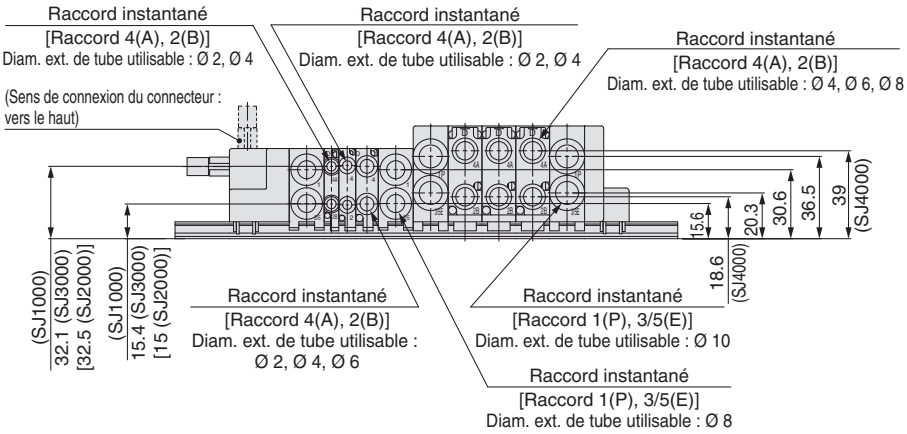

Dimension L : formule, L1 à L4
L3 = 6.5 x n1 + 7.5 x n2 + 10 x n3 + 15 x n4 + 108.3
M = (L3 + 10.6)/12.5 + 1
Les fractions décimales sont tronquées.
L1 = M x 12.5 + 23
L2 = L1 − 10.5
L4 = (L1 − L3)/2 + 1.3

n1 = nombre de SJ1000
n2 = nombre de SJ2000
n3 = nombre de SJ3000
n4 = nombre de SJ4000

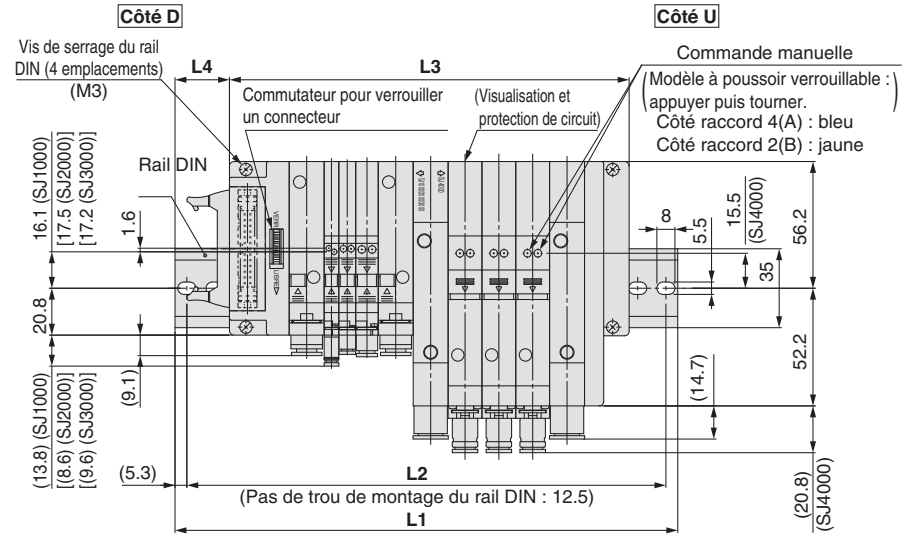

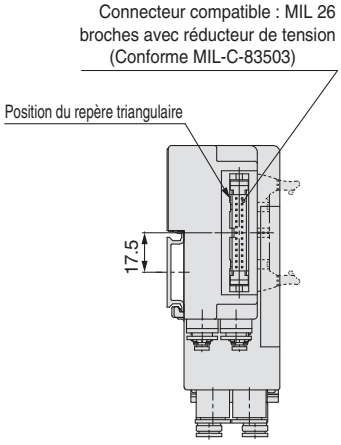

Dimensions : Série SJ2000 avec raccords coudés

SS5J2-60FD$^{1}_{2}$-Stations U$^{L}_{B}$

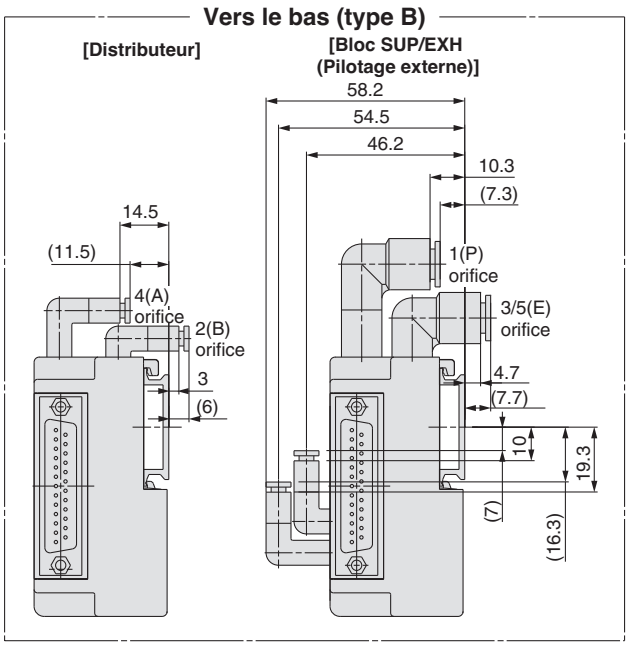

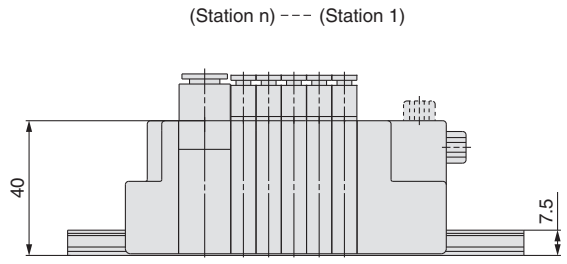

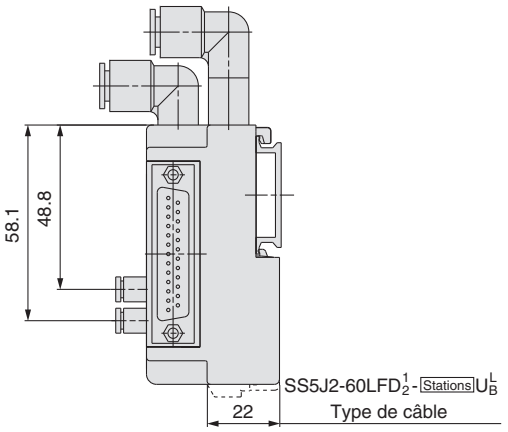

[Bloc SUP/EXH (Pilotage externe)]

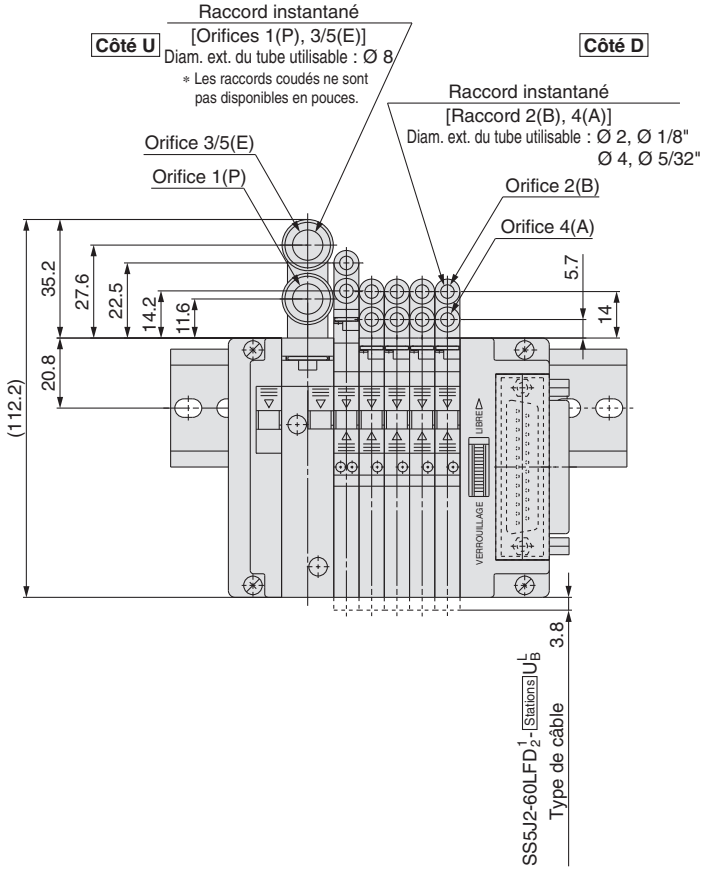

[Pilotage externe]

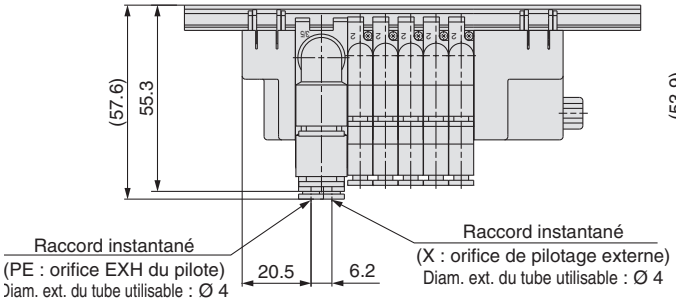

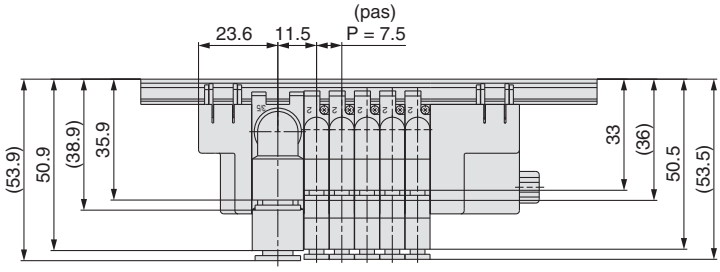

Dimensions : Série SJ3000 avec raccords coudés

SS5J3-60FD$^{1}_{2}$-Stations U$^{L}_{B}$

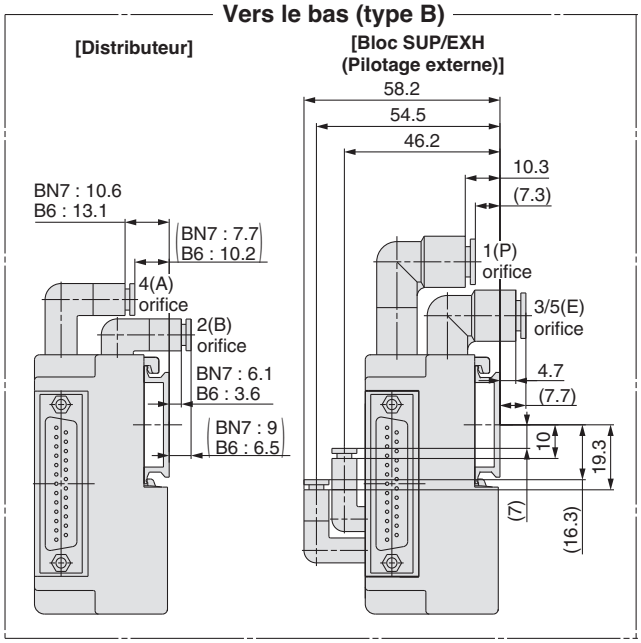

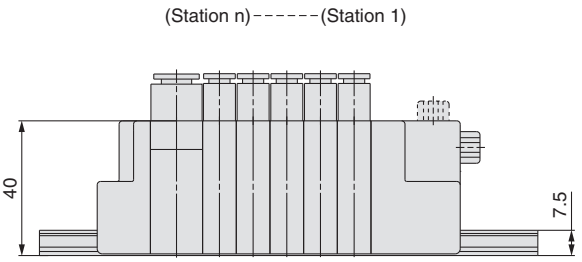

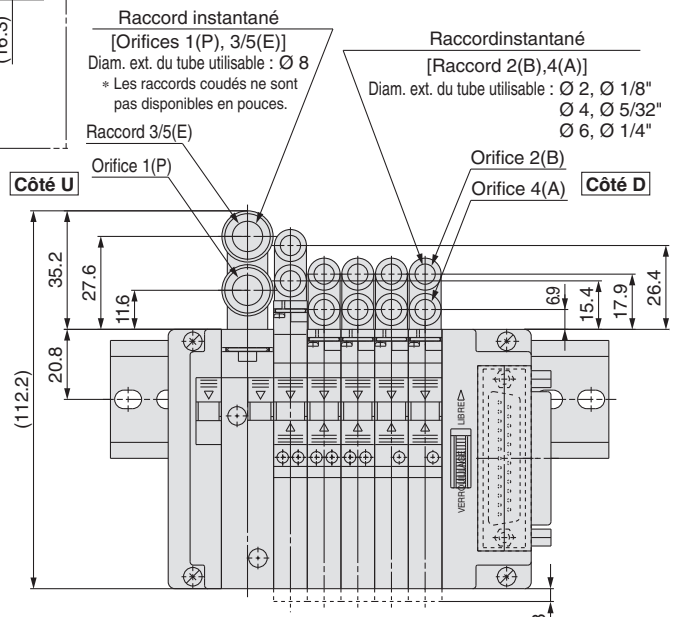

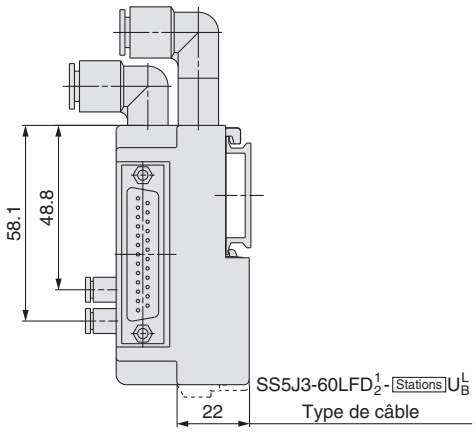

[Bloc SUP/EXH (Pilotage externe)]

[Pilotage externe]

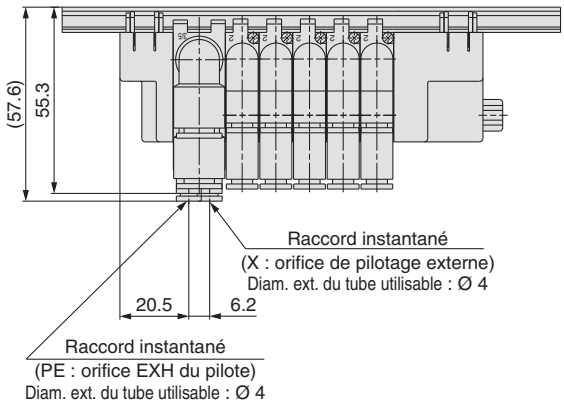

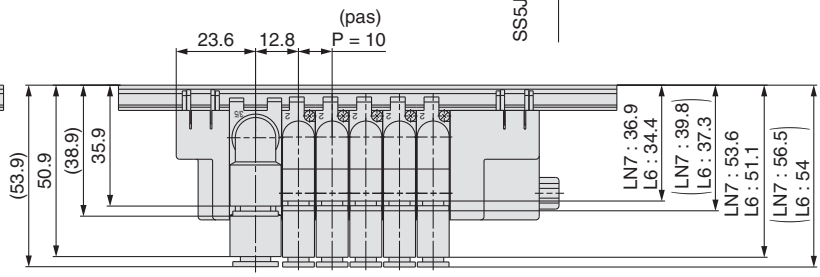

Type 60S□

Modèle à connectique embrochable
Système de transmission série (pour sortie) de type intégré EX180

*1 Sauf SJ3000

RoHS

Série SJ1000/2000/3000

Il n'est pas possible de passer une commande avec uniquement la réf. de l'embase. Assurez-vous de commander les électro-distributeurs pour le montage en même temps en vous référant à l'exemple de commande.

Pour passer commande

SS5J 3 – □ 60S V2 □ □ D – 05 U □ □ □

❶ ❷ ❸ ❹ ❺ ❻ ❼ ❽ ❾ ❿ ⓫

❶ Série

1	SJ1000
2	SJ2000
3	SJ3000 (SJ1000/2000/3000 combinés*1)

*1 Sélectionnez « 3 » pour la combinaison de distributeurs SJ1000 et SJ2000.

❷ Type de montage

—	Standard*1
M	Montage combiné*2

*1 Sélectionnez « — » si vous utilisez des distributeurs d'une seule série parmi les séries SJ1000, 2000 et 3000.
*2 Sélectionnez « M » si des distributeurs des séries SJ1000, SJ2000 et SJ3000 doivent être montés sur la même embase.

❸ Unité SI

0	Sans unité SI
V2	CC-Link (32 points)
Q2	DeviceNet (32 points)
Q3	DeviceNet (16 points)

* Pour les caractéristiques de l'unité SI, référez-vous au catalogue des unités SI.

❹ Connecteur de communication

—	Raccord en T
A	Modèle droit

* Le connecteur de communication et le connecteur d'alimentation sont livrés avec l'embase. Le connecteur d'alimentation est disponible pour le modèle droit uniquement.

❺ Caractéristiques communes de l'unité SI

—	Commun positif
N	Commun négatif

❻ Position de montage de l'unité

D	Côté D

❼ Station de distributeur

Symbole	Stations	Note
01	1 station	Jusqu'à 32 électrodistributeurs peuvent être sélectionnés.
⋮	⋮	
32	32 stations	

* Ce nombre inclut l'ensemble bloc d'obturation. Les câblages monostable et bistable étant disponibles pour l'ensemble bloc d'obturation, sélectionnez un modèle compatible avec la caractéristique de câblage du distributeur à utiliser. (Reportez-vous à la page 105.)

❽ Position de montage du bloc SUP/EXH

U	Côté U
D	Côté D
B	Deux côtés
M*1	Caractéristiques spéciales

*1 Indiquez les caractéristiques techniques requises (y compris les raccordements autres que Ø 8) sur la fiche de configuration de l'embase.

❾ Type de pilote

—	Pilotage interne
S	Pilotage interne, silencieux intégré
R	Pilotage externe
RS	Pilotage externe, silencieux intégré

* Il est inutile de saisir quelque chose lorsque la position de montage du bloc SUP/EXH « M » est sélectionnée.
* L'orifice 3/5(E) est connecté pour le modèle avec silencieux intégré.

⓫ Longueur du rail DIN

—	Longueur standard	
2	2 stations	Spécifiez une longueur supérieure à celle du rail standard.
⋮	⋮	
32	32 stations	

* Indiquez le nombre de stations de distributeur sans dépasser le nombre maximum.

❿ Raccord du bloc SUP/EXH

—	Raccord droit Avec pilotage externe Orifice X, PE : Raccord coudé
L	Raccord coudé (Vers le haut) Avec pilotage externe Orifice X, PE : Raccord droit
B	Raccord coudé (Vers le bas) Avec pilotage externe Orifice X, PE : Raccord coudé

* Il est inutile de saisir quelque chose lorsque la position de montage du bloc SUP/EXH « M » est sélectionnée.

Pour passer commande des embases multiples

Exemple de commande (SS5J3-60SV2□-□)

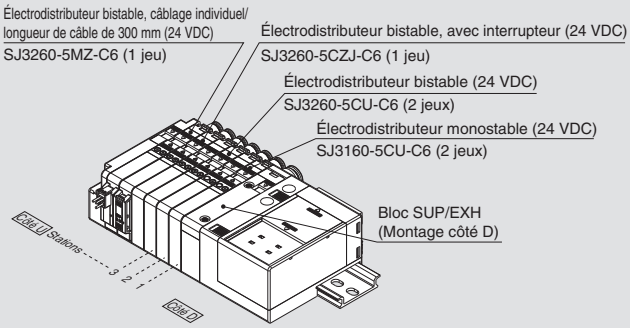

SS5J3-60SV2D-06D ····· 1 jeu (réf. embase)
* **SJ3160-5CU-C6 ····· 2 jeux (réf. électrodistributeur monostable)**
* **SJ3260-5CU-C6 ····· 2 jeux (réf. électrodistributeur bistable)**
* **SJ3260-5CZJ-C6 ····· 1 jeu (électrodistributeur bistable avec interrupteur)**
* **SJ3260-5MZ-C6 1 jeu (électrodistributeur bistable, câblage individuel/ réf. longueur de câble de 300 mm)**

L'astérisque désigne le symbole de l'assemblage. Ajoutez-le à la référence de l'électrodistributeur, etc.

- Pour la disposition des distributeurs, le distributeur le plus près du côté D est considéré comme étant la 1ère station.
- Sous la référence de l'embase multiple, indiquez les distributeurs à monter dans l'ordre depuis la 1ère station comme le montre la figure ci-dessus. Si la disposition est trop compliquée, servez-vous d'une fiche de configuration de l'embase pour spécifier les détails.

* Lors de la commande d'une embase, indiquez les références des distributeurs à monter dessus. (Il n'est pas possible de passer une commande avec uniquement la réf. de l'embase.)

Réf. unité SI

Symbole	Module de composant/connecteur de communication	Caractéristiques communes	Réf. unité SI
V2	CC-Link (32 points)	Sortie NPN (commun positif)	EX180-SMJ3
V2N	Raccord en T	Sortie PNP (commun négatif)	EX180-SMJ5
V2A	CC-Link (32 points)	Sortie NPN (commun positif)	EX180-SMJ3A
V2AN	Modèle droit	Sortie PNP (commun négatif)	EX180-SMJ5A
Q2	DeviceNet (32 points)	Sortie NPN (commun positif)	EX180-SDN3
Q2N	Raccord en T	Sortie PNP (commun négatif)	EX180-SDN5
Q2A	DeviceNet (32 points)	Sortie NPN (commun positif)	EX180-SDN3A
Q2AN	Modèle droit	Sortie PNP (commun négatif)	EX180-SDN5A
Q3	DeviceNet (16 points)	Sortie NPN (commun positif)	EX180-SDN4
Q3N	Raccord en T	Sortie PNP (commun négatif)	EX180-SDN6
Q3A	DeviceNet (16 points)	Sortie NPN (commun positif)	EX180-SDN4A
Q3AN	Modèle droit	Sortie PNP (commun négatif)	EX180-SDN6A

Élément		Caractéristiques techniques
Source d'alimentation pour distributeur pilote	Non polarisé	24 VDC +10 %/–5 %
	Avec circuit d'économie d'énergie (service continu)	24 VDC +10 %/0 %

Pour plus de détails sur le système bus de terrain intégré EX180 (pour sortie), reportez-vous au catalogue en ligne et au Manuel d'utilisation. Veuillez télécharger le Manuel d'utilisation sur le site internet SMC : http://www.smc.eu

Pour passer commande des électrodistributeurs

Standard SJ 3 1 60 □ □ □ □ – 5 □ C U □ – C6 – □

Avec interrupteur SJ 3 1 60 □ □ □ – 5 □ C Z J □ – C6 – □

Câblage individuel [Pour un montage combiné]*1 SJ 3 1 60 □ □ □ □ – 5 □ M Z □ – C6

❶ ❷ ❸ ❹ ❺ ❻ ❼ ❽ ❾ ❿ ⓫ ⓬ ⓭ ⓮

*1 Reportez-vous aux pages 95 et 96 pour le câblage individuel non embrochable spécifique.

❶ Série

1	SJ1000
2	SJ2000
3	SJ3000

❷ Action

1	Électrodistributeur 4/2 monostable
2	Électrodistributeur 4/2 bistable
3	4/3 centre fermé
4	4/3 centre ouvert
5	4/3 centre sous pression

A	Distributeur 2x3/2 : N.F./N.F.
B	Distributeur 2x3/2 : N.O./N.O.
C	Distributeur 2x3/2 : N.F./N.O.

* Reportez-vous aux pages 18 à 21 pour les symboles.
* Le modèle à débit élevé (« A ») est disponible uniquement pour les types de fonction « 1 » et « 2 ».

❸

—	Modèle à débit standard
A*1	Modèle à débit élevé

*1 Série SJ3000 uniquement

❹ Type de pilote

—	Pilotage interne
R	Pilotage externe

* La caractéristique du pilotage externe n'est pas compatible avec les distributeurs 2x3/2, 4 positions.

❺ Clapet antiretour de contre-pression

—	Aucun
K	Intégré

* Les électrodistributeurs 5/3 et à débit élevé (« A ») ne peuvent pas être équipés d'un clapet anti-retour de contre-pression.

❻ Type de bobine

Symbole	Type de bobine	SJ1000	SJ2000	SJ3000(A)
—	Standard	—	●	●
T	Avec circuit économique d'énergie (Modèle à service continu)	●	●	●

* Assurez-vous de sélectionner « avec circuit d'économie d'énergie » lorsque le distributeur doit être activé en continu sur de longues périodes.
* Pour la série SJ1000, seul le type à circuit d'économie d'énergie est disponible.

❼ Tension nominale

5	24 VDC

❽ Caractéristiques communes

—	Commun positif
N	Commun négatif

* Pour le type non polarisé, il est inutile de sélectionner un symbole.
* En cas d'utilisation d'un distributeur standard et d'un distributeur avec interrupteur, sélectionnez un commun correspondant au commun de l'unité SI.

❾ Connexion du connecteur

Symbole	C : Pour câblage centralisé	M : Câblage individuel, avec câble Longueur 300 mm	MN : Câblage individuel, sans câble (connecteur, support)	MO : Câblage individuel, sans connecteur
		Avec fixation du circuit imprimé	Avec fixation du circuit imprimé	Avec fixation du circuit imprimé
SJ1000	●	—	—	—
SJ2000	●	●	●	●
SJ3000	●	●	●	●

* Les types de connexion comportant le symbole « M□ » ne peuvent pas utiliser le signal de pilotage du câblage commun du connecteur multiple. Pour plus de détails, reportez-vous au « Schéma de câblage du connecteur » à la page 17.
* Pour commander un bloc connecteur séparément, reportez-vous aux pages 144 et 145.

❿ Visualisation et protection de circuit

Symbole	Caractéristiques techniques	SJ1000	SJ2000	SJ3000(A)
U	Avec visualisation et protection de circuit (type non polarisé)	—	●	●
Z	Avec visualisation et protection de circuit (type polarisé)	●	●	●

* En utilisant les modèles avec circuit d'économie d'énergie, interrupteur et câblage individuel, vous ne pouvez pas sélectionner le type non-polarisé.
* Sélectionnez « CU » ou « CZ » pour le distributeur lorsque la polarité de sortie de l'unité SI est — (commun positif). Sélectionnez « CU » ou « NCZ » pour le distributeur lorsque la polarité de sortie de l'unité SI est N (commun négatif).

⓫ Avec interrupteur

	SJ1000	SJ2000	SJ3000(A)
	—	●	●

⓬ Commande manuelle

Symbole/caractéristique	SJ1000	SJ2000	SJ3000(A)
— : Modèle à poussoir non verrouillable	●	●	●
D : Modèle à poussoir verrouillable	●	●	●
F : Modèle manuel à verrouillage coulissant	—	●	●

⓭ Raccordement A, B

En mm/raccord instantané

Symbole	Orifice A, B		SJ1000	SJ2000	SJ3000	SJ3000A
C2	Droit	Ø 2	●	●	●	—
C4	Droit	Ø 4	●	●	●	●
C6	Droit	Ø 6	—	—	●	●
L2	Coudé, Entrée vers le haut	Ø 2	—	●	●	—
L4	Coudé, Entrée vers le haut	Ø 4	—	●	●	●
L6	Coudé, Entrée vers le haut	Ø 6	—	—	●	●
B2	Coudé, Entrée vers le bas	Ø 2	—	●	●	—
B4	Coudé, Entrée vers le bas	Ø 4	—	●	●	●
B6	Coudé, Entrée vers le bas	Ø 6	—	—	●	●

Raccord taraudé

Symbole	Orifice A, B	SJ1000	SJ2000	SJ3000	SJ3000A
M3	M3 x 0.5	—	●	—	—
M5	M5 x 0.8	—	—	●	●

En pouces/raccord instantané

Symbole	Orifice A, B		SJ1000	SJ2000	SJ3000	SJ3000A
N1	Droit	Ø 1/8"	—	●	●	—
N3	Droit	Ø 5/32"	—	●	●	●
N7	Droit	Ø 1/4"	—	—	●	●
LN1	Coudé, Entrée vers le haut	Ø 1/8"	—	●	●	—
LN3	Coudé, Entrée vers le haut	Ø 5/32"	—	●	●	●
LN7	Coudé, Entrée vers le haut	Ø 1/4"	—	—	●	●
BN1	Coudé, Entrée vers le bas	Ø 1/8"	—	●	●	—
BN3	Coudé, Entrée vers le bas	Ø 5/32"	—	●	●	●
BN7	Coudé, Entrée vers le bas	Ø 1/4"	—	—	●	●

⓮ Caractéristiques du câblage d'électrodistributeur monostable

—	Câblage monostable
D	Câblage bistable

* Il est inutile de saisir quelque chose pour les électrodistributeurs 4/2 bistables, 4/3 et 2x3/2. Sélectionnez ceci quand les numéros inutilisés pour le câblage sont déterminés. Reportez-vous à la page 17 pour plus de détails.

⚠ Classe de protection classe Ⅲ (Marque : ⟨Ⅲ⟩)

Enfichable Modèle à connectique embrochable

Système bus de terrain (pour sortie) de type intégré EX180

Série SJ4000

Type 60S□

Il n'est pas possible de passer une commande avec uniquement la réf. de l'embase. Assurez-vous de commander les électrodistributeurs pour le montage en même temps en vous référant à l'exemple de commande.

Pour passer commande

SS5J 4 – □ 60S □ □ □ D – □ □ □ □

❶ ❷ ❸ ❹ ❺ ❻ ❼ ❽ ❾ ❿

❶ Série

4	SJ4000

❷ Modèle à fixation combinée

—	Standard (dédié SJ4000)
M	Montage mixte

∗ Laissez vide si vous utilisez une seule série.
∗ Sélectionnez « M » si des distributeurs des séries SJ1000, SJ2000 et SJ3000 doivent être montés sur la même embase.

❸ Module de composant

0	Sans unité SI
V2	CC-Link (32 points)
Q2	DeviceNet® (32 points)
Q3	DeviceNet® (16 points)

∗ Contactez SMC pour les caractéristiques techniques de l'unité SI.

❹ Connecteur de communication

—	Raccord en T
A	Modèle droit

∗ Le connecteur de communication et le connecteur d'alimentation sont livrés avec l'embase. Le connecteur d'alimentation est disponible pour le modèle droit uniquement.

❺ Caractéristiques communes de l'unité SI

—	Commun positif
N	Commun négatif

❻ Position de montage de l'unité

D	Côté D

❼ Station de distributeur

Symbole	Stations	Note
01	1 station	Jusqu'à 32 électrodistributeurs peuvent être sélectionnés.
⋮	⋮	
32	32 stations	

∗ Ce nombre inclut le bloc d'obturation. Les câblages monostable et bistable étant disponibles pour le bloc d'obturation, sélectionnez un modèle compatible avec la caractéristique de câblage du distributeur à utiliser. (Reportez-vous à la page 105.)

❽ Position de montage du bloc SUP/EXH

U	Côté U
D	Côté D
B	Deux côtés
M	Caractéristiques spéciales

∗ Les caractéristiques spéciales (dont les instructions pour les raccordements autres que Ø 10 du bloc SUP/EXH standard) doivent être indiquées séparément sur une fiche de configuration de l'embase.
∗ Pour 11 stations de distributeur ou plus, « B » (des deux côtés) est recommandé.

❾ Type de pilotage

—	Pilotage interne
S	Pilotage interne, silencieux intégré
R	Pilotage externe

∗ Il est inutile de saisir quelque chose lorsque la position de montage du bloc SUP/EXH « M » est sélectionnée.
∗ Le raccord 3/5(E) est bouché pour le modèle à silencieux intégré (« S »).
∗ Le SJ4000 ne dispose pas du modèle à pilotage interne et silencieux intégré (« RS »).

❿ Longueur du rail DIN

—	Longueur standard	
2	2 stations	Spécifiez une longueur supérieure à celle du rail standard.
⋮	⋮	
32	32 stations	

∗ Indiquez le nombre de stations de distributeur sans dépasser le nombre maximum.

Pour passer commande des embases multiples

Exemple de commande (SS5J4-60SV2□-□)

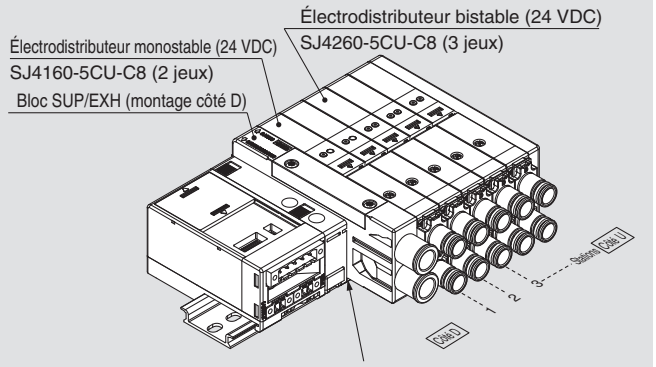

⊠ Pour le montage combiné (« M »), les distributeurs SJ1000/2000/3000(A) sont montés ici.

SS5J4-60SV2D-05D ·····1 jeu (réf. embase)
∗ SJ4160-5CU-C8 ·····2 jeux (réf. électrodistributeur monostable)
∗ SJ4260-5CU-C8 ·····3 jeux (réf. électrodistributeur bistable)
→L'astérisque désigne le symbole de l'assemblage. Ajoutez-le devant les références des électrodistributeurs, etc.

· Pour la disposition des distributeurs, le distributeur le plus près du côté D est considéré comme étant la 1ère station.
· Sous la référence de l'embase multiple, indiquez les distributeurs à monter dans l'ordre depuis la 1ère station comme le montre la figure ci-dessus. Si la disposition est trop compliquée, servez-vous d'une fiche de configuration de l'embase pour spécifier les détails.
∗ Lors de la commande d'une embase, indiquez les références des distributeurs à monter dessus. (Il n'est pas possible de passer une commande avec uniquement la réf. de l'embase.)

Réf. unité SI

Symbole	Module de composant/connecteur de communication	Caractéristiques communes	Réf. unité SI
V2	CC-Link (32 points)	Sortie NPN (commun positif)	EX180-SMJ3
V2N	Raccord en T	Sortie PNP (commun négatif)	EX180-SMJ5
V2A	CC-Link (32 points)	Sortie NPN (commun positif)	EX180-SMJ3A
V2AN	Modèle droit	Sortie PNP (commun négatif)	EX180-SMJ5A
Q2	DeviceNet® (32 points)	Sortie NPN (commun positif)	EX180-SDN3
Q2N	Raccord en T	Sortie PNP (commun négatif)	EX180-SDN5
Q2A	DeviceNet® (32 points)	Sortie NPN (commun positif)	EX180-SDN3A
Q2AN	Modèle droit	Sortie PNP (commun négatif)	EX180-SDN5A
Q3	DeviceNet® (16 points)	Sortie NPN (commun positif)	EX180-SDN4
Q3N	Raccord en T	Sortie PNP (commun négatif)	EX180-SDN6
Q3A	DeviceNet® (16 points)	Sortie NPN (commun positif)	EX180-SDN4A
Q3AN	Modèle droit	Sortie PNP (commun négatif)	EX180-SDN6A

Élément		Caractéristiques techniques
Source d'alimentation pour distributeur pilote	Non polarisée	24 VDC +10 %/–5 %
	Avec circuit d'économie d'énergie (service continu)	24 VDC +10 %/0 %

Pour plus de détails sur le système bus de terrain (pour sortie) de type intégré EX180, reportez-vous au catalogue sur https://www.smc.eu et au manuel d'utilisation. Veuillez télécharger le Manuel d'utilisation sur le site internet SMC : http://www.smc.eu

∗ Pour le montage combiné (« M ») de distributeurs SJ4000 et SJ1000/2000/3000, les distributeurs SJ1000/2000/3000 sont montés du côté D du bloc SUP/EXH du côté D du SJ4000.
∗ La série SJ4000 ne dispose pas d'un raccord instantané coudé.

Pour passer commande des électrodistributeurs

SJ4 ❶ 60 ❷ T ❸ – 5 ❹ ❺ C ❻ U ❼ ❽ – ❾ – ❿

❶ Fonction

1	Électrodistributeur 5/2 monostable
2	Électrodistributeur 5/2 bistable
3	5/3 centre fermé
4	5/3 centre ouvert
5	5/3 centre sous pression
A	Distributeur 2x3/2 : N.F./N.F.
B	Distributeur 2x3/2 : N.O./N.O.
C	Distributeur 2x3/2 : N.F./N.O.

∗ Reportez-vous aux pages 22 et 23 pour les symboles.

❷ Type de pilotage

—	Pilotage interne
R	Pilotage externe

∗ La caractéristique pilotage externe n'est pas compatible avec les distributeurs 2x3/2, 4 positions.

❸ Type de bobine

—	Standard
T	Avec circuit d'économie d'énergie (Modèle à service continu)

∗ Assurez-vous de sélectionner « avec circuit d'économie d'énergie » lorsque le distributeur doit être activé en continu sur de longues périodes.

❹ Tension nominale

5	24 VDC

∗ 12 VDC non disponible pour le SJ4000.

❺ Caractéristique du commun

—	Commun positif
N	Commun négatif

∗ Laissez vide pour le type non polarisé.

❻ Entrée du connecteur

C	Dédiée pour câblage centralisé

❼ Visualisation et protection de circuit

U	Avec visualisation et protection de circuit (Type non polarisé)
Z	Avec visualisation et protection de circuit (Type polarisé)

∗ Lorsque le modèle à circuit d'économie d'énergie est utilisé, le type non polarisé ne peut pas être sélectionné.

❽ Commande manuelle

—	Modèle à poussoir non verrouillable	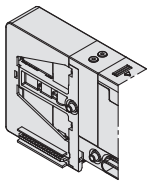
D	Modèle à poussoir verrouillable	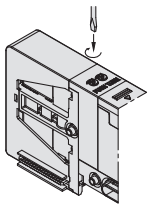

❾ Raccordement A, B
En mm/raccord instantané

C6	Droit	Ø 6	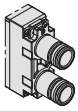
C8		Ø 8	

❿ Caractéristique de câblage électrodistributeur monostable

—	Câblage monostable
D	Câblage bistable

∗ Laissez vide pour les électrodistributeurs 5/2 bistables, 5/3 et 5/4.

∗ Les distributeurs de la série SJ4000 ne peuvent pas être équipés d'un clapet anti-retour de contre-pression.
∗ La série SJ4000 ne dispose pas de raccord instantané coudé ou en pouces pour raccord A, B.

Dimensions : Série SJ1000 pour système de transmission série (pour sortie) de type intégré EX180

SS5J1-60S□□□D-Stations U(S, R, RS)

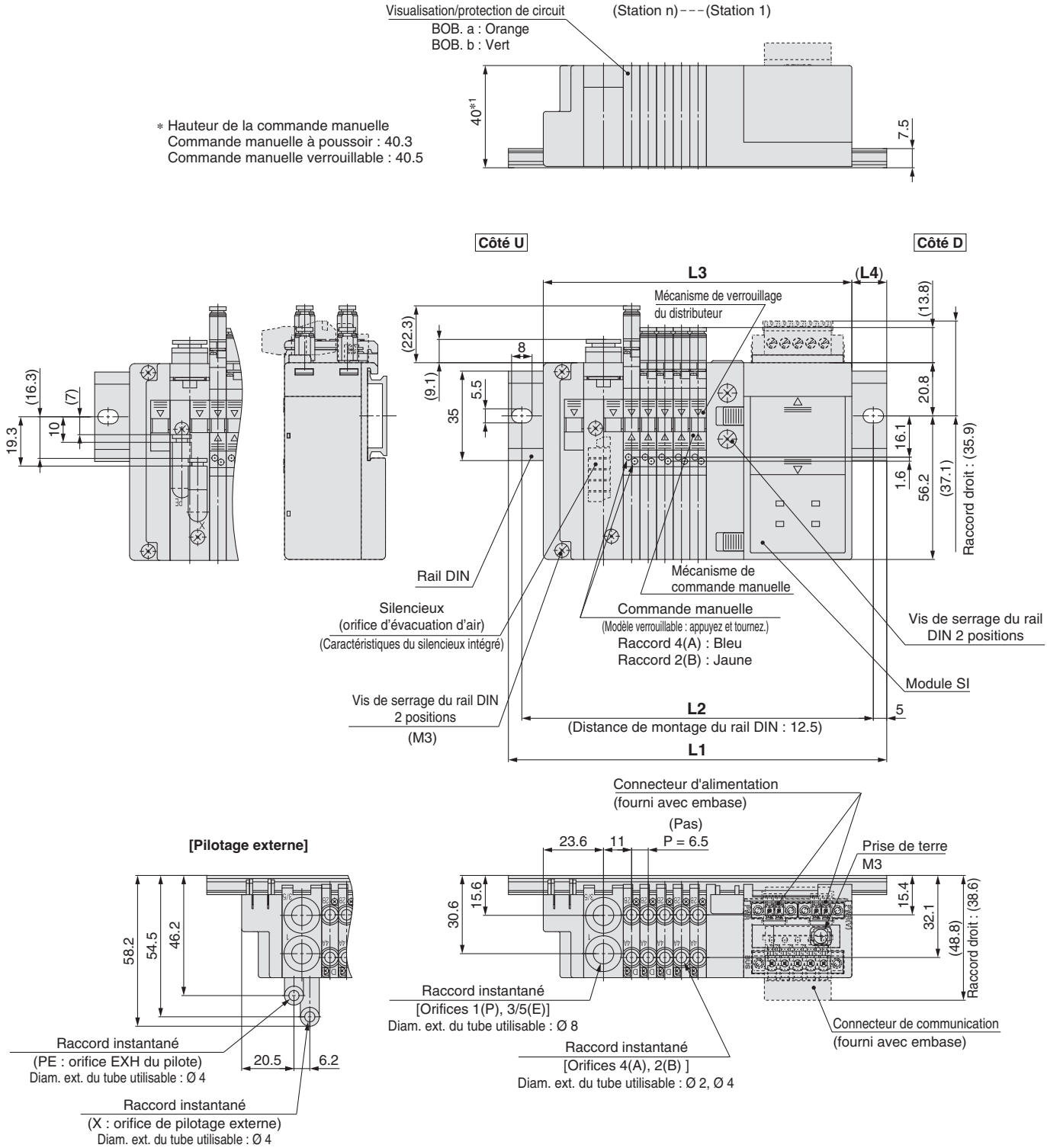

L: Dimensions

n: Stations

L \ n	1	2	3	4	5	6	7	8	9	10	11	12	13	14	15	16
L1	123	135.5	135.5	148	148	160.5	160.5	173	173	185.5	185.5	198	198	210.5	210.5	223
L2	112.5	125	125	137.5	137.5	150	150	162.5	162.5	175	175	187.5	187.5	200	200	212.5
L3	94.7	101.2	107.7	114.2	120.7	127.2	133.7	140.2	146.7	153.2	159.7	166.2	172.7	179.2	185.7	192.2
L4	14	17	14	17	13.5	16.5	13.5	16.5	13	16	13	16	12.5	15.5	12.5	15.5

L \ n	17	18	19	20	21	22	23	24	25	26	27	28	29	30	31	32
L1	223	235.5	235.5	248	248	260.5	273	273	285.5	285.5	298	298	310.5	310.5	323	323
L2	212.5	225	225	237.5	237.5	250	262.5	262.5	275	275	287.5	287.5	300	300	312.5	312.5
L3	198.7	205.2	211.7	218.2	224.7	231.2	237.7	244.2	250.7	257.2	263.7	270.2	276.7	283.2	289.7	296.2
L4	12	15	12	15	11.5	14.5	17.5	14.5	17.5	14	17	14	17	13.5	16.5	13.5

Dimensions : Série SJ1000 pour système de transmission série (pour sortie) de type intégré EX180

SS5J1-60S□□□D-Stations B(S, R, RS)

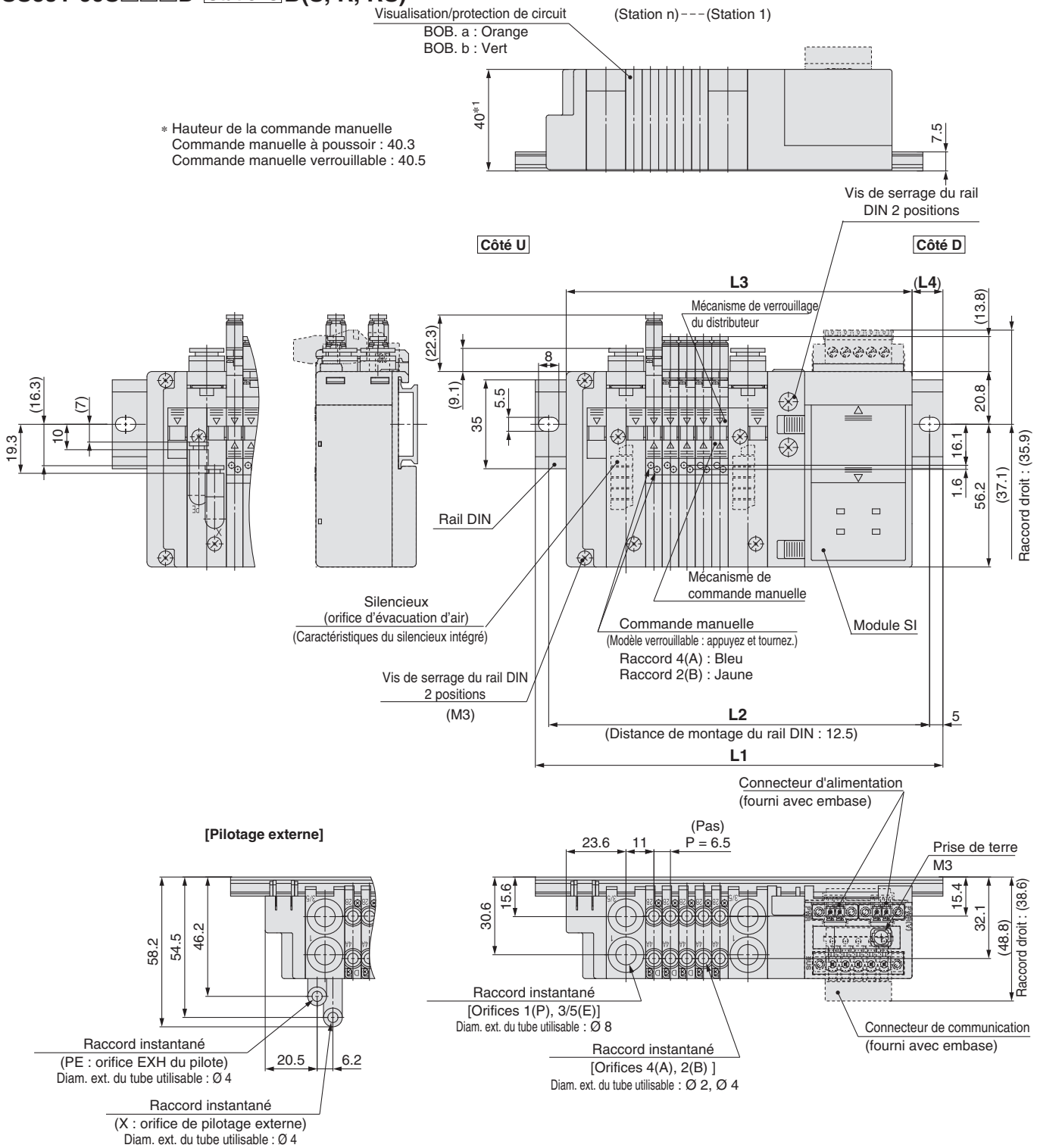

L: Dimensions

n: Stations

L \ n	1	2	3	4	5	6	7	8	9	10	11	12	13	14	15	16
L1	135.5	148	148	160.5	160.5	173	173	185.5	185.5	198	210.5	210.5	223	223	235.5	235.5
L2	125	137.5	137.5	150	150	162.5	162.5	175	175	187.5	200	200	212.5	212.5	225	225
L3	110.2	116.7	123.2	129.7	136.2	142.7	149.2	155.7	162.2	168.7	175.2	181.7	188.2	194.7	201.2	207.7
L4	12.5	15.5	12.5	15.5	12	15	12	15	11.5	14.5	17.5	14.5	17.5	14	17	14

L \ n	17	18	19	20	21	22	23	24	25	26	27	28	29	30	31	32
L1	248	248	260.5	260.5	273	273	285.5	285.5	298	298	310.5	310.5	323	323	335.5	335.5
L2	237.5	237.5	250	250	262.5	262.5	275	275	287.5	287.5	300	300	312.5	312.5	325	325
L3	214.2	220.7	227.2	233.7	240.2	246.7	253.2	259.7	266.2	272.7	279.2	285.7	292.2	298.7	305.2	311.7
L4	17	13.5	16.5	13.5	16.5	13	16	13	16	12.5	15.5	12.5	15.5	12	15	12

Dimensions : Série SJ2000 pour système de transmission série (pour sortie) de type intégré EX180

SS5J2-60S□□□D-Stations U(S, R, RS)

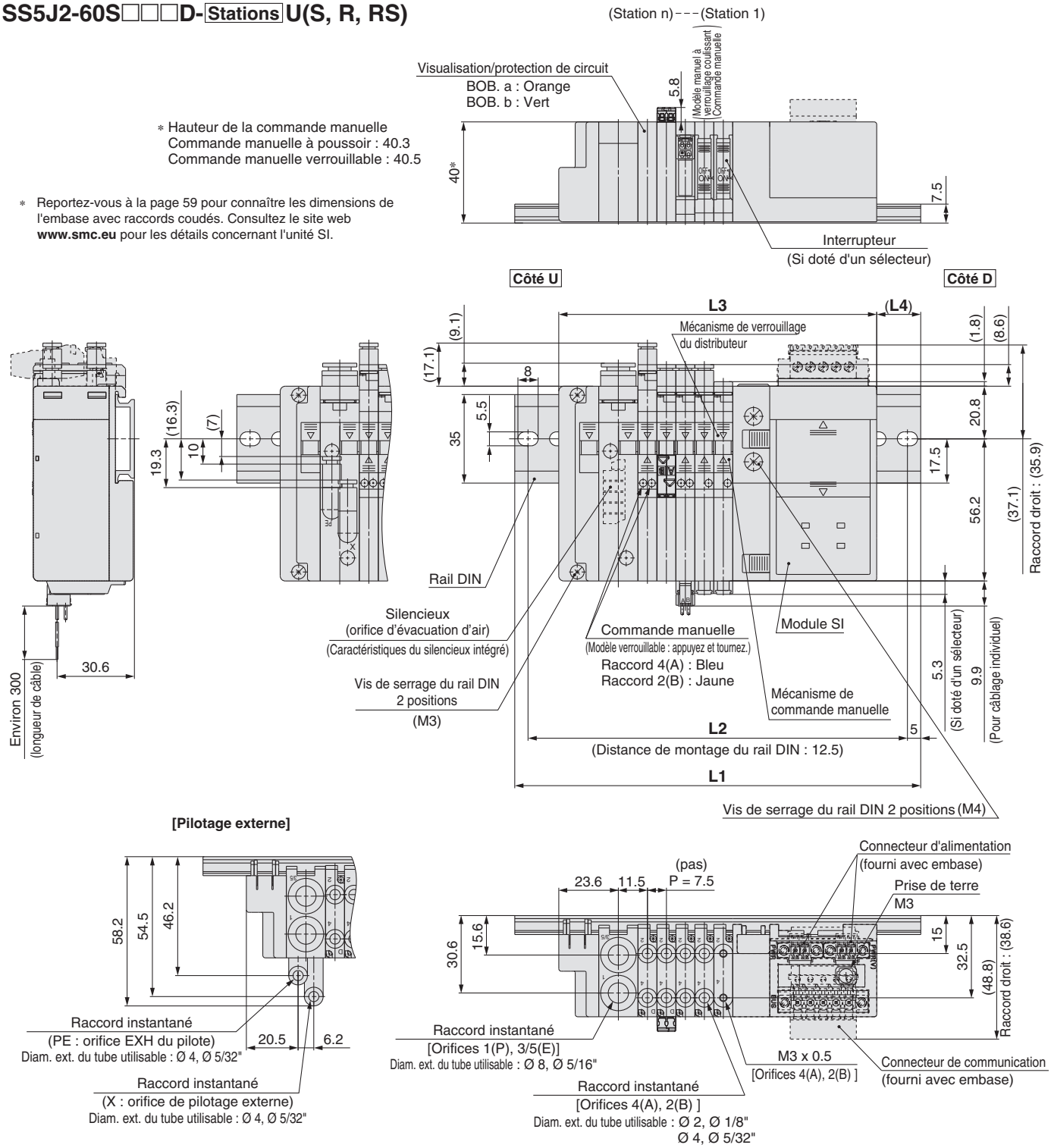

* Hauteur de la commande manuelle
Commande manuelle à poussoir : 40.3
Commande manuelle verrouillable : 40.5

* Reportez-vous à la page 59 pour connaître les dimensions de l'embase avec raccords coudés. Consultez le site web **www.smc.eu** pour les détails concernant l'unité SI.

L: Dimensions

n: Stations

L \ n	1	2	3	4	5	6	7	8	9	10	11	12	13	14	15	16
L1	123	135.5	135.5	148	160.5	160.5	173	173	185.5	198	198	210.5	210.5	223	235.5	235.5
L2	112.5	125	125	137.5	150	150	162.5	162.5	175	187.5	187.5	200	200	212.5	225	225
L3	95.7	103.2	110.7	118.2	125.7	133.2	140.7	148.2	155.7	163.2	170.7	178.2	185.7	193.2	200.7	208.2
L4	13.5	16	12.5	15	17.5	13.5	16	12.5	15	17.5	13.5	16	12.5	15	17.5	13.5

L \ n	17	18	19	20	21	22	23	24	25	26	27	28	29	30	31	32
L1	248	248	260.5	273	273	285.5	285.5	298	310.5	310.5	323	323	335.5	348	348	360.5
L2	237.5	237.5	250	262.5	262.5	275	275	287.5	300	300	312.5	312.5	325	337.5	337.5	350
L3	215.7	223.2	230.7	238.2	245.7	253.2	260.7	268.2	275.7	283.2	290.7	298.2	305.7	313.2	320.7	328.2
L4	16	12.5	15	17.5	13.5	16	12.5	15	17.5	13.5	16	12.5	15	17.5	13.5	16

Dimensions : Série SJ2000 pour système de transmission série (pour sortie) de type intégré EX180

SS5J2-60S□□□D-Stations B(S, R, RS)

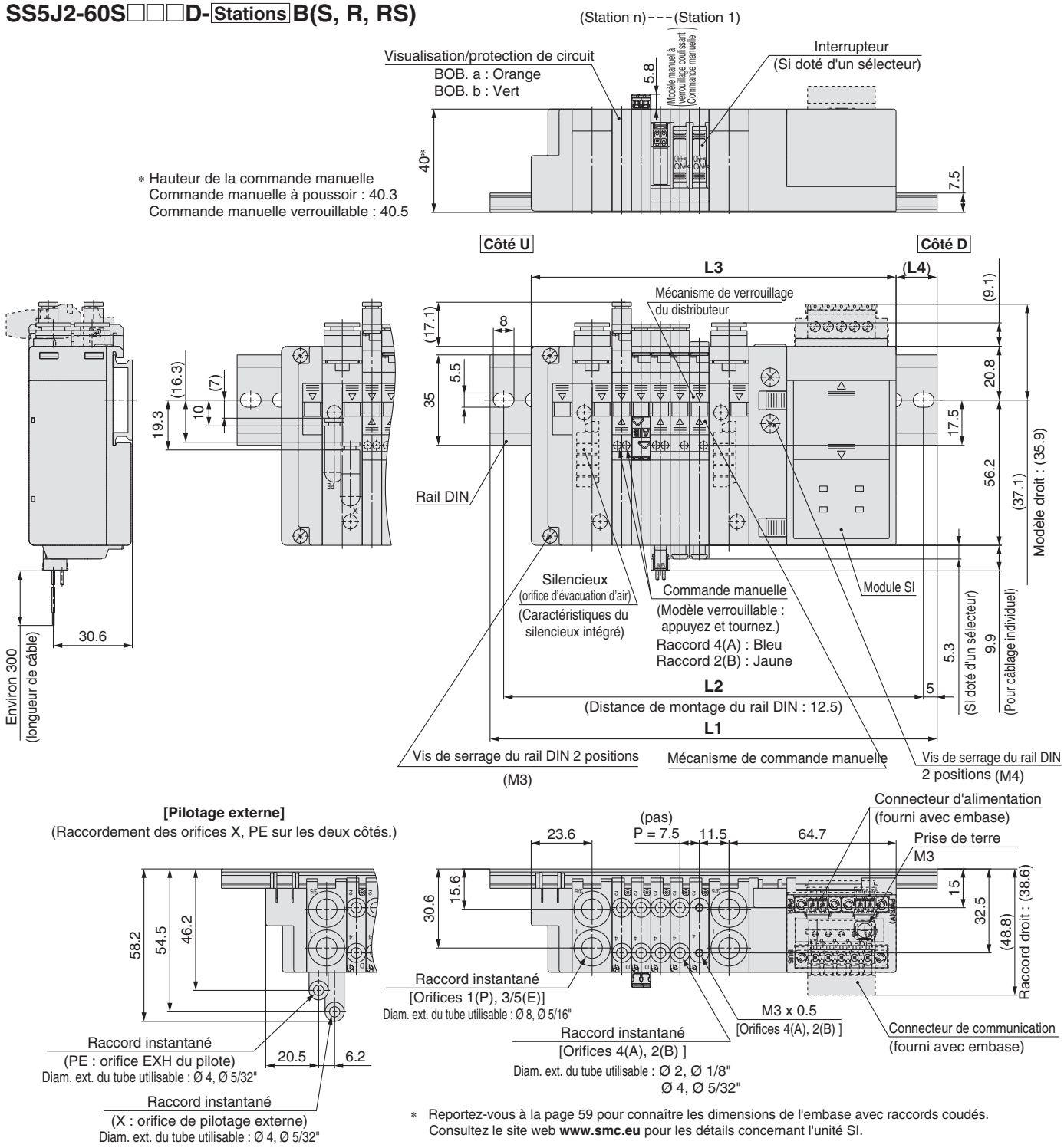

* Reportez-vous à la page 59 pour connaître les dimensions de l'embase avec raccords coudés.
Consultez le site web **www.smc.eu** pour les détails concernant l'unité SI.

L: Dimensions

n: Stations

L \ n	1	2	3	4	5	6	7	8	9	10	11	12	13	14	15	16
L1	135.5	148	160.5	160.5	173	173	185.5	198	198	210.5	210.5	223	235.5	235.5	248	248
L2	125	137.5	150	150	162.5	162.5	175	187.5	187.5	200	200	212.5	225	225	237.5	237.5
L3	111.2	118.7	126.2	133.7	141.2	148.7	156.2	163.7	171.2	178.7	186.2	193.7	201.2	208.7	216.2	223.7
L4	12	14.5	17	13.5	16	12	14.5	17	13.5	16	12	14.5	17	13.5	16	12

L \ n	17	18	19	20	21	22	23	24	25	26	27	28	29	30	31	32
L1	260.5	273	273	285.5	285.5	298	310.5	310.5	323	323	335.5	348	348	360.5	360.5	373
L2	250	262.5	262.5	275	275	287.5	300	300	312.5	312.5	325	337.5	337.5	350	350	362.5
L3	231.2	238.7	246.2	253.7	261.2	268.7	276.2	283.7	291.2	298.7	306.2	313.7	321.2	328.7	336.2	343.7
L4	14.5	17	13.5	16	12	14.5	17	13.5	16	12	14.5	17	13.5	16	12	14.5

Dimensions : Série SJ3000 pour système de transmission série (pour sortie) de type intégré EX180

SS5J3-60S□□□D-Stations U(S, R, RS)

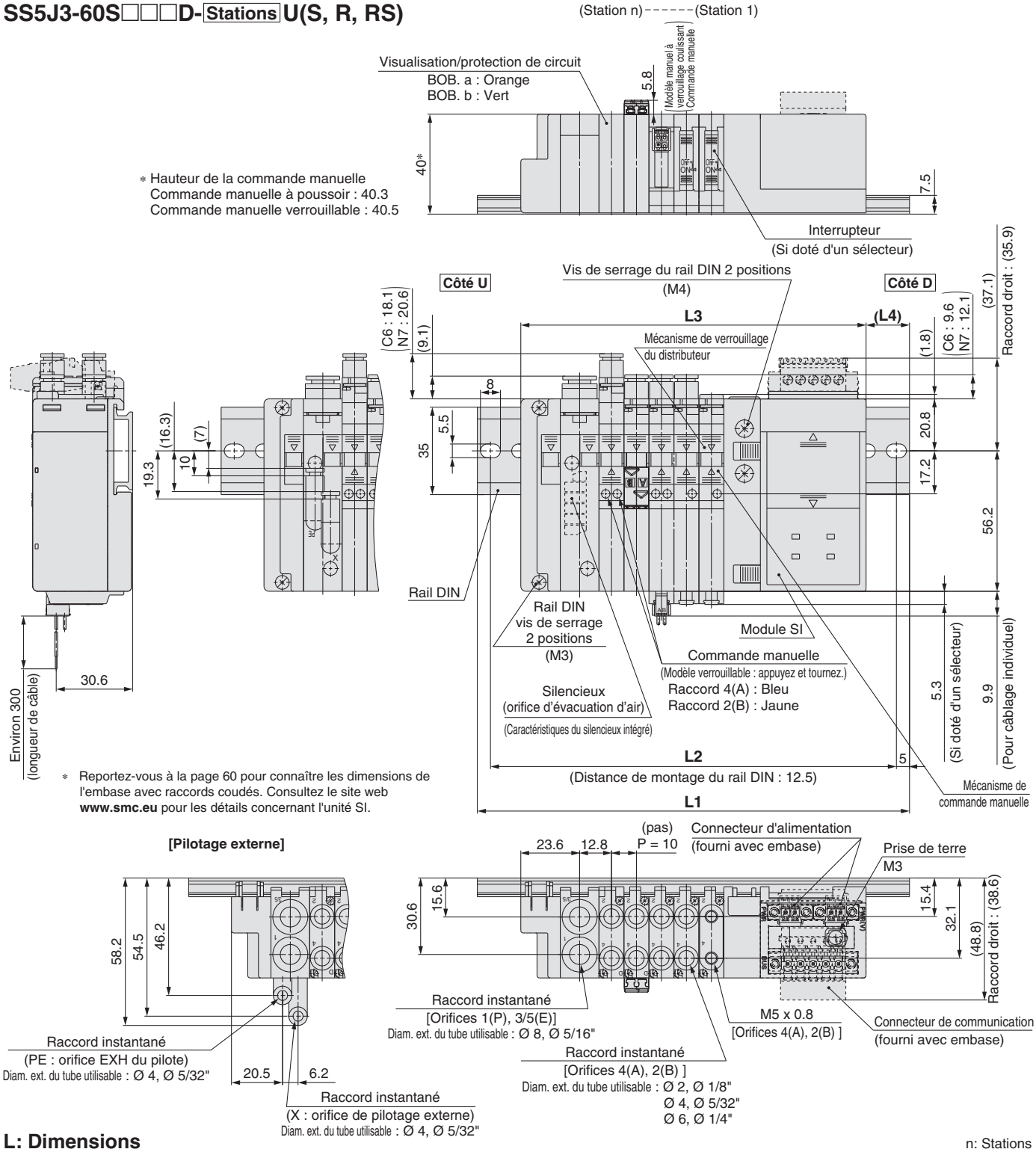

L: Dimensions

n: Stations

L \ n	1	2	3	4	5	6	7	8	9	10	11	12	13	14	15	16
L1	123	135.5	148	160.5	173	173	185.5	198	210.5	223	235.5	235.5	248	260.5	273	285.5
L2	112.5	125	137.5	150	162.5	162.5	175	187.5	200	212.5	225	225	237.5	250	262.5	275
L3	98.2	108.2	118.2	128.2	138.2	148.2	158.2	168.2	178.2	188.2	198.2	208.2	218.2	228.2	238.2	248.2
L4	12.5	13.5	14.5	16	17	12	13	14	15.5	16.5	17.5	12.5	13.5	15	16	17

L \ n	17	18	19	20	21	22	23	24	25	26	27	28	29	30	31	32
L1	285.5	298	310.5	323	335.5	348	348	360.5	373	385.5	398	398	410.5	423	435.5	448
L2	275	287.5	300	312.5	325	337.5	337.5	350	362.5	375	387.5	387.5	400	412.5	425	437.5
L3	258.2	268.2	278.2	288.2	298.2	308.2	318.2	328.2	338.2	348.2	358.2	368.2	378.2	388.2	398.2	408.2
L4	12	13	14.5	15.5	16.5	17.5	12.5	14	15	16	17	12	13.5	14.5	15.5	16.5

Dimensions : Série SJ3000 pour système de transmission série (pour sortie) de type intégré EX180

SS5J3-60S□□□D-Stations B(S, R, RS)

(Station n) (Station 1)
Visualisation/protection de circuit
BOB. a : Orange
BOB. b : Vert
Modèle manuel à verrouillage coulissant
Commande manuelle
Interrupteur
(Si doté d'un sélecteur)
5.8
40*
7.5

* Hauteur de la commande manuelle
Commande manuelle à poussoir : 40.3
Commande manuelle verrouillable : 40.5

Côté U
Côté D
Vis de serrage du rail DIN 2 positions (M4)
C6 : 18.1
N7 : 20.6
L3
(L4)
Mécanisme de verrouillage du distributeur
8
5.5
35
(9.1)
(37.1)
Raccord droit : (35.9)
20.8
17.2
56.2
(16.3)
(7)
10
19.3
Rail DIN
Silencieux
(orifice d'évacuation d'air)
(Caractéristiques du silencieux intégré)
Commande manuelle
(Modèle verrouillable : appuyez et tournez.)
Raccord 4(A) : Bleu
Raccord 2(B) : Jaune
Module SI
Vis de serrage du rail DIN 2 positions
(M3)
L2
5
(Distance de montage du rail DIN : 12.5)
L1
5.3
(Si doté d'un sélecteur)
9.9
(Pour câblage individuel)
30.6
Environ 300
(longueur de câble)
Mécanisme de commande manuelle

* Reportez-vous à la page 60 pour connaître les dimensions de l'embase avec raccords coudés. Consultez le site web **www.smc.eu** pour les détails concernant l'unité SI.

[Pilotage externe]

58.2
54.5
46.2
20.5
6.2
Raccord instantané
(PE : orifice EXH du pilote)
Diam. ext. du tube utilisable : Ø 4, Ø 5/32"
Raccord instantané
(X : orifice de pilotage externe)
Diam. ext. du tube utilisable : Ø 4, Ø 5/32"

Connecteur d'alimentation
(fourni avec embase)
(pas)
P = 10
23.6
12.8
64.7
Prise de terre
M3
30.6
15.6
15.4
32.1
(48.8)
Raccord droit : (38.6)
Raccord instantané
[Orifices 1(P), 3/5(E)]
Diam. ext. du tube utilisable : Ø 8, Ø 5/16"
M5 × 0.8
[Orifices 4(A), 2(B)]
Raccord instantané
[Orifices 4(A), 2(B)]
Diam. ext. du tube utilisable : Ø 2, Ø 1/8"
Ø 4, Ø 5/32"
Ø 6, Ø 1/4"
Connecteur de communication
(fourni avec embase)

L: Dimensions

n: Stations

L \ n	1	2	3	4	5	6	7	8	9	10	11	12	13	14	15	16
L1	148	148	160.5	173	185.5	198	210.5	210.5	223	235.5	248	260.5	260.5	273	285.5	298
L2	137.5	137.5	150	162.5	175	187.5	200	200	212.5	225	237.5	250	250	262.5	275	287.5
L3	113.7	123.7	133.7	143.7	153.7	163.7	173.7	183.7	193.7	203.7	213.7	223.7	233.7	243.7	253.7	263.7
L4	17	12	13	14.5	15.5	16.5	17.5	12.5	14	15	16	17	12	13.5	14.5	15.5

L \ n	17	18	19	20	21	22	23	24	25	26	27	28	29	30	31	32
L1	310.5	310.5	323	335.5	348	360.5	373	373	385.5	398	410.5	423	423	435.5	448	460.5
L2	300	300	312.5	325	337.5	350	362.5	362.5	375	387.5	400	412.5	412.5	425	437.5	450
L3	273.7	283.7	293.7	303.7	313.7	323.7	333.7	343.7	353.7	363.7	373.7	383.7	393.7	403.7	413.7	423.7
L4	16.5	11.5	13	14	15	16	17.5	12.5	13.5	14.5	15.5	17	12	13	14	15

Dimensions : SJ4000 pour système bus de terrain (pour sortie) de type intégré EX180

SS5J4-60S□□-Stations D(S, R)

[Caractéristiques du pilotage externe]

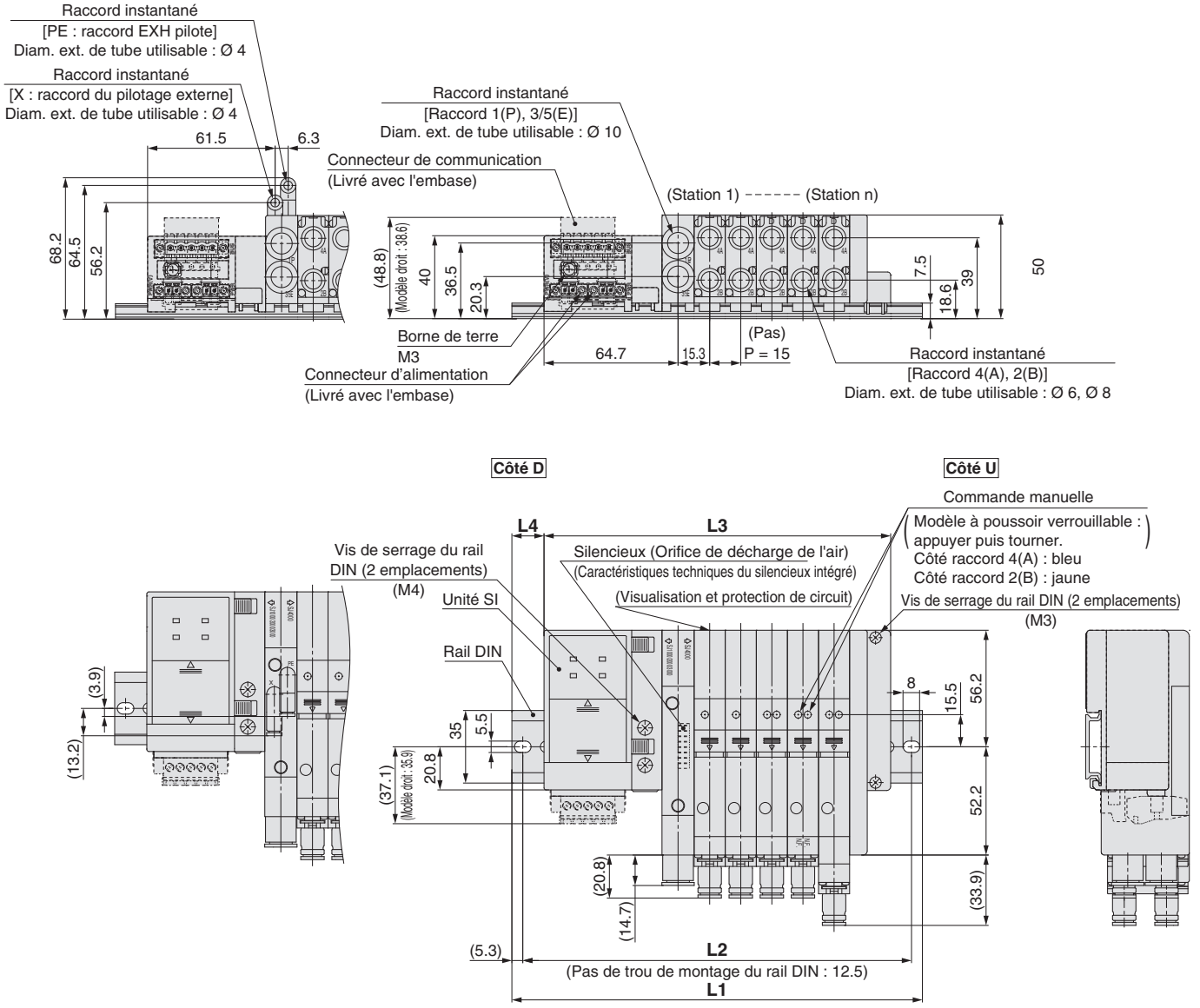

∗ Reportez-vous au **catalogue en ligne** pour plus de détails sur l'unité SI.

L : dimensions

n : stations

L \ n	1	2	3	4	5	6	7	8	9	10	11	12	13	14	15	16
L1	135.5	148	160.5	185.5	198	210.5	223	235.5	260.5	273	285.5	298	310.5	335.5	348	360.5
L2	125	137.5	150	175	187.5	200	212.5	225	250	262.5	275	287.5	300	325	337.5	350
L3	107.2	122.2	137.2	152.2	167.2	182.2	197.2	212.2	227.2	242.2	257.2	272.2	287.2	302.2	317.2	332.2
L4	14	13	11.5	16.5	15.5	14	13	11.5	16.5	15.5	14	13	11.5	16.5	15.5	14

L \ n	17	18	19	20	21	22	23	24	25	26	27	28	29	30	31	32
L1	373	385.5	410.5	423	435.5	448	460.5	485.5	498	510.5	523	535.5	560.5	573	585.5	598
L2	362.5	375	400	412.5	425	437.5	450	475	487.5	500	512.5	525	550	562.5	575	587.5
L3	347.2	362.2	377.2	392.2	407.2	422.2	437.2	452.2	467.2	482.2	497.2	512.2	527.2	542.2	557.2	572.2
L4	13	11.5	16.5	15.5	14	13	11.5	16.5	15.5	14	13	11.5	16.5	15.5	14	13

Dimensions : SJ4000 pour système bus de terrain (pour sortie) de type intégré EX180

SS5J4-60S□□-Stations B(S, R)

[Caractéristiques du pilotage externe]

<Pour la position de montage « B » du bloc SUP/EXH (des deux côtés) :
Il y a des raccordements des raccords X et PE des deux côtés.>

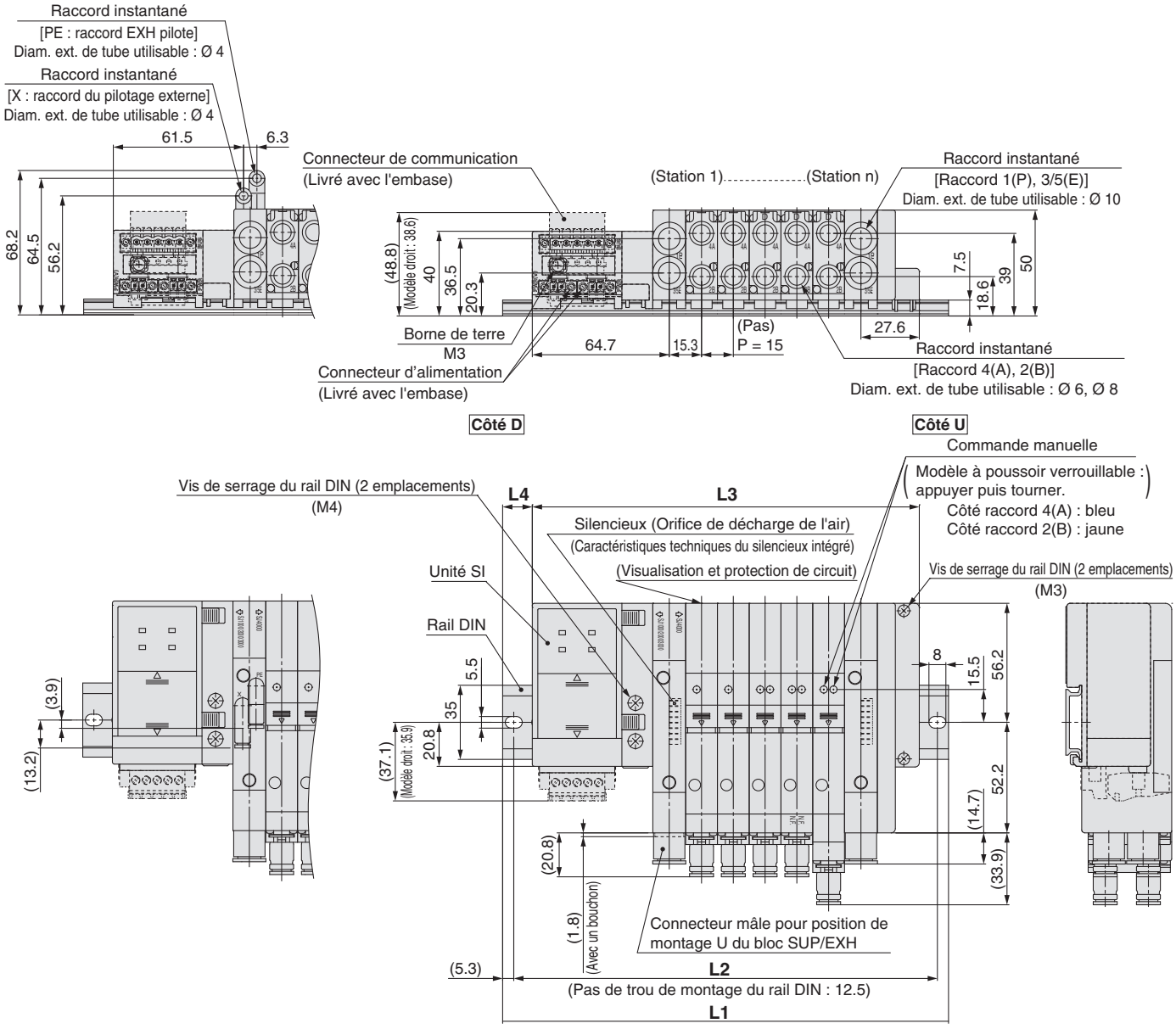

∗ Reportez-vous au **catalogue en ligne** pour plus de détails sur l'unité SI.

L : dimensions

n : stations

L \ n	1	2	3	4	5	6	7	8	9	10	11	12	13	14	15	16
L1	148	173	185.5	198	210.5	223	248	260.5	273	285.5	298	323	335.5	348	360.5	373
L2	137.5	162.5	175	187.5	200	212.5	237.5	250	262.5	275	287.5	312.5	325	337.5	350	362.5
L3	122.7	137.7	152.7	167.7	182.7	197.7	212.7	227.7	242.7	257.7	272.7	287.7	302.7	317.7	332.7	347.7
L4	12.5	17.5	16.5	15	14	12.5	17.5	16.5	15	14	12.5	17.5	16.5	15	14	12.5

L \ n	17	18	19	20	21	22	23	24	25	26	27	28	29	30	31	32
L1	398	410.5	423	435.5	448	473	485.5	498	510.5	523	548	560.5	573	585.5	598	623
L2	387.5	400	412.5	425	437.5	462.5	475	487.5	500	512.5	537.5	550	562.5	575	587.5	612.5
L3	362.7	377.7	392.7	407.7	422.7	437.7	452.7	467.7	482.7	497.7	512.7	527.7	542.7	557.7	572.7	587.7
L4	17.5	16.5	15	14	12.5	17.5	16.5	15	14	12.5	17.5	16.5	15	14	12.5	17.5

Dimensions : embase combinée SJ1000/2000/3000

SS5J3-M60S□□□D-Stations U(S, R, RS)

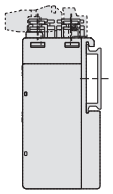

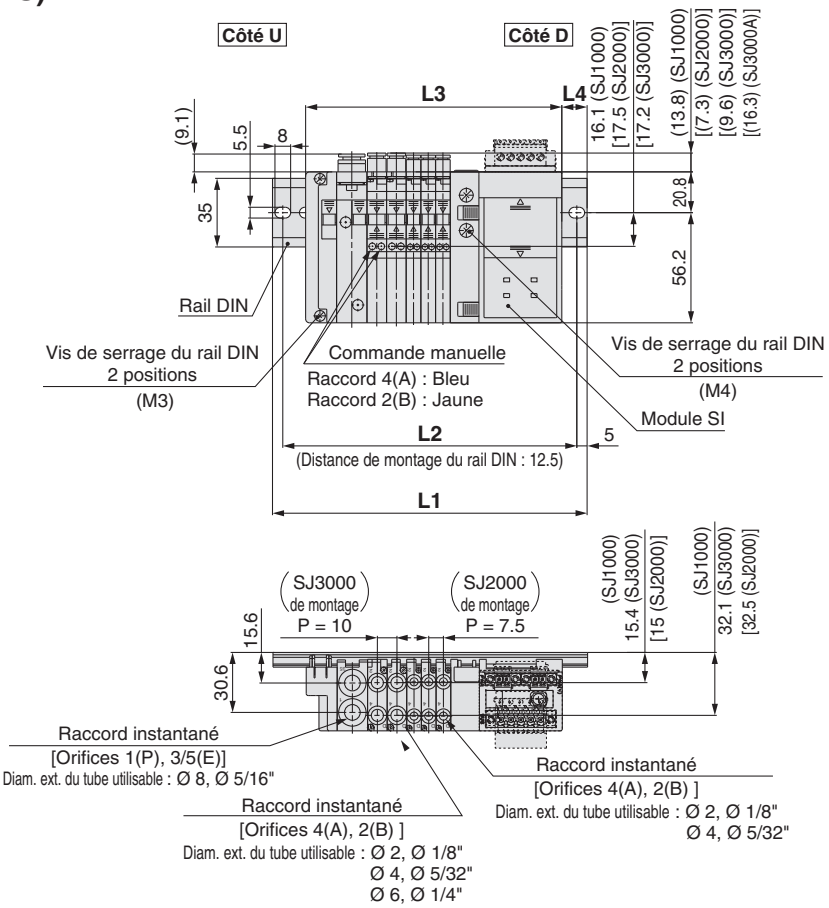

Dimensions L : formule, L1 a L4
L3 = 6.5 x n1 + 7.5 x n2 + 10 x n3 + 88.2
M = (L3 + 4)/12.5 + 1
Éliminez tous les chiffres après la décimale.
L1 = M x 12.5 + 23
L2 = L1 – 10.5
L4 = (L1 – L3)/2 – 2

n1 = quantité de SJ1000
n2 = quantité de SJ2000
n3 = quantité de SJ3000

∗ Les dimensions de L1 à L4 pour **SS5J3-M60S□□-** **Stations** **D** sont identiques à celles de **SS5J3-M60S□□-** **Stations** **U**.

SS5J3-M60S□□□D-Stations B(S, R, RS)

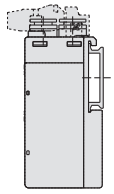

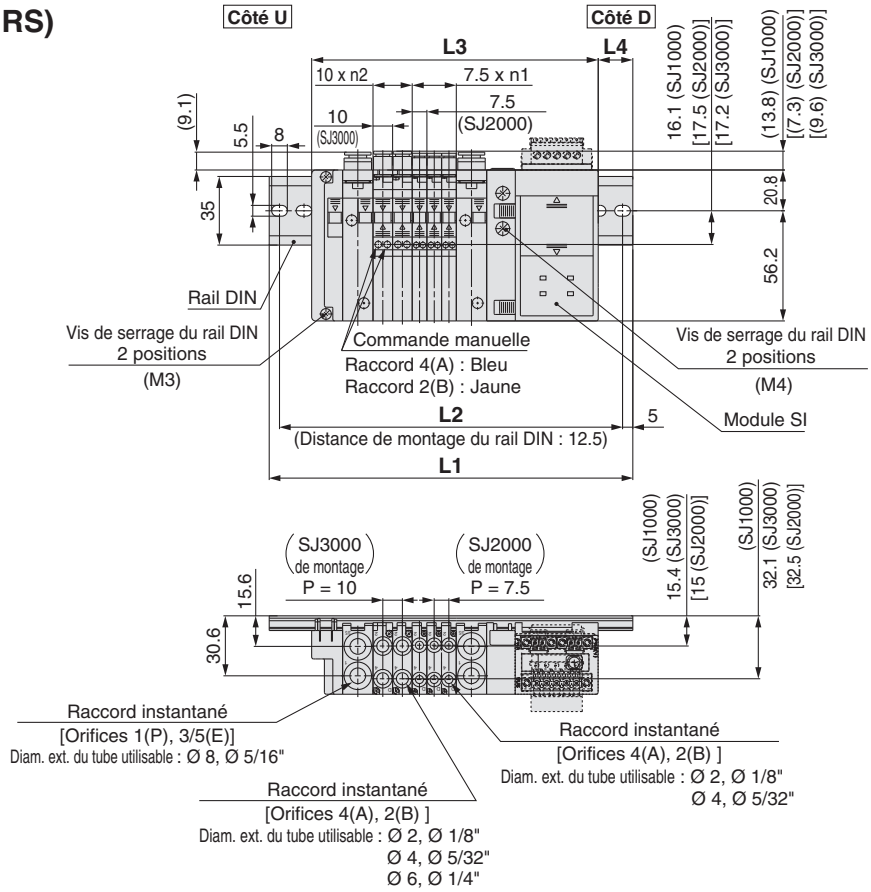

Dimensions L : formule, L1 a L4
L3 = 6.5 x n1 + 7.5 x n2 + 10 x n3 + 103.7
M = (L3 + 4)/12.5 + 1
Éliminez tous les chiffres après la décimale.
L1 = M x 12.5 + 23
L2 = L1 – 10.5
L4 = (L1 – L3)/2 – 2

n1 = quantité de SJ1000
n2 = quantité de SJ2000
n3 = quantité de SJ3000

Dimensions : SJ4000 Embase à montage combiné

SS5J4-M60S□□-Stations D(S, R)

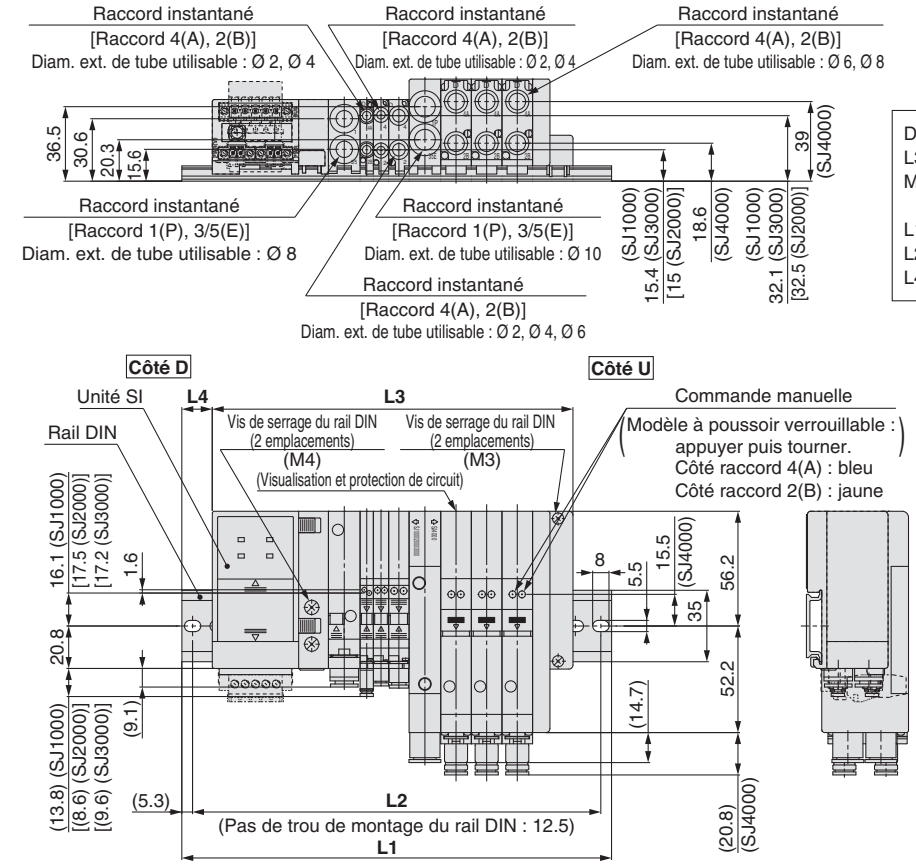

Dimension L : formule, L1 à L4
L3 = 6.5 x n1 + 7.5 x n2 + 10 x n3 + 15 x n4 + 107.7
M = (L3 + 4)/12.5 + 1
Les fractions décimales sont tronquées.
L1 = M x 12.5 + 23
L2 = L1 − 10.5
L4 = (L1 − L3)/2 − 2

n1 = nombre de SJ1000
n2 = nombre de SJ2000
n3 = nombre de SJ3000
n4 = nombre de SJ4000

SS5J4-M60S□□-Stations U(S, R)

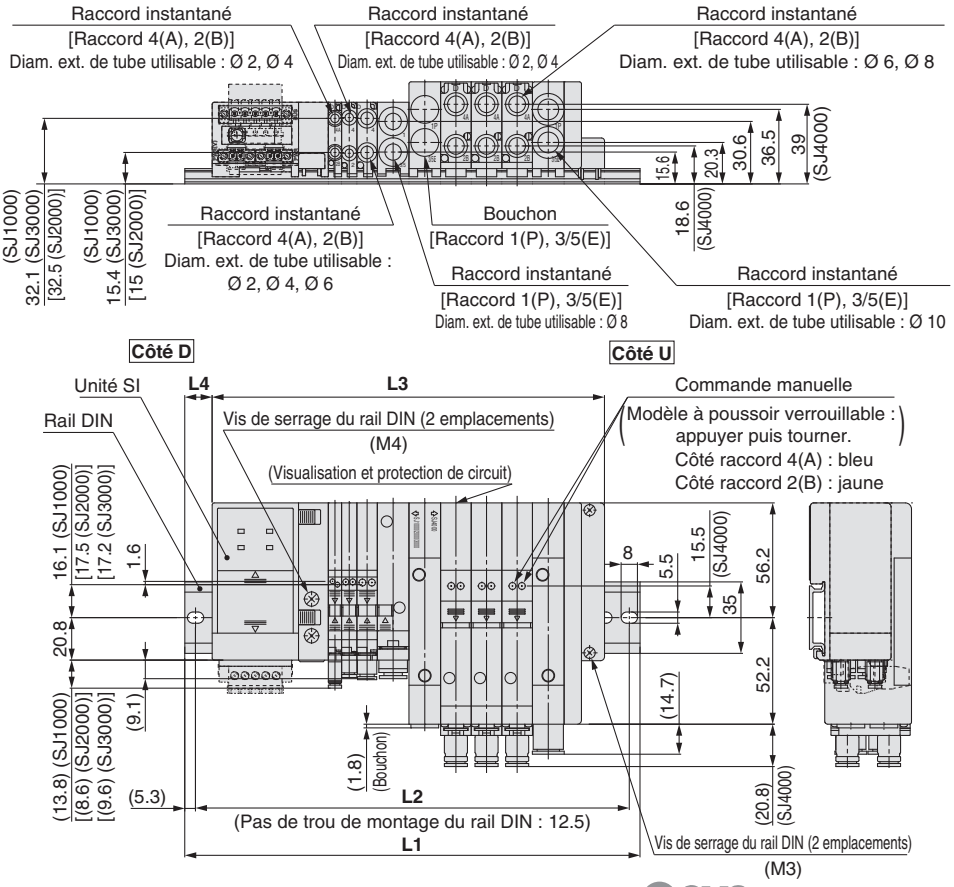

Dimension L : formule, L1 à L4
L3 = 6.5 x n1 + 7.5 x n2 + 10 x n3 + 15 x n4 + 123.2
M = (L3 + 4)/12.5 + 1
Les fractions décimales sont tronquées.
L1 = M x 12.5 + 23
L2 = L1 − 10.5
L4 = (L1 − L3)/2 − 2

n1 = nombre de SJ1000
n2 = nombre de SJ2000
n3 = nombre de SJ3000
n4 = nombre de SJ4000

Dimensions : SJ4000 Embase à montage combiné

SS5J4-M60S□□-Stations B(S, R)

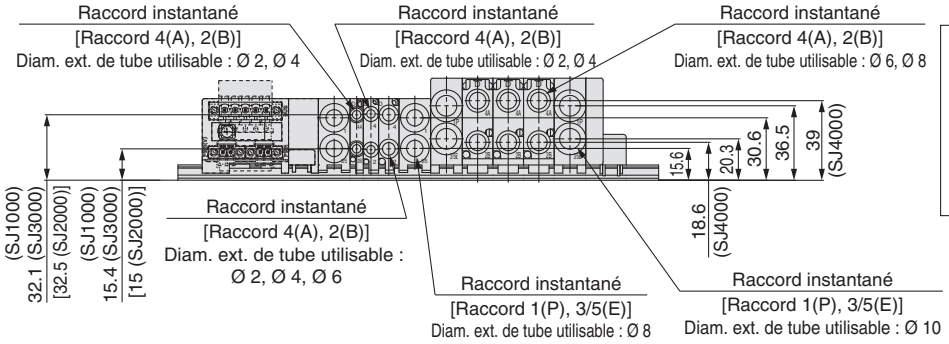

Dimension L : formule, L1 à L4
L3 = 6.5 x n1 + 7.5 x n2 + 10 x n3 + 15 x n4 x 138.7
M = (L3 + 4)/12.5 + 1
Les fractions décimales sont tronquées.
L1 = M x 12.5 + 23
L2 = L1 − 10.5
L4 = (L1 − L3)/2 − 2

n1 = nombre de SJ1000
n2 = nombre de SJ2000
n3 = nombre de SJ3000
n4 = nombre de SJ4000

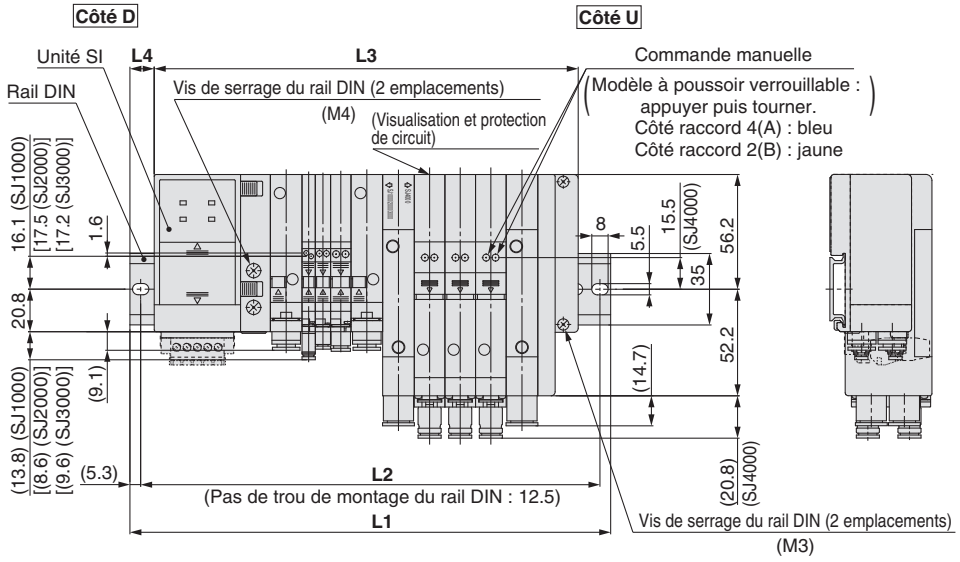

Type 60S6B

Modèle à connectique embrochable
Système de transmission série à passerelle EX510

*1 Sauf SJ3000

RoHS

Série SJ1000/2000/3000

Il n'est pas possible de passer une commande avec uniquement la réf. de l'embase. Assurez-vous de commander les électrodistributeurs pour le montage en même temps en vous référant à l'exemple de commande.

Pour passer commande des embases multiples

SS5J 3 – □ 60S6B □ D – 05 D □ □ □

❶ ❷ ❸ ❹ ❺ ❻ ❼ ❽ ❾

❶ Série d'embases

1	SJ1000
2	SJ2000
3	SJ3000 (SJ1000/2000/3000 combinés*1)

*1 Sélectionnez « 3 » pour la combinaison de distributeurs SJ1000 et SJ2000.

❷ Type de montage

—	Standard*1
M	Montage combiné*2

*1 Sélectionnez « — » si vous utilisez des distributeurs d'une seule série parmi les séries SJ1000, 2000 et 3000.
*2 Sélectionnez « M » si des distributeurs des séries SJ1000, SJ2000 et SJ3000 doivent être montés sur la même embase.

❸ Caractéristiques communes de l'unité SI

—	Commun positif
N	Commun négatif

❹ Position de montage de l'unité

D	Côté D

❺ Stations de distributeur

Symbole	Stations	Note
01	1 station	Jusqu'à 16 électrodistributeurs peuvent être sélectionnés.
⋮	⋮	
16	16 stations	

* Ce nombre inclut l'ensemble bloc d'obturation. Les câblages monostable et bistable étant disponibles pour l'ensemble bloc d'obturation, sélectionnez un modèle compatible avec la caractéristique de câblage du distributeur à utiliser.

❻ Position de montage du bloc SUP/EXH

U	Côté U
D	Côté D
B	Deux côtés
M*1	Caractéristiques spéciales

*1 Indiquez les caractéristiques techniques requises (y compris les raccordements autres que Ø 8) sur la fiche de configuration de l'embase.

❼ Type de pilote

—	Pilotage interne
S	Pilotage interne, silencieux intégré
R	Pilotage externe
RS	Pilotage externe, silencieux intégré

* Il est inutile de saisir quelque chose lorsque la position de montage du bloc SUP/EXH « M » est sélectionnée.
* L'orifice 3/5(E) est connecté pour le modèle avec silencieux intégré.

❽ Raccord du bloc SUP/EXH

—	L	B
Raccord droit Avec pilotage externe Orifice X, PE : Raccord coudé	Raccord coudé (vers le haut) Avec pilotage externe Orifice X, PE : Raccord droit	Raccord coudé (vers le bas) Avec pilotage externe Orifice X, PE : Raccord coudé

* Il est inutile de saisir quelque chose lorsque la position de montage du bloc SUP/EXH « M » est sélectionnée.

❾ Longueur du rail DIN

—	Longueur standard	
2	2 stations	Spécifiez une longueur supérieure à celle du rail standard.
⋮	⋮	
16	16 stations	

* Indiquez le nombre de stations de distributeur sans dépasser le nombre maximum.

Réf. unité SI

Symbole	Caractéristiques de l'unité SI	Réf. unité SI
—	Sortie NPN (commun positif)	EX510-S002C
N	Sortie PNP (commun négatif)	EX510-S102C

Pour plus de détails sur le système bus de terrain de type passerelle EX510, reportez-vous au catalogue en ligne et au Manuel d'utilisation. Veuillez télécharger le Manuel d'utilisation sur le site internet SMC : http://www.smc.eu

Pour passer commande des embases multiples

Exemple de commande (SS5J3-60S6BD-□)

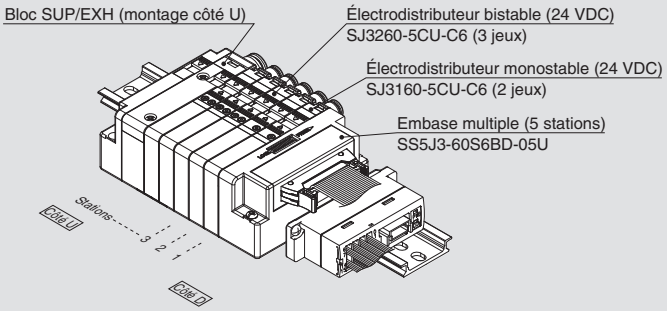

SS5J3-60S6BD-05U ····· **1 jeu (Type 60S6B, réf. de l'embase à 5 stations)**
* **SJ3160-5CU-C6** ····· **2 jeux (réf. électrodistributeur monostable)**
* **SJ3260-5CU-C6** ····· **3 jeux (réf. électrodistributeur bistable)**

L'astérisque désigne le symbole de l'assemblage. Ajoutez-le à la référence de l'électrodistributeur, etc.

· Pour la disposition des distributeurs, le distributeur le plus près du côté D est considéré comme étant la 1ère station.
· Sous la référence de l'embase multiple, indiquez les distributeurs à monter dans l'ordre depuis la 1ère station comme le montre la figure ci-dessus. Si la disposition est trop compliquée, servez-vous d'une fiche de configuration de l'embase pour spécifier les détails.
* Lors de la commande d'une embase, indiquez les références des distributeurs à monter dessus. (Il n'est pas possible de passer une commande avec uniquement la réf. de l'embase.)

Pour passer commande des électrodistributeurs

Standard SJ 3 1 60 □ □ □ □ – 5 □ C U □ – C6 – □

Avec interrupteur SJ 3 1 60 □ □ □ – 5 □ C Z J □ – C6 – □

Câblage individuel [Pour un montage combiné][*1] SJ 3 1 60 □ □ □ □ – 5 □ M Z □ – C6

❶ ❷ ❸ ❹ ❺ ❻ ❼ ❽ ❾ ❿ ⓫ ⓬ ⓭ ⓮

*1 Reportez-vous aux pages 95 et 96 pour le câblage individuel non embrochable spécifique.

❶ Série

1	SJ1000
2	SJ2000
3	SJ3000

❷ Action

1	Électrodistributeur 4/2 monostable
2	Électrodistributeur 4/2 bistable
3	4/3 centre fermé
4	4/3 centre ouvert
5	4/3 centre sous pression

A	Distributeur 2x3/2 : N.F./N.F.
B	Distributeur 2x3/2 : N.O./N.O.
C	Distributeur 2x3/2 : N.F./N.O.

* Reportez-vous aux pages 18 à 21 pour les symboles.
* Le modèle à débit élevé (« A ») est disponible uniquement pour les types de fonction « 1 » et « 2 ».

❻ Type de bobine

Symbole	Type de bobine	SJ1000	SJ2000	SJ3000(A)
—	Standard	—	●	●
T	Avec circuit économique d'énergie (Modèle à service continu)	●	●	●

* Assurez-vous de sélectionner « avec circuit d'économie d'énergie » lorsque le distributeur doit être activé en continu sur de longues périodes.
* Pour la série SJ1000, seul le type à circuit d'économie d'énergie est disponible.

❸

—	Modèle à débit standard
A*1	Modèle à débit élevé

*1 Série SJ3000 uniquement

❹ Type de pilote

—	Pilotage interne
R	Pilotage externe

* La caractéristique du pilotage externe n'est pas compatible avec les distributeurs 2x3/2, 4 positions.

❺ Clapet antiretour de contre-pression

—	Aucun
K	Intégré

* Les électrodistributeurs 5/3 et à débit élevé (« A ») ne peuvent pas être équipés d'un clapet anti-retour de contre-pression.

❼ Tension nominale

5	24 VDC

❽ Caractéristiques communes

—	Commun positif
N	Commun négatif

* Pour le type non polarisé, il est inutile de sélectionner un symbole.
* En cas d'utilisation d'un distributeur standard et d'un distributeur Avec interrupteur, sélectionnez un commun correspondant au commun de l'unité SI.

❾ Connexion du connecteur

Symbole	C : Pour câblage centralisé	M : Câblage individuel, avec câble Longueur 300 mm	MN : Câblage individuel, Sans câble	MO : Câblage individuel, Sans connecteur
SJ1000	●	—	—	—
SJ2000	●	●	●	●
SJ3000	●	●	●	●

Avec fixation du circuit imprimé

* Les types de connexion comportant le symbole « M□ » ne peuvent pas utiliser le signal de pilotage du le câblage commun du connecteur multiple. Pour plus de détails, reportez-vous au « Schéma de câblage du connecteur » à la page 17.
* Pour commander un bloc connecteur séparément, reportez-vous aux pages 144 et 145.

❿ Visualisation et protection de circuit

Symbole	Caractéristiques techniques	SJ1000	SJ2000	SJ3000(A)
U	Avec visualisation et protection de circuit (type non polarisé)	—	●	●
Z	Avec visualisation et protection de circuit (type polarisé)	●	●	●

* En utilisant les modèles avec circuit d'économie d'énergie, interrupteur et câblage individuel, vous ne pouvez pas sélectionner le type non-polarisé.
* Sélectionnez « CU » ou « CZ » pour le distributeur lorsque la polarité de sortie de l'unité SI est — (commun positif). Sélectionnez « CU » ou « NCZ » pour le distributeur lorsque la polarité de sortie de l'unité SI est N (commun négatif).

⓫ Avec interrupteur

	SJ1000	SJ2000	SJ3000(A)
	—	●	●

⓬ Commande manuelle

Symbole/caractéristique	SJ1000	SJ2000	SJ3000(A)
— : Modèle à poussoir non verrouillable	●	●	●
D : Modèle à poussoir verrouillable	●	●	●
F : Modèle manuel à verrouillage coulissant	—	●	●

⓭ Raccordement A, B

En mm/raccord instantané

Symbole	Orifice A, B		SJ1000	SJ2000	SJ3000	SJ3000A
C2	Droit	Ø 2	●	●	●	—
C4	Droit	Ø 4	●	●	●	●
C6	Droit	Ø 6	—	—	●	●
L2	Coudé, Entrée vers le haut	Ø 2	—	●	●	—
L4	Coudé, Entrée vers le haut	Ø 4	—	●	●	●
L6	Coudé, Entrée vers le haut	Ø 6	—	—	●	●
B2	Coudé, Entrée vers le bas	Ø 2	—	●	●	—
B4	Coudé, Entrée vers le bas	Ø 4	—	●	●	●
B6	Coudé, Entrée vers le bas	Ø 6	—	—	●	●

En pouces/raccord instantané

Symbole	Orifice A, B		SJ1000	SJ2000	SJ3000	SJ3000A
N1	Droit	Ø 1/8"	—	●	●	—
N3	Droit	Ø 5/32"	—	●	●	●
N7	Droit	Ø 1/4"	—	—	●	●
LN1	Coudé, Entrée vers le haut	Ø 1/8"	—	●	●	—
LN3	Coudé, Entrée vers le haut	Ø 5/32"	—	●	●	●
LN7	Coudé, Entrée vers le haut	Ø 1/4"	—	—	●	●
BN1	Coudé, Entrée vers le bas	Ø 1/8"	—	●	●	—
BN3	Coudé, Entrée vers le bas	Ø 5/32"	—	●	●	●
BN7	Coudé, Entrée vers le bas	Ø 1/4"	—	—	●	●

Raccord taraudé

Symbole	Orifice A, B	SJ1000	SJ2000	SJ3000	SJ3000A
M3	M3 x 0.5	—	●	—	—
M5	M5 x 0.8	—	—	●	●

⓮ Caractéristiques du câblage d'électrodistributeur monostable

—	Câblage monostable
D	Câblage bistable

* Il est inutile de saisir quelque chose pour les électrodistributeurs 4/2 bistables, 4/3 et 2x3/2. Sélectionnez ceci quand les numéros inutilisés pour le câblage sont déterminés. Reportez-vous à la page 16 pour plus de détails.

⚠ Classe de protection classe Ⅲ (Marque : ⟨Ⅲ⟩)

Dimensions : Série SJ1000 pour système de transmission série à passerelle EX510

SS5J1-60S6B□D- Stations U(S, R, RS)

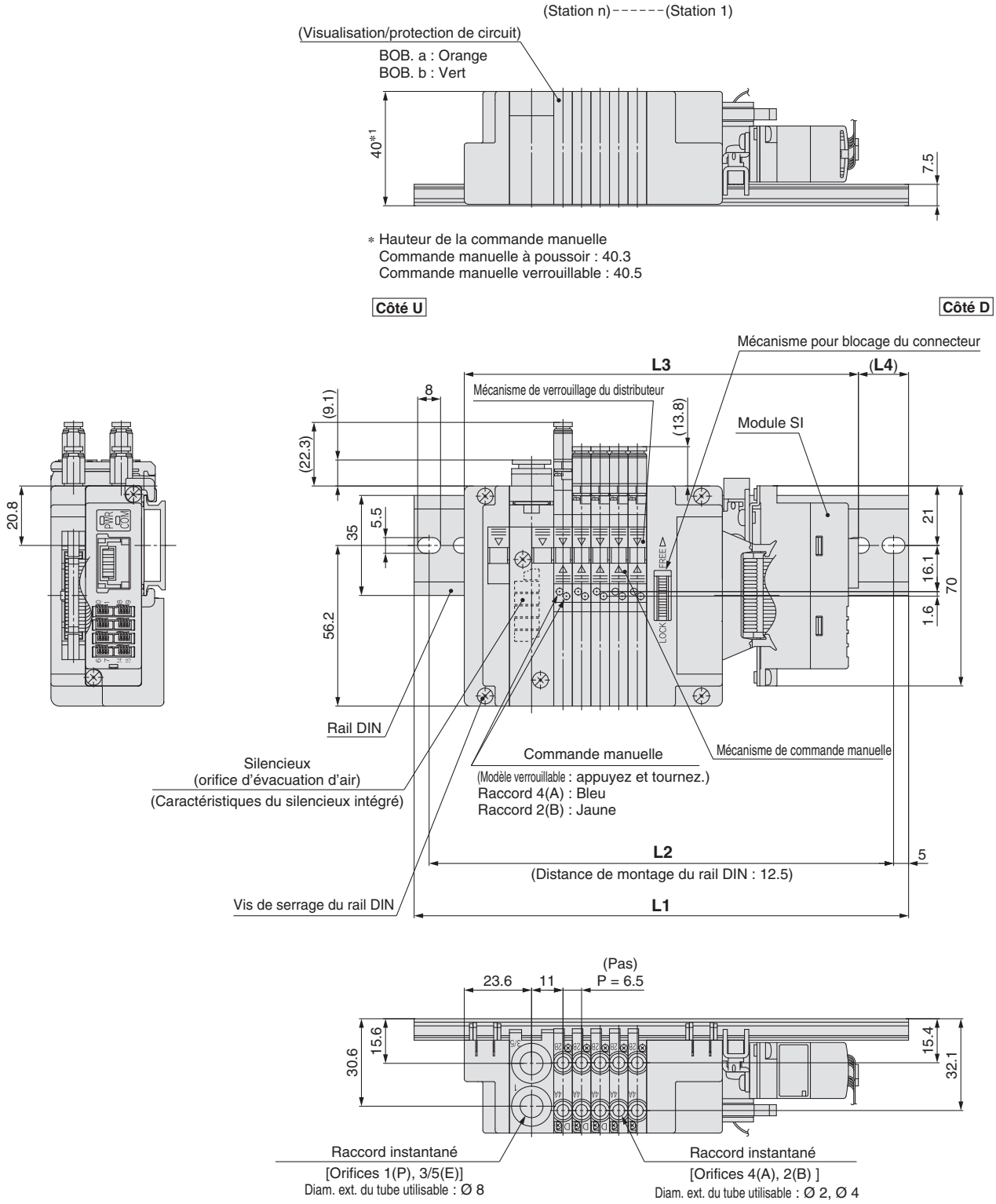

L: Dimensions

n: Stations

L \ n	1	2	3	4	5	6	7	8	9	10	11	12	13	14	15	16
L1	135.5	148	148	160.5	173	173	185.5	185.5	198	198	210.5	210.5	223	223	235.5	235.5
L2	125	137.5	137.5	150	162.5	162.5	175	175	187.5	187.5	200	200	212.5	212.5	225	225
L3	111.9	118.4	124.9	131.4	137.9	144.4	150.9	157.4	163.9	170.4	176.9	183.4	189.9	196.4	202.9	209.4
L4	12	15	11.5	14.5	17.5	14.5	17.5	14	17	14	17	13.5	16.5	13.5	16.5	13

Dimensions : Série SJ1000 pour système de transmission série à passerelle EX510

SS5J1-60S6B□D- Stations B(S, R, RS)

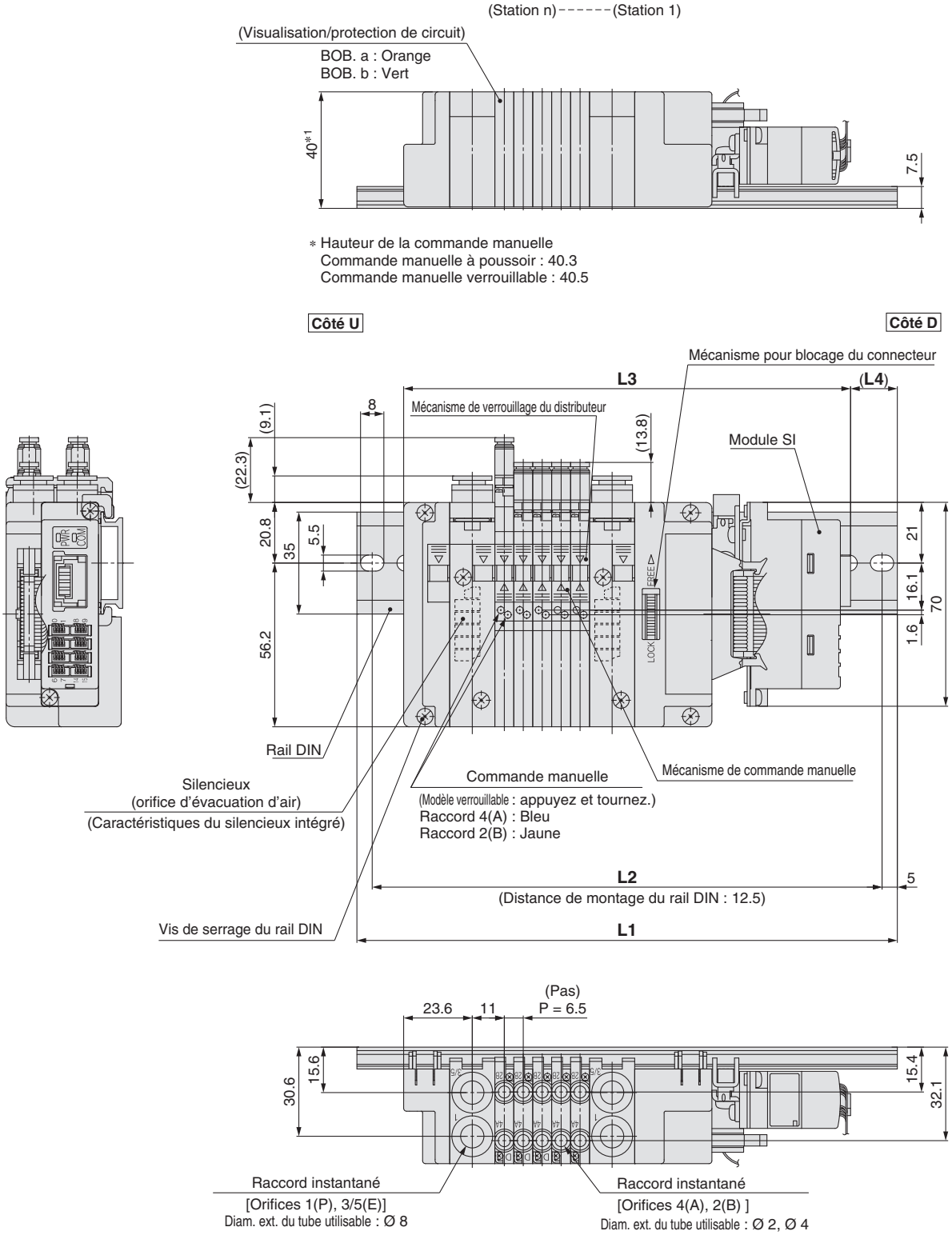

L: Dimensions

n: Stations

L \ n	1	2	3	4	5	6	7	8	9	10	11	12	13	14	15	16
L1	160.5	160.5	173	173	185.5	185.5	198	198	210.5	210.5	223	223	235.5	235.5	248	248
L2	150	150	162.5	162.5	175	175	187.5	187.5	200	200	212.5	212.5	225	225	237.5	237.5
L3	127.4	133.9	140.4	146.9	153.4	159.9	166.4	172.9	179.4	185.9	192.4	198.9	205.4	211.9	218.4	224.9
L4	16.5	13.5	16.5	13	16	13	16	12.5	15.5	12.5	15.5	12	15	12	15	11.5

Dimensions : Série SJ2000 pour système de transmission série à passerelle EX510

SS5J2-60S6B□D- Stations U- □

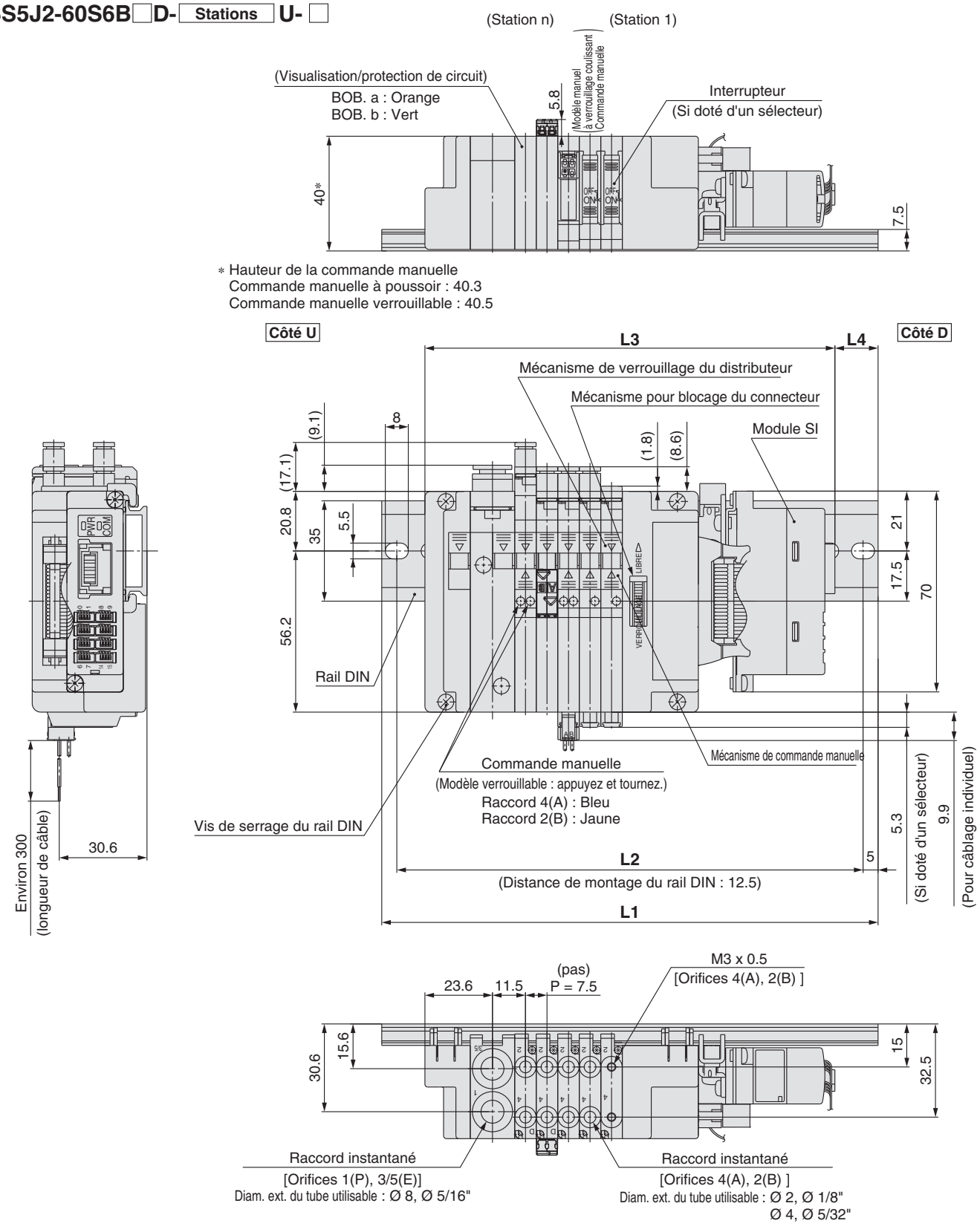

* Reportez-vous à la page 67 pour les caractéristiques du pilote externe, à la page 59 pour connaître les dimensions de l'embase avec raccords coudés. Consultez le site web **www.smc.eu** pour les détails concernant l'unité SI.

L: Dimensions

n: Stations

L \ n	1	2	3	4	5	6	7	8	9	10	11	12	13	14	15	16
L1	148	148	160.5	160.5	173	185.5	185.5	198	198	210.5	223	223	235.5	235.5	248	260.5
L2	137.5	137.5	150	150	162.5	175	175	187.5	187.5	200	212.5	212.5	225	225	237.5	250
L3	112.9	120.4	127.9	135.4	142.9	150.4	157.9	165.4	172.9	180.4	187.9	195.4	202.9	210.4	217.9	225.4
L4	17.5	14	16.5	12.5	15	17.5	14	16.5	12.5	15	17.5	14	16.5	12.5	15	17.5

Dimensions : Série SJ2000 pour système de transmission série à passerelle EX510

SS5J2-60S6B□D- Stations B-□

(Station n) ------ (Station 1)

(Visualisation/protection de circuit)
BOB. a : Orange
BOB. b : Vert

5.8
(Modèle manuel à verrouillage coulissant Commande manuelle)

40*

7.5

∗ Hauteur de la commande manuelle
Commande manuelle à poussoir : 40.3
Commande manuelle verrouillable : 40.5

Interrupteur
(Si doté d'un sélecteur)

Côté U **Côté D**

L3 L4

Module SI

Mécanisme de verrouillage du distributeur

Mécanisme pour blocage du connecteur

8 (9.1) (17.1) 20.8 35 5.5 56.2 (1.8) (8.6) 21 17.5 70

Rail DIN

Commande manuelle
(Modèle verrouillable : appuyez et tournez.)
Raccord 4(A) : Bleu
Raccord 2(B) : Jaune

Mécanisme de commande manuelle

Vis de serrage du rail DIN

Environ 300
(longueur de câble)

30.6

L2
(Distance de montage du rail DIN : 12.5)

L1

5 5.3 (Si doté d'un sélecteur) 9.9 (Pour câblage individuel)

(pas)
P = 7.5

23.6 11.5 34.3

30.6 15.6 15 32.5

Raccord instantané
[Orifices 1(P), 3/5(E)]
Diam. ext. du tube utilisable : Ø 8, Ø 5/16"

Raccord instantané
[Orifices 4(A), 2(B)]
Diam. ext. du tube utilisable : Ø 2, Ø 1/8"
Ø 4, Ø 5/32"

M3 x 0.5
[Orifices 4(A), 2(B)]

∗ Reportez-vous à la page 68 pour les caractéristiques du pilote externe, à la page 59 pour connaître les dimensions de l'embase avec raccords coudés. Consultez le site web **www.smc.eu** pour les détails concernant l'unité SI.

L: Dimensions

n: Stations

L \ n	1	2	3	4	5	6	7	8	9	10	11	12	13	14	15	16
L1	160.5	160.5	173	185.5	185.5	198	198	210.5	223	223	235.5	235.5	248	260.5	260.5	273
L2	150	150	162.5	175	175	187.5	187.5	200	212.5	212.5	225	225	237.5	250	250	262.5
L3	128.4	135.9	143.4	150.9	158.4	165.9	173.4	180.9	188.4	195.9	203.4	210.9	218.4	225.9	233.4	240.9
L4	16	12.5	15	17.5	13.5	16	12.5	15	17.5	13.5	16	12.5	15	17.5	13.5	16

Dimensions : Série SJ3000 pour système de transmission série à passerelle EX510

SS5J3-60S6B□D-Stations U(S, R, RS)

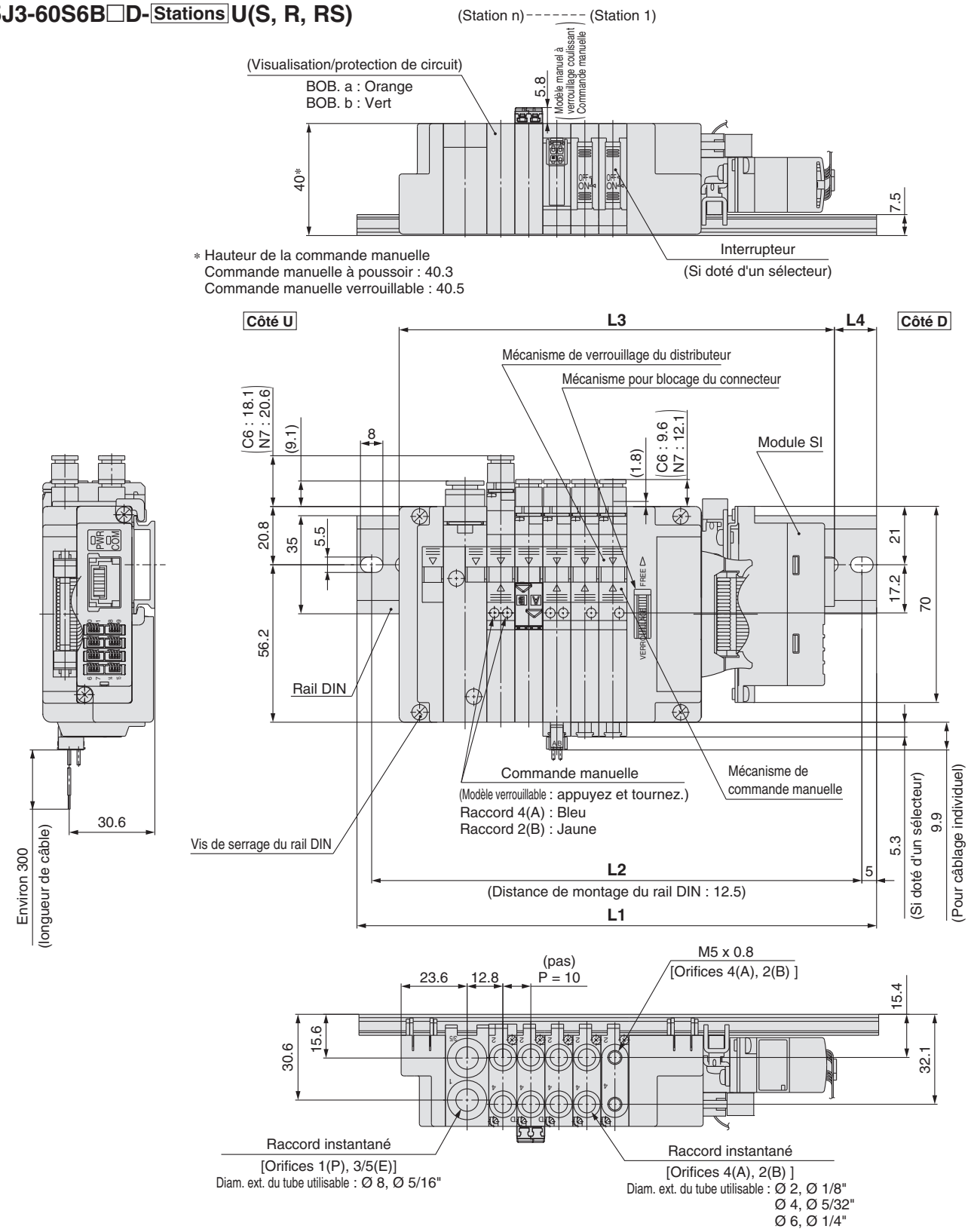

* Reportez-vous à la page 69 pour les caractéristiques du pilote externe, à la page 60 pour connaître les dimensions de l'embase avec raccords coudés. Consultez le site web **www.smc.eu** pour les détails concernant l'unité SI.

L: Dimensions

n: Stations

L \ n	1	2	3	4	5	6	7	8	9	10	11	12	13	14	15	16
L1	148	160.5	160.5	173	185.5	198	210.5	210.5	223	235.5	248	260.5	273	273	285.5	298
L2	137.5	150	150	162.5	175	187.5	200	200	212.5	225	237.5	250	262.5	262.5	275	287.5
L3	115.4	125.4	135.4	145.4	155.4	165.4	175.4	185.4	195.4	205.4	215.4	225.4	235.4	245.4	255.4	265.4
L4	16.5	17.5	12.5	13.5	14.5	15.5	17	12	13	14	15	16.5	17.5	12.5	13.5	14.5

Dimensions : Série SJ3000 pour système de transmission série à passerelle EX510

SS5J3-60S6B□D-Stations B(S, R, RS)

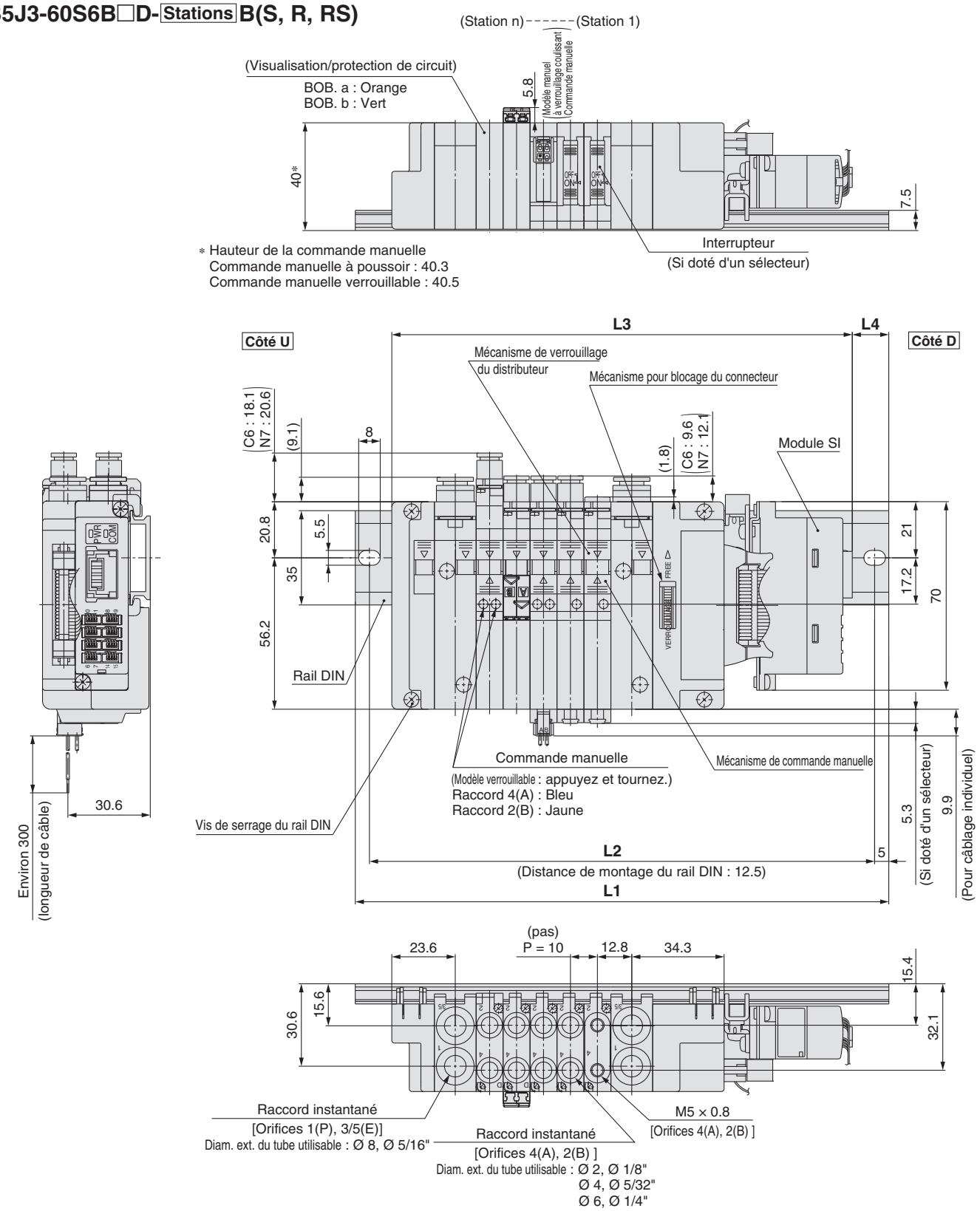

* Reportez-vous à la page 70 pour les caractéristiques du pilote externe, à la page 60 pour connaître les dimensions de l'embase avec raccords coudés. Consultez le site web **www.smc.eu** pour les détails concernant l'unité SI.

L: Dimensions

n: Stations

L \ n	1	2	3	4	5	6	7	8	9	10	11	12	13	14	15	16
L1	160.5	173	185.5	185.5	198	210.5	223	235.5	248	248	260.5	273	285.5	298	298	310.5
L2	150	162.5	175	175	187.5	200	212.5	225	237.5	237.5	250	262.5	275	287.5	287.5	300
L3	130.9	140.9	150.9	160.9	170.9	180.9	190.9	200.9	210.9	220.9	230.9	240.9	250.9	260.9	260.9	280.9
L4	14.5	16	17	12	13	14	15.5	16.5	17.5	12.5	13.5	15	16	17	12	13

Dimensions : embase combinée SJ1000/2000/3000 pour système de transmission série à passerelle EX510

SS5J3-M60S6B□D-Stations U(S, R, RS)

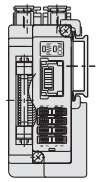

Dimensions L : formule, L1 à L4
L3 = 7.5 x n1 + 10 x n2 + 105.4
M = (L3 + 4)/12.5 + 1
Éliminez tous les chiffres après la décimale.
L1 = M x 12.5 + 23
L2 = L1 – 10.5
L4 = (L1 – L3)/2 – 2

n1 : quantité de SJ1000
n2 : quantité de SJ2000
n3 : quantité de SJ3000

∗ Les dimensions de L1 à L4 pour **SS5J3-M60S6B□D-Stations D sont** identiques à celles de **SS5J3-M60S6B□D-Stations U**.

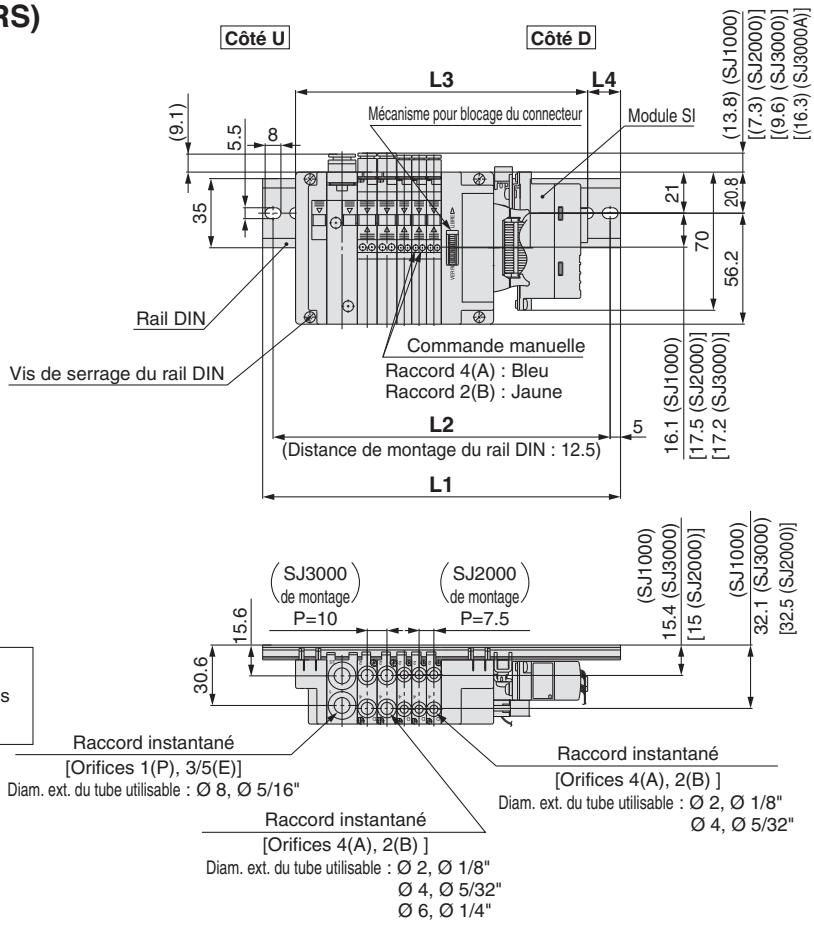

SS5J3-M60S6B□D-Stations B(S, R, RS)

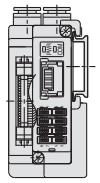

Dimensions L : formule, L1 à L4
L3 = 7.5 x n1 + 10 x n2 + 120.9
M = (L3 + 4)/12.5 + 1
Éliminez tous les chiffres après la décimale.
L1 = M x 12.5 + 23
L2 = L1 – 10.5
L4 = (L1 – L3)/2 – 2

n1 : quantité de SJ1000
n2 : quantité de SJ2000
n3 : quantité de SJ3000

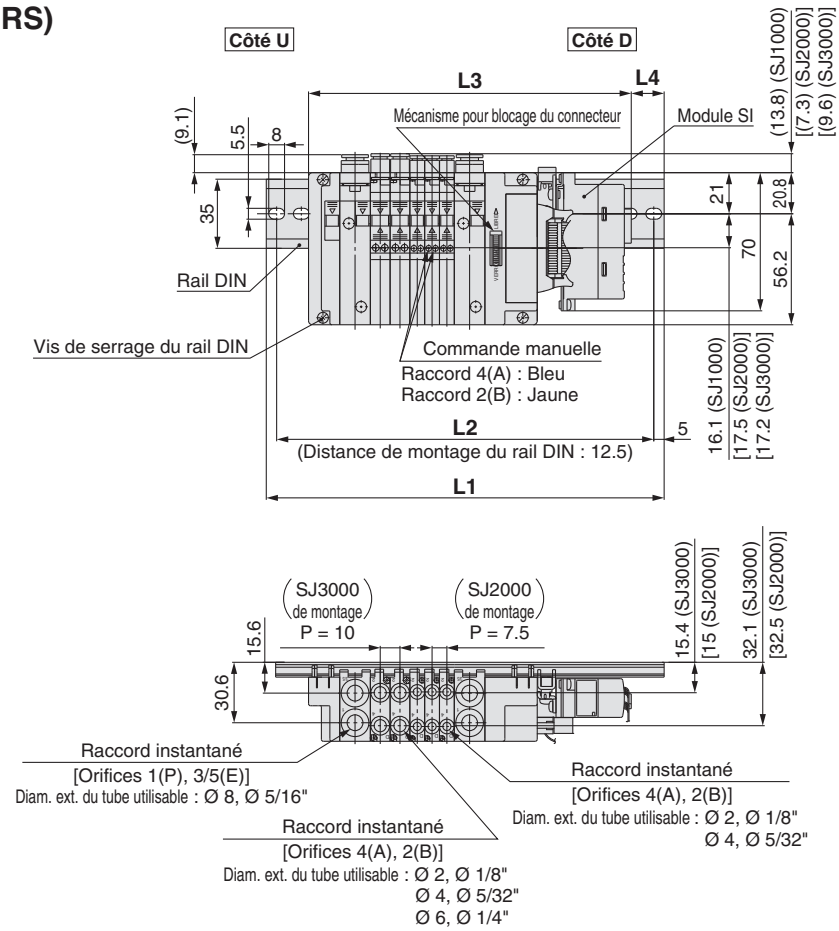

Vue éclatée de l'embase

SJ1000/2000/3000 Modèle à connectique embrochable

Embases de type 60F, 60P et 60S

Embase de type 60S (embrochable, système bus de terrain (pour sortie) de type intégré EX180)

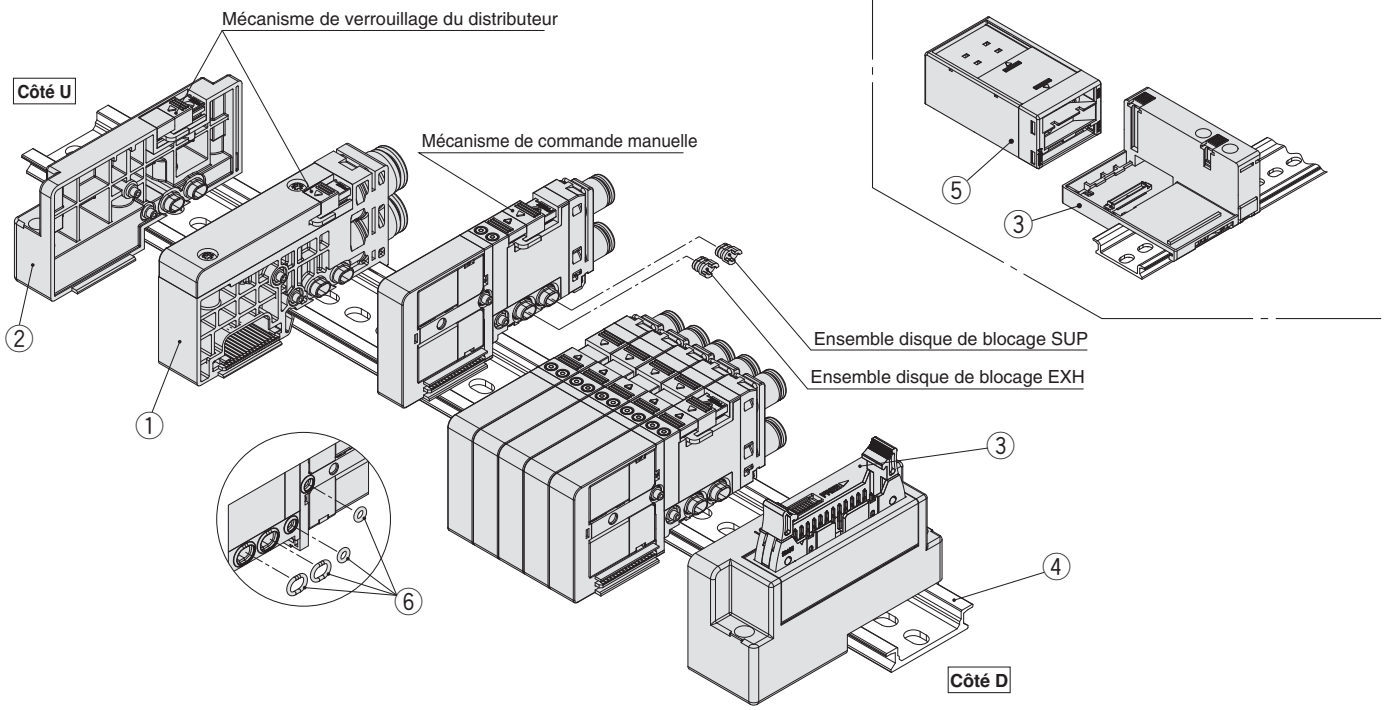

Composants : enfichable (type de connecteur)

N°	Description		Réf.	Note
1	Bloc SUP/EXH	Pilotage interne	SJ3000-50-1A-□□	(Taille en mm) C6 : avec raccord instantané Ø 6 (droit) C8 : avec raccord instantané Ø 8 (droit) L6 : avec raccord instantané Ø 6 (coudé vers le haut) L8 : avec raccord instantané Ø 8 (coudé vers le haut) B6 : avec raccord instantané Ø 6 (coudé vers le bas) B8 : avec raccord instantané Ø 8 (coudé vers le bas) (Taille en pouces) N7 : avec raccord instantané 1/4" (droit) N9 : avec raccord instantané 5/16" (droit)
		Pilotage interne, silencieux intégré	SJ3000-50-1AS-□□	
		Pilotage externe	SJ3000-50-1AR-□□ (Orifice X, PE : taille en mm Ø 4 taille en pouces Ø 5/32")	
		Pilotage externe, silencieux intégré	SJ3000-50-1ARS-□□ (Orifice X : taille en mm Ø 4 taille en pouces Ø 5/32")	
		Sans circuit de pilotage (pour application de pressions différentes)*1	SJ3000-50-3A-□□	
		Sans circuit de pilotage (pour application de pressions différentes), silencieux intégré*1	SJ3000-50-3AS-□□	
2	Bloc d'extrémité		SJ3000-53-1A	Pour le côté U
3	Bloc connecteur		SJ3000-42-□A-□	Reportez-vous aux réf. du bloc connecteur indiquées ci-dessous.
4	Rail DIN		VZ1000-11-1-□	Reportez-vous à la page 106.
5	Unité SI		EX180-□□	Reportez-vous aux réf. de l'unité SI à la page 61.
6	Joint torique pour connexion du distributeur*2		SJ3000-96-1A	La réf. indiquée à gauche comprend des pièces pour 5 unités. (10 pcs. chaque pour les orifices P et E et pour les orifices X et PE)

*1 Les distributeurs ne pouvant pas être utilisés uniquement avec le bloc SUP/EXH pour différentes pressions, combinez-les avec le bloc SUP/EXH pour pilotage interne/externe.
*2 Compris avec les distributeurs, les ensembles bloc SUP/EXH, et les ensembles bloc connecteur
* Reportez-vous à la page 103 pour l'ensemble disque de blocage SUP/EXH et la méthode de manipulation des pièces à différentes pressions.

Réf. du bloc connecteur

Caractéristiques du connecteur	Position de montage	Réf.	Note
Pour connecteur sub-D (fixation de verrouillage : filetage en mm)	Côté D	SJ3000-42-1A-□	□ : 1 (connecteur vers le haut) □ : 2 (connecteur latéral)
Pour connecteur sub-D (fixation de verrouillage : uni-filetage)		SJ3000-42-1AU-□	
Pour câble plat 26 broches		SJ3000-42-2A-□	
Pour câble plat 20 broches		SJ3000-42-3A-□	
Pour câble plat 10 broches		SJ3000-42-4A-□	
Pour câblage en série EX180*1		SJ3000-42-20A	
Pour câblage en série EX510*1		SJ3000-42-3A-2	

*1 Unité SI non incluse.

Bloc connecteur avec unité SI

Bloc connecteur avec câblage en série EX180	Côté D	SJ3000-42-20A-□□	Pour plus de détails sur la partie □□, reportez-vous à la réf. de l'unité SI à la page 61. Exemple : SJ3000-42-20A-V2 (conforme CC-Link, raccord en T)

Modèle à connectique filaire

Embases de type 60LF et 60LP

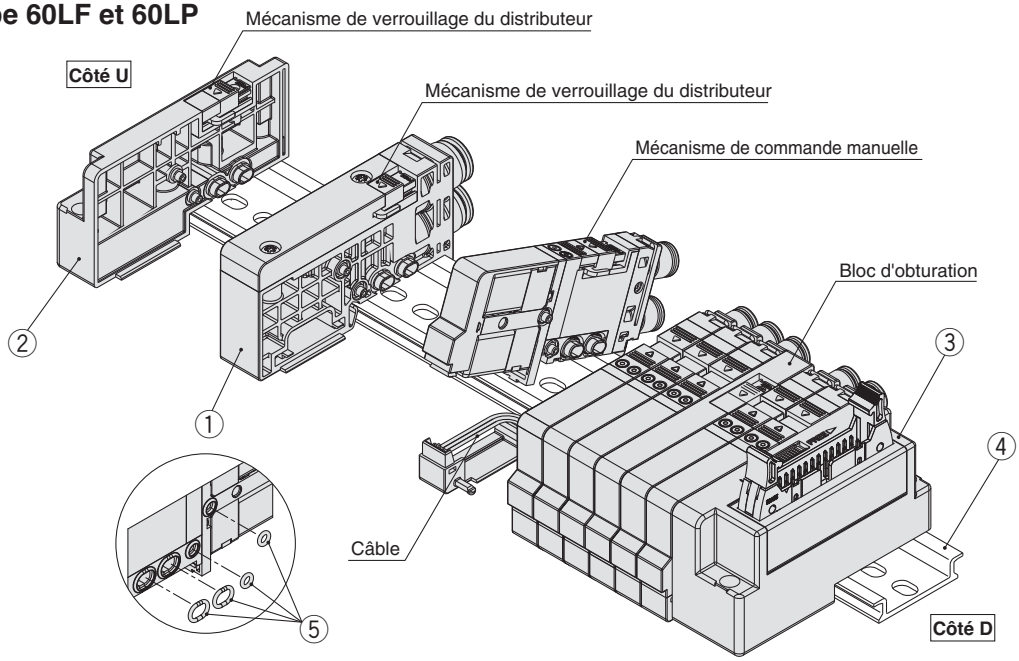

Composants : enfichable (type de câble)

N°	Description		Réf.	Note
1	Bloc SUP/EXH	Pilotage interne	SJ3000-50-5A-□□	(Taille en mm) C6 : avec raccord instantané Ø 6 (droit) C8 : avec raccord instantané Ø 8 (droit) L6 : avec raccord instantané Ø 6 (coudé vers le haut) L8 : avec raccord instantané Ø 8 (coudé vers le haut) B6 : avec raccord instantané Ø 6 (coudé vers le bas) B8 : avec raccord instantané Ø 8 (coudé vers le bas) (Taille en pouces) N7 : avec raccord instantané 1/4" (droit) N9 : avec raccord instantané 5/16" (droit)
		Pilotage interne, silencieux intégré	SJ3000-50-5AS-□□	
		Pilotage externe	SJ3000-50-5AR-□□ (Orifice X, PE : taille en mm Ø 4 taille en pouces Ø 5/32")	
		Pilotage externe, silencieux intégré	SJ3000-50-5ARS-□□ (Orifice X : taille en mm Ø 4 taille en pouces Ø 5/32")	
		Sans circuit de pilotage (pour application de pressions différentes)*1	SJ3000-50-6A-□□	
		Sans circuit de pilotage (pour application de pressions différentes), silencieux intégré*1	SJ3000-50-6AS-□□	
2	Bloc d'extrémité		SJ3000-53-1A	Pour le côté U
3	Bloc connecteur		SJ3000-42-□A-□	Reportez-vous aux réf. du bloc connecteur indiquées ci-dessous.
4	Rail DIN		VZ1000-11-1-□	Reportez-vous à la page 106.
5	Joint torique pour connexion du distributeur*2		SJ3000-96-1A	La réf. indiquée à gauche comprend des pièces pour 5 unités. (10 pcs. chaque pour les orifices P et E et pour les orifices X et PE)

*1 Les distributeurs ne pouvant pas être utilisés uniquement avec le bloc SUP/EXH pour différentes pressions, combinez-les avec le bloc SUP/EXH pour pilotage interne/externe.
*2 Compris avec les distributeurs, les ensembles bloc SUP/EXH, et les ensembles bloc connecteur
* Reportez-vous à la page 103 pour l'ensemble disque de blocage SUP/EXH et la méthode de manipulation des pièces à différentes pressions.

●Bloc connecteur

SJ3000−42−□A□−□−□05

❶ ❷ ❸ ❹ ❺

❶ Type de connecteur

7	Pour connecteur sub-D	Série SJ3000
8	Pour câble plat 26 broches	
9	Pour câble plat 20 broches	
10	Pour câble plat 10 broches	
11	Pour connecteur sub-D	Série SJ2000
12	Pour câble plat 26 broches	
13	Pour câble plat 20 broches	
14	Pour câble plat 10 broches	

* Toutes les positions de montage du bloc connecteur sont sur le côté D.
* Le bloc connecteur inclut les câbles nécessaires pour le nombre de stations.

❷ Fixation de verrouillage

—	Filetage en mm
U	Uni-filetage

* Connecteur sub-D uniquement

❸ Sens de connexion du connecteur

1	Vers le haut
2	Latéral

❹ Câblage

—	Tous les câblages bistables
S	Tous les câblages monostables

❺ Stations de distributeur

02 à 10	Pour connecteur sub-D	Tous les câblages bistables
02 à 20		Tous les câblages monostables
02 à 10	Pour câble plat 26 broches	Tous les câblages bistables
02 à 20		Tous les câblages monostables
02 à 09	Pour câble plat 20 broches	Tous les câblages bistables
02 à 18		Tous les câblages monostables
02 à 04	Pour câble plat 10 broches	Tous les câblages bistables
02 à 08		Tous les câblages monostables

SJ4000 Modèle à connectique embrochable

Embase de type 60S (enfichable, système bus de terrain (pour sortie) de type intégré EX180)

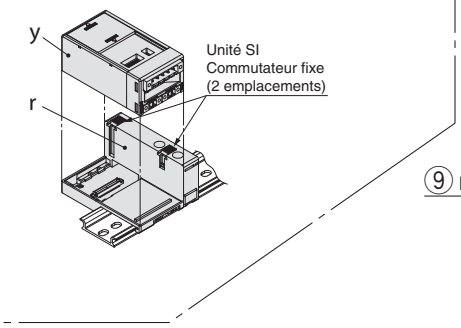

Embases de type 60F, 60P et 60S

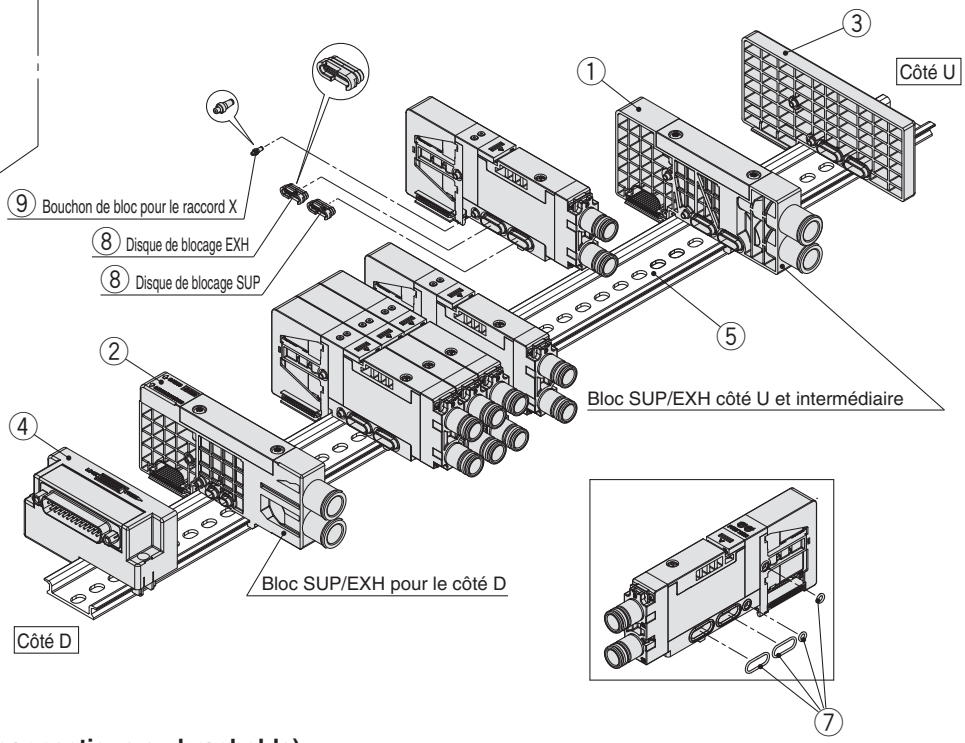

Composants : enfichable (Modèle à connectique embrochable)

N°	Description		Réf.	Note
1	**Bloc SUP/EXH (Pour le côté U et intermédiaire)**	**Pilotage interne**	**SJ4000-50-1A-□□**	(Taille en mm) C8 : avec raccord instantané Ø 8 (droit) C10 : avec raccord instantané Ø 10 (droit)
		Pilotage interne, silencieux intégré	**SJ4000-50-1AS-□□**	
		Pilotage externe	**SJ4000-50-1AR-□□** (Raccord X, PE : taille en mm Ø 4)	
2	**Bloc SUP/EXH (Pour le côté D)**	**Pilotage interne**	**SJ4000-50-2A-□□**	(Taille en mm) C8 : avec raccord instantané Ø 8 (droit) C10 : avec raccord instantané Ø 10 (droit) 00 : bouchon de raccord P, E (sauf silencieux intégré) ∗ Ce bloc est utilisé comme bloc SUP/EXH du côté D pour les distributeurs SJ4000 et comme bloc convertisseur pour les distributeurs SJ1000/2000/3000.
		Pilotage interne, silencieux intégré	**SJ4000-50-2AS-□□**	
		Pilotage externe	**SJ4000-50-2AR-□□**	
3	**Bloc d'extrémité**		**SJ4000-53-1A**	Pour le côté U
4	**Bloc connecteur**		**SJ3000-42-□A-□**	Reportez-vous aux réf. de bloc connecteur indiquées ci-dessous.
5	**Rail DIN**		**VZ1000-11-1-□**	Reportez-vous à la page 106.
6	**Unité SI**		**EX180-□□**	Reportez-vous aux réf. de l'unité SI à la page 61.
7	**Joint de connexion de distributeur (pour le SJ4000)**∗1		**SJ4000-96-1A**	La réf. indiquée à gauche comprend des pièces pour 5 unités. (10 pcs. chaque pour les raccords P et E et pour les raccords X et PE)
8	**Disque de blocage (pour le SJ4000)**		**SJ4000-44-1A**	Fourni individuellement (pour les raccords P et E)
9	**Bouchon de bloc (pour SJ4000)**		**SJ4000-44-2A**	La réf. indiquée à gauche comprend des pièces pour 5 unités. (5 pcs. pour le raccord X)

∗1 Inclus avec les distributeurs, les blocs SUP/EXH et les blocs connecteurs

∗ Pour la série SJ4000, il n'y a pas de bloc SUP/EXH avec la caractéristique pilotage interne pour pressions différentes. Il n'est possible d'utiliser des pressions différentes qu'en cloisonnant les raccords P et E et en montant un bouchon de bloc dans le raccord X. (Voir les schémas de circuit pneumatique à la page 104.)

Réf. de bloc connecteur

Caractéristiques du connecteur	Position de montage	Réf.	Note
Pour connecteur sub-D (fixation de verrouillage : filetage en mm)	Côté D	**SJ3000-42-1A-□**	□ : 1 (connecteur vers le haut) □ : 2 (connecteur latéral)
Pour connecteur sub-D (fixation de verrouillage : uni-filetage)		**SJ3000-42-1AU-□**	
Pour câble plat à 26 broches		**SJ3000-42-2A-□**	
Pour câble plat à 20 broches		**SJ3000-42-3A-□**	
Pour câble plat à 10 broches		**SJ3000-42-4A-□**	
Pour câblage en série EX180∗1		**SJ3000-42-20A**	

∗1 Unité SI non incluse.

Bloc connecteur avec unité SI

Bloc connecteur avec câblage en série EX180	Côté D	**SJ3000-42-20A-□□**	Pour plus de détails sur la partie □□, reportez-vous à la réf. de l'unité SI à la page 61. Exemple : SJ3000-42-20A-V2 (conforme CC-Link, raccord en T)

Vue éclatée de l'embase (caractéristique montage combiné)

Modèle à connectique embrochable

Embases à montage combiné M60F, M60P et M60S

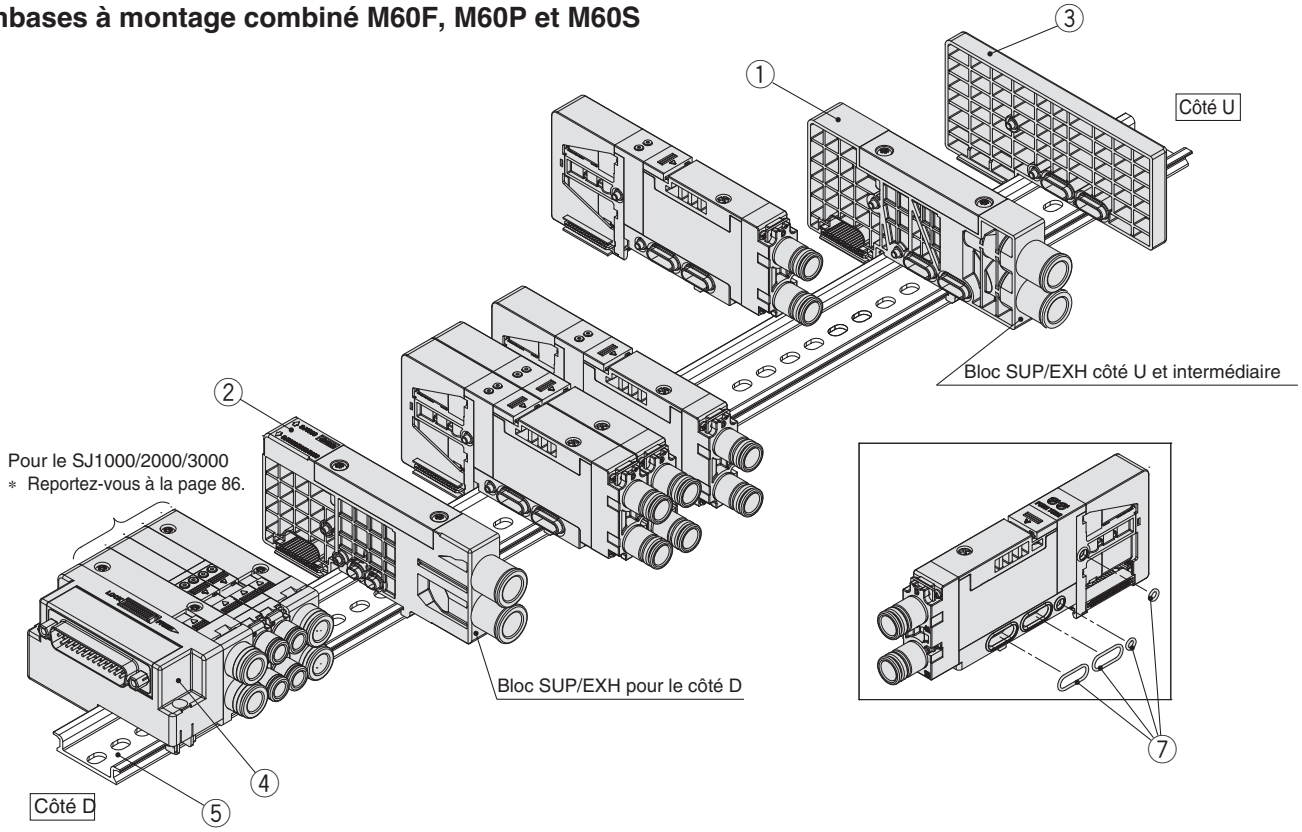

Composants : enfichable (Modèle à connectique embrochable)

N°	Description		Réf.	Note
1	**Bloc SUP/EXH (Pour le côté U et intermédiaire)**	**Pilotage interne**	**SJ4000-50-1A-□□**	(Taille en mm) C8 : avec raccord instantané Ø 8 (droit) C10 : avec raccord instantané Ø 10 (droit)
		Pilotage interne, silencieux intégré	**SJ4000-50-1AS-□□**	
		Pilotage externe	**SJ4000-50-1AR-□□** (Raccord X, PE : taille en mm Ø 4)	
2	**Bloc SUP/EXH (Pour le côté D)**	**Pilotage interne**	**SJ4000-50-2A-□□**	(Taille en mm) C8 : avec raccord instantané Ø 8 (droit) C10 : avec raccord instantané Ø 10 (droit) 00 : bouchon de raccord P, E (sauf silencieux intégré) ∗ Ce bloc est utilisé comme bloc SUP/EXH du côté D pour les distributeurs SJ4000 et comme bloc convertisseur pour les distributeurs SJ1000/2000/3000.
		Pilotage interne, silencieux intégré	**SJ4000-50-2AS-□□**	
		Pilotage externe	**SJ4000-50-2AR-□□**	
3	**Bloc d'extrémité**		**SJ4000-53-1A**	Pour le côté U
4	**Bloc connecteur**		**SJ3000-42-□A-□**	Reportez-vous aux réf. de bloc connecteur indiquées ci-dessous.
5	**Rail DIN**		**VZ1000-11-1-□**	Reportez-vous à la page 106.
6	**Unité SI**		**EX180-□□**	Reportez-vous aux réf. de l'unité SI à la page 61.
7	**Joint de connexion de distributeur (pour le SJ4000)∗1**		**SJ4000-96-1A**	La réf. indiquée à gauche comprend des pièces pour 5 unités. (10 pcs. chaque pour les raccords P et E et pour les raccords X et PE)

∗1 Inclus avec les distributeurs, les blocs SUP/EXH et les blocs connecteurs
∗ Contactez SMC pour plus de détails sur l'utilisation de la caractéristique montage combiné de SJ4000 (modèle SS5J4-M60) avec des pressions différentes.

Réf. de bloc connecteur

Caractéristiques du connecteur	Position de montage	Réf.	Note
Pour connecteur sub-D (fixation de verrouillage : filetage en mm)	Côté D	**SJ3000-42-1A-□**	□ : 1 (connecteur vers le haut) □ : 2 (connecteur latéral)
Pour connecteur sub-D (fixation de verrouillage : uni-filetage)		**SJ3000-42-1AU-□**	
Pour câble plat à 26 broches		**SJ3000-42-2A-□**	
Pour câble plat à 20 broches		**SJ3000-42-3A-□**	
Pour câble plat à 10 broches		**SJ3000-42-4A-□**	
Pour câblage en série EX180∗1		**SJ3000-42-20A**	
Pour câblage en série EX510∗1		**SJ3000-42-3A-2**	

∗1 Unité SI non incluse.

Bloc connecteur avec unité SI

Bloc connecteur avec câblage en série EX180	Côté D	**SJ3000-42-20A-□□**	Pour plus de détails sur la partie □□, reportez-vous à la réf. de l'unité SI à la page 61. Exemple : SJ3000-42-20A-V2 (conforme CC-Link, raccord en T)

Comment augmenter le nombre de stations d'embase

Modèle à connectique embrochable

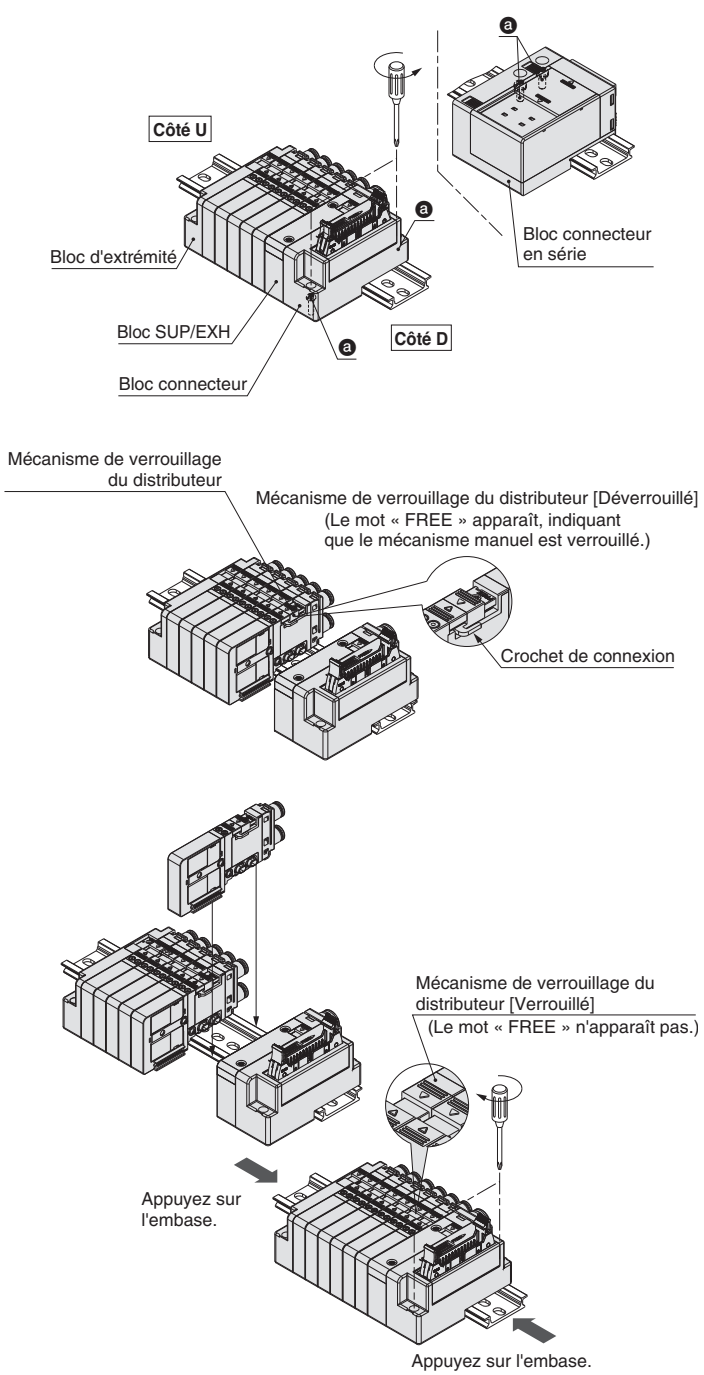

1 **Détachez les filetages ⓐ, fixés sur le rail DIN (deux positions sur un côté).**
[※ Pour remplacer le rail DIN, desserrez également les vis (2 emplacements) sur le bloc connecteur.]

2 **Dans le sens de la bobine, faites glisser le distributeur où vous souhaitez ajouter la station et le mécanisme de verrouillage du distributeur sur chaque bloc.**

Si les blocs sont déplacés sans déverrouiller le mécanisme de verrouillage du distributeur, le crochet de connexion de ce mécanisme pourrait être endommagé ou déformé.

3 **Installez un distributeur supplémentaire ou un bloc SUP/EXH sur le rail DIN.**

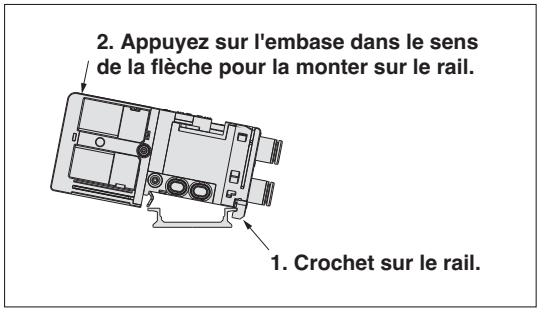

Une embase équipée d'un distributeur ou d'un ensemble bloc peut être montée sur le rail DIN. Toutefois, un bloc connecteur en série ne peut être monté sur le rail DIN lorsqu'il est connecté à un autre bloc, le bloc connecteur en série doit être monté séparément.

4 **Appuyez sur chaque distributeur et bloc pour la connexion. Appuyez sur le mécanisme de verrouillage du distributeur dans le sens du vérin jusqu'à ce qu'il n'aille pas plus loin. Attachez les filetages ⓐ sur le rail DIN.**

Après avoir fixé le bloc connecteur, attachez les filetages à l'extrémité de l'ensemble bloc tout en le tenant légèrement avec la main. Il est indispensable d'améliorer l'étanchéité.

⚠ Précaution

Sub-D, bloc connecteur pour câble plat, bloc d'extrémité M3 : 0.6 N·m
Bloc connecteur pour câblage en série EX180 M4 : 1.4 N·m
Fixation de montage pour câblage en série EX510 M4 : 0.6 N·m

⚠ Précaution

1. Assurez-vous d'avoir coupé le courant et l'alimentation en air avant le démontage. De plus, comme de l'air peut encore être présent dans l'actionneur, le câblage et l'embase, assurez-vous que l'air a été complètement purgé avant de réaliser une opération.
2. Après montage et démontage, une fuite d'air peut se produire si les blocs ne sont pas correctement connectés ou si un filetage n'est pas bien fixé à l'extrémité du bloc. Avant d'alimenter en air, assurez-vous qu'il n'y a pas d'espace entre les blocs et que les distributeurs et le blocs sont bien fixés sur le rail DIN. De plus, avant utilisation, assurez-vous qu'il n'y a pas de fuite d'air.
3. Pour l'embase série SJ3A6 avec distributeur de vide avec casse vide et limiteur, il n'y a pas de interrupteur de verrouillage du distributeur pour le raccordement. Par conséquent, lors du montage, serrez les vis après avoir vérifié qu'il n'y a pas d'espace entre les distributeurs.

Modèle à connectique filaire

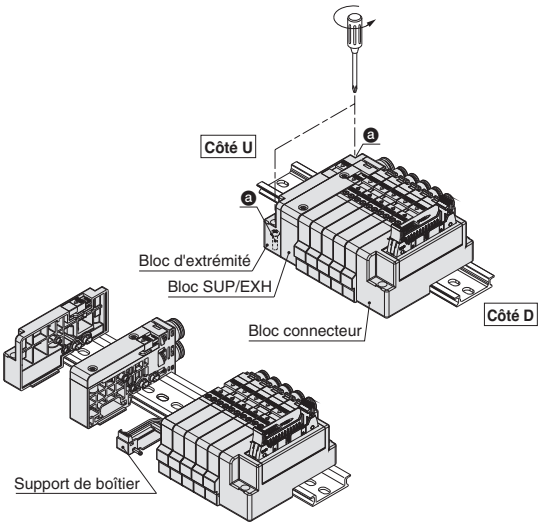

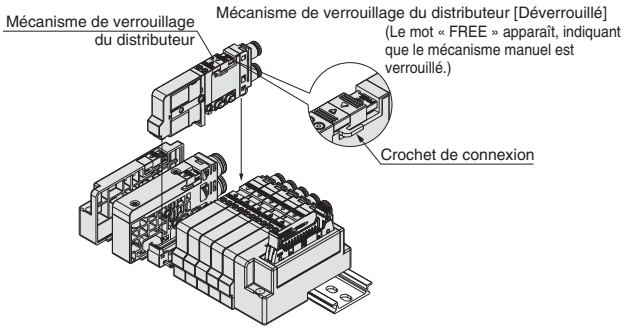

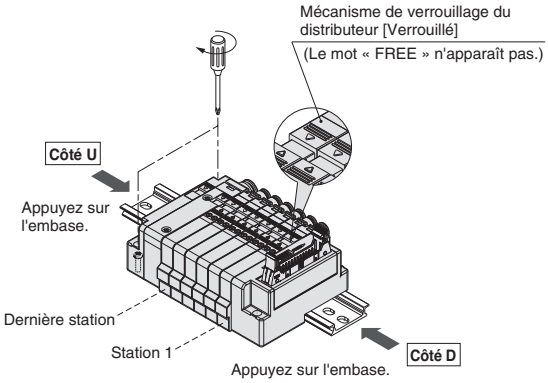

⚠ Précaution

Pour augmenter le nombre de stations d'embase, un support de boîtier (reportez-vous au tableau ci-dessous) est nécessaire en plus de l'électrodistributeur.

Pour l'embase qui compte moins de stations que le nombre maximum, le boîtier de rechange (pour une station) pour l'ajout de la station de l'embase est conservé dans le support du boîtier de la dernière station ou du bloc SUP/EXH. Pour augmenter le nombre de stations d'embase, respectez la procédure ci-dessous pour démonter puis remonter l'embase.

Série	Réf. support de boîtier		Matériaux	Note
SJ2000	SJ2000-86-1		Résine	Blanc
SJ3000	SJ3000-86-1			

1 Desserrez les filetages ⓐ, fixés sur le rail DIN (deux emplacements).

[* Pour remplacer le rail DIN, desserrez également les vis (2 emplacements) sur le bloc connecteur.]

2 Sur chaque bloc, faites glisser le mécanisme de verrouillage du distributeur vers la bobine, puis retirez le bloc d'extrémité et le bloc SUP/EXH.

3 Pour ajouter la station de l'embase, retirez le boîtier conservé et montez l'embase sur le support d'un boîtier récent. Insérez ce support de boîtier à côté du support de boîtier précédent.

Pour monter le boîtier

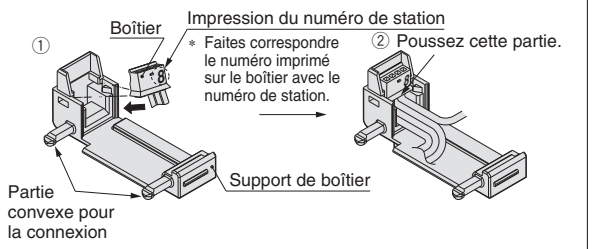

①Montez le boîtier dans le sens de la flèche.
②Poussez le boîtier avec précaution à l'aide d'un tournevis à lame plate.

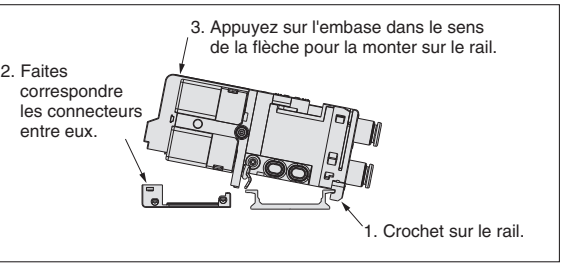

4 Appuyez sur chaque distributeur et bloc pour la connexion. Appuyez sur le mécanisme de verrouillage du distributeur dans le sens du vérin jusqu'à ce qu'il n'aille pas plus loin. Attachez les filetages a sur le rail DIN. Connectez le distributeur et le bloc SUP/EXH ajoutés, puis serrez les vis de fixation du rail DIN sur le bloc d'extrémité situé sur le côté U.

Après avoir fixé le bloc connecteur, attachez les filetages à l'extrémité de l'ensemble bloc tout en le tenant légèrement avec la main. Il est indispensable d'améliorer l'étanchéité.

⚠ Précaution **Sub-D, bloc connecteur pour câble plat, bloc d'extrémité M3 : 0.6 N·m**

⚠ Précaution

1. Lors de l'ajout d'un distributeur et d'un bloc SUP/EXH, ajoutez le distributeur du côté U de la dernière station, puis ajoutez le bloc SUP/EXH à son côté U. Le bloc SUP/EXH ne peut pas être ajouté dans une position adjacente au bloc connecteur ou une position intermédiaire.
2. Assurez-vous d'avoir coupé le courant et l'alimentation en air avant le démontage. De plus, comme de l'air peut encore être présent dans l'actionneur, le câblage et l'embase, assurez-vous que l'air a été complètement purgé avant de réaliser une opération.
3. Après montage et démontage, une fuite d'air peut se produire si les blocs ne sont pas correctement connectés ou si un filetage n'est pas bien fixé à l'extrémité du bloc. Avant d'alimenter en air, assurez-vous qu'il n'y a pas d'espace entre les blocs et que les distributeurs et le blocs sont bien fixés sur le rail DIN. De plus, avant utilisation, assurez-vous qu'il n'y a pas de fuite d'air.
4. Pour l'embase série SJ3A6 avec distributeur de vide avec casse vide et limiteur, il n'y a pas de mécanisme de verrouillage du distributeur pour le raccordement. Par conséquent, lors du montage, serrez les vis après avoir vérifié qu'il n'y a pas d'espace entre les distributeurs.

Comment augmenter le nombre de stations d'embase

Modèle à connectique embrochable

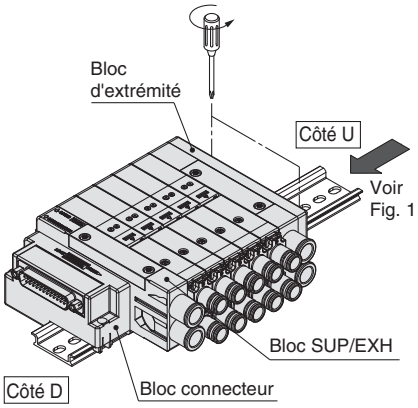

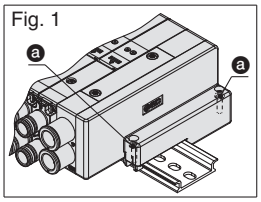

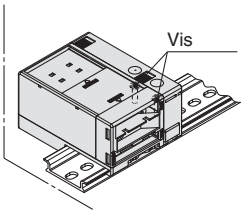

1 **Détachez les filetages ⓐ, fixés sur le rail DIN (deux positions sur un côté).**
[∗ Pour remplacer le rail DIN, desserrez également les vis (2 emplacements) sur le bloc connecteur.]

2 **Déconnectez les distributeurs et les blocs là où vous souhaitez augmenter le nombre de stations.**

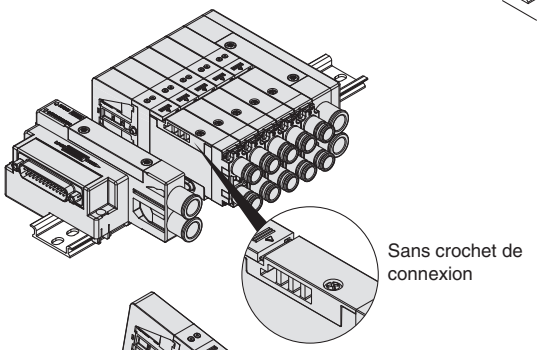

3 **Installez un distributeur supplémentaire ou un bloc SUP/EXH sur le rail DIN.**

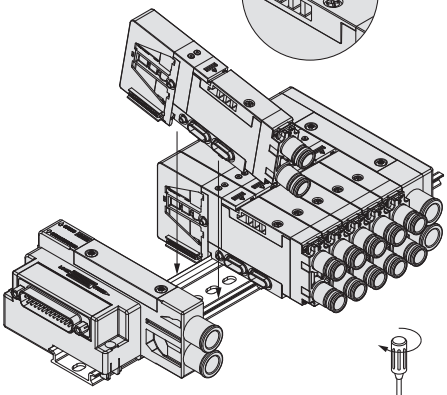

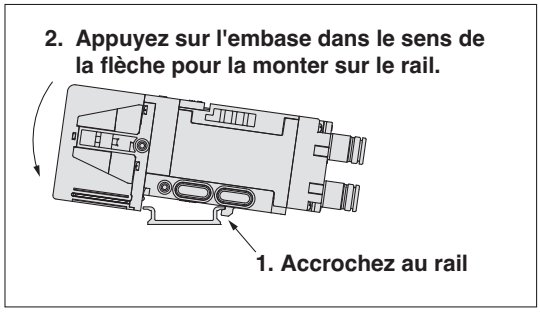

Une embase équipée d'un distributeur ou d'un bloc peut être montée sur le rail DIN. En revanche, un bloc connecteur série ne peut pas être monté sur le rail DIN lorsqu'il est connecté à un autre bloc, le bloc connecteur série doit être monté séparément.

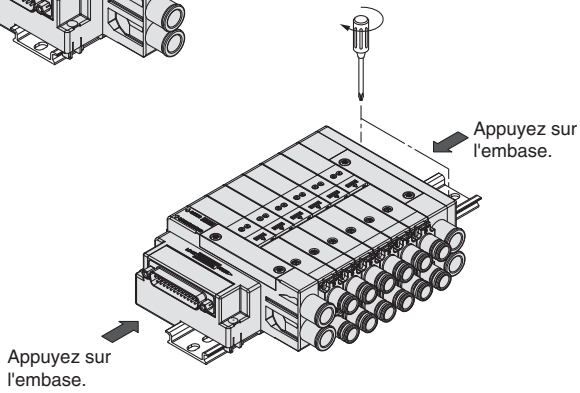

4 **Appuyez sur les distributeurs et les blocs pour les connecter entre eux, puis serrez la vis « a » pour fixer le rail DIN.**

(Après avoir fixé le bloc connecteur, serrez les vis sur le bloc d'extrémité en le maintenant légèrement à la main. Il est indispensable d'améliorer l'étanchéité.)

⚠ Précaution **(Sub-D, bloc connecteur pour câble plat, bloc d'extrémité M3 : 0.6 N·m**
Bloc connecteur pour câblage en série EX180 M4 : 1.4 N·m)

⚠ Précaution

1. Assurez-vous d'avoir coupé le courant et l'alimentation en air avant le démontage. De plus, comme de l'air peut encore être présent dans l'actionneur, le câblage et l'embase multiple, assurez-vous que l'air a été complètement purgé avant de réaliser une opération.
2. Après montage et démontage, une fuite d'air peut se produire si les blocs ne sont pas correctement connectés ou si une vis n'est pas bien serrée sur le bloc d'extrémité. Avant d'alimenter en air, assurez-vous qu'il n'y a pas d'espace entre les blocs et que les distributeurs et le blocs sont bien fixés sur le rail DIN. De plus, avant utilisation, assurez-vous qu'il n'y a pas de fuite d'air.

Modèle à connectique non embrochable
Embase à câblage individuel

Série ***SJ2000/3000***

p. 95 **Câblage individuel**

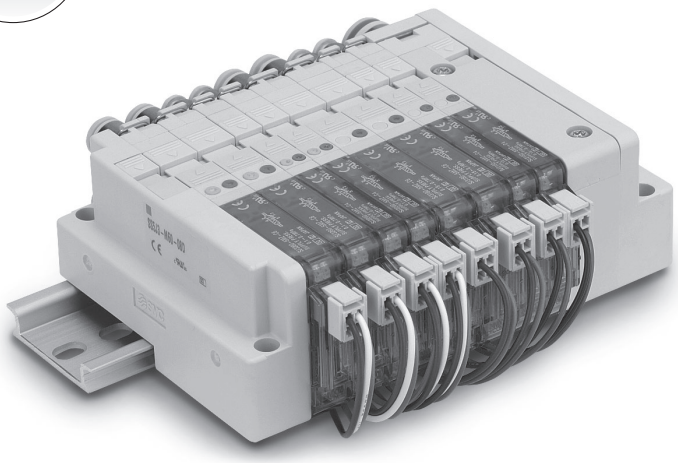

∗1 Sauf SJ3000

Modèle à câblage individuel non embrochable

RoHS

Série SJ2000/3000

Il n'est pas possible de passer une commande avec uniquement la réf. de l'embase. Assurez-vous de commander les électrodistributeurs pour le montage en même temps en vous référant à l'exemple de commande.

Pour passer commande

●Embase à câblage individuel

SS5J 3 – □ 60 – 05 U □ □ □

❶ ❷ ❸ ❹ ❺ ❻ ❼

❶ Série

2	SJ2000
3	SJ3000 (SJ2000/3000 combinés)

❸ Stations de distributeur

Symbole	Stations
01	1 station
⋮	⋮
20	20 stations

❷ Type de montage

—	Standard∗1
M	Montage combiné∗2

∗1 Il est inutile de saisir quelque chose lorsque vous faites fonctionner la série SJ2000 ou SJ3000 seule.
∗2 Sélectionnez « M » si des distributeurs des séries SJ2000 et SJ3000 doivent être montés sur la même embase.

❻ Position de montage du bloc SUP/EXH

U	Côté U
D	Côté D
B	Deux côtés
M∗1	Caractéristiques spéciales

∗1 Indiquez les caractéristiques techniques requises (y compris les raccordements autres que Ø 8) sur la fiche de configuration de l'embase.

❺ Type de pilote

—	Pilotage interne
S	Pilotage interne, silencieux intégré
R	Pilotage externe
RS	Pilotage externe, silencieux intégré

∗ Il est inutile de saisir quelque chose lorsque la position de montage du bloc SUP/EXH « M » est sélectionnée.
∗ L'orifice 3/5(E) est connecté pour le modèle avec silencieux intégré.

❻ Raccord du bloc SUP/EXH

—	L	B
Raccord droit Avec pilotage externe Orifice X, PE : Raccord coudé	Raccord coudé (vers le haut) Avec pilotage externe Orifice X, PE : Raccord droit	Raccord coudé (vers le bas) Avec pilotage externe Orifice X, PE : Raccord coudé

∗ Il est inutile de saisir quelque chose lorsque la position de montage du bloc SUP/EXH « M » est sélectionnée.

❼ Longueur du rail DIN

—	Longueur standard	
2	2 stations	Spécifiez une longueur supérieure à celle du rail standard.
⋮	⋮	
20	20 stations	

∗ Indiquez le nombre de stations de distributeur sans dépasser le nombre maximum.

Pour passer commande des embases multiples

Exemple de commande (SS5J3-60-□)

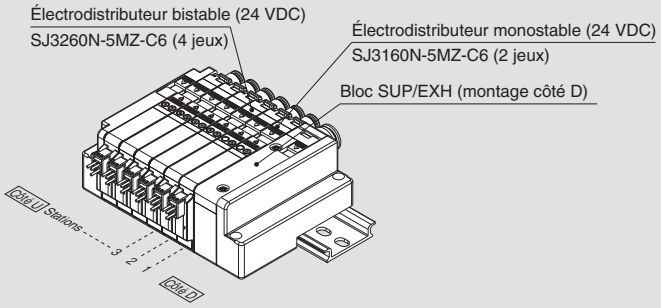

SS5J3-60-06D·····1 jeu (réf. embase)
∗ SJ3160N-5MZ-C6·····2 jeux (réf. électrodistributeur monostable)
∗ SJ3260N-5MZ-C6·····4 jeux (réf. électrodistributeur bistable)
→L'astérisque désigne le symbole de l'assemblage. Ajoutez-le à la référence de l'électrodistributeur, etc.

· Pour la disposition des distributeurs, le distributeur le plus près du côté D est considéré comme étant la 1ère station.
· Sous la référence de l'embase multiple, indiquez les distributeurs à monter dans l'ordre depuis la 1ère station comme le montre la figure ci-dessus. Si la disposition est trop compliquée, servez-vous d'une fiche de configuration de l'embase pour spécifier les détails.

Pour passer commande des électrodistributeurs

SJ 3 1 60 □ □ □ □ N – 5 □ M Z □ – C6

❶ ❷ ❸ ❹ ❺ ❻ ❼ ❽ ❾ ❿ ⓫ ⓬ ⓭

❶ Série

2	SJ2000
3	SJ3000

❷ Action

1	Électrodistributeur 4/2 monostable
2	Électrodistributeur 4/2 bistable
3	4/3 centre fermé
4	4/3 centre ouvert
5	4/3 centre sous pression
A	Distributeur 2x3/2 : N.F./N.F.
B	Distributeur 2x3/2 : N.O./N.O.
C	Distributeur 2x3/2 : N.F./N.O.

∗ Reportez-vous aux pages 18 à 21 pour les symboles.
∗ Le modèle à débit élevé (« A ») est disponible uniquement pour les types de fonction « 1 » et « 2 ».

❸

—	Modèle à débit standard
A∗1	Modèle à débit élevé

∗1 Série SJ3000 uniquement

❹ Type de pilote

—	Pilotage interne
R	Pilotage externe

∗ La caractéristique du pilotage externe n'est pas compatible avec les distributeurs 2x3/2, 4 positions.

❺ Clapet antiretour de contre-pression

—	Aucun
K	Intégré

∗ Les électrodistributeurs 5/3 et à débit élevé (« A ») ne peuvent pas être équipés d'un clapet anti-retour de contre-pression.

❻ Type de bobine

—	Standard
T	Avec circuit d'économie d'énergie (Modèle à service continu)

∗ Assurez-vous de sélectionner « avec circuit d'économie d'énergie » lorsque le distributeur doit être activé en continu sur de longues périodes.

❼ Non embrochable

❽ Tension nominale

5	24 VDC
6	12 VDC

❾ Caractéristiques communes

—	Commun positif
N	Commun négatif

⓫ Avec visualisation et protection de circuit

❿ Connexion du connecteur

M : Câblage individuel, avec câble Longueur 300 mm

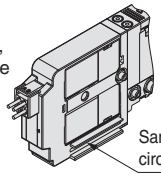

MN : Câblage individuel, ans câble (connecteur, support)

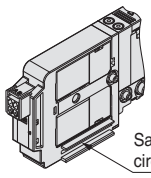

MO : Câblage individuel, sans connecteur

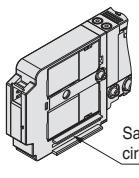

∗ Pour commander un bloc connecteur séparément, reportez-vous aux pages 144 et 145.

⓬ Commande manuelle

— : Modèle à poussoir non verrouillable

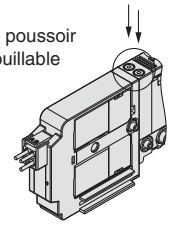

D : Modèle à poussoir verrouillable

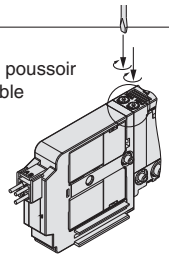

F : Modèle manuel à verrouillage coulissant

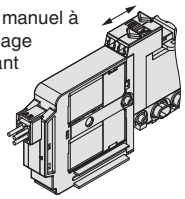

⓭ Raccordement A, B

En mm/raccord instantané

Symbole			Orifice A, B	SJ2000	SJ3000	SJ3000A	
C2	Droit		Ø 2	●	●	—	
C4	Droit		Ø 4	●	●	●	
C6	Droit		Ø 6	—	●	●	
L2	Coudé	Entrée vers le haut	Ø 2	●	●	—	
L4	Coudé	Entrée vers le haut	Ø 4	●	●	●	
L6	Coudé	Entrée vers le haut	Ø 6	—	●	●	
B2	Coudé	Entrée vers le bas	Ø 2	●	●	—	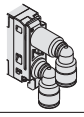
B4	Coudé	Entrée vers le bas	Ø 4	●	●	●	
B6	Coudé	Entrée vers le bas	Ø 6	—	●	●	

En pouces/raccord instantané

Symbole			Orifice A, B	SJ2000	SJ3000	SJ3000A	
N1	Droit		Ø 1/8"	●	●	—	
N3	Droit		Ø 5/32"	●	●	●	
N7	Droit		Ø 1/4"	—	●	●	
LN1	Coudé	Entrée vers le haut	Ø 1/8"	●	●	—	
LN3	Coudé	Entrée vers le haut	Ø 5/32"	●	●	●	
LN7	Coudé	Entrée vers le haut	Ø 1/4"	—	●	●	
BN1	Coudé	Entrée vers le bas	Ø 1/8"	●	●	—	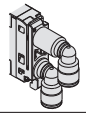
BN3	Coudé	Entrée vers le bas	Ø 5/32"	●	●	●	
BN7	Coudé	Entrée vers le bas	Ø 1/4"	—	●	●	

Raccord taraudé

Symbole	Orifice A, B	SJ2000	SJ3000	SJ3000A	
M3	M3 x 0.5	●	—	—	
M5	M5 x 0.8	—	●	●	

⚠ Classe de protection classe Ⅲ (Marque :)

Dimensions

SS5J2-60-Stations U(S, R, RS)

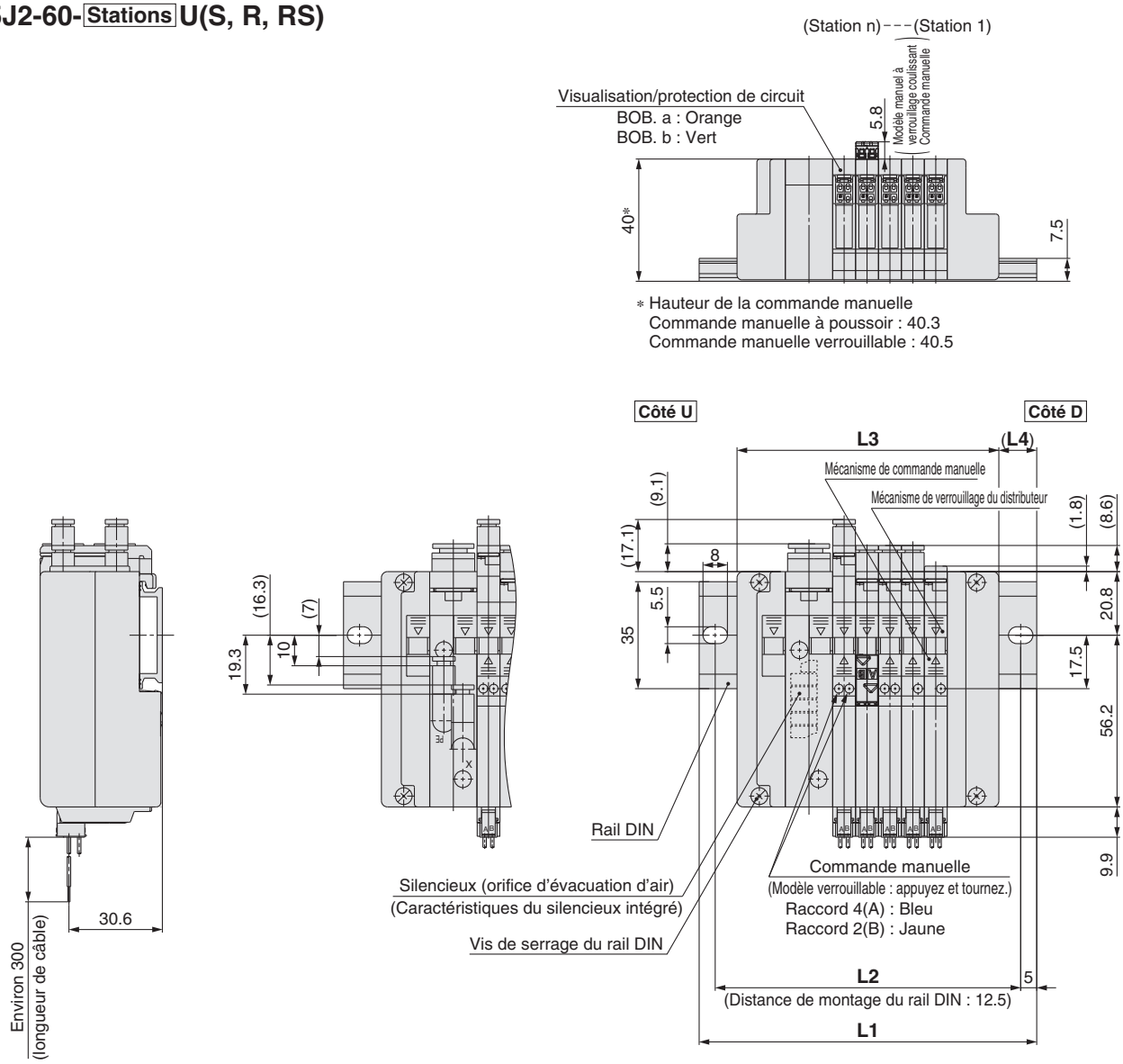

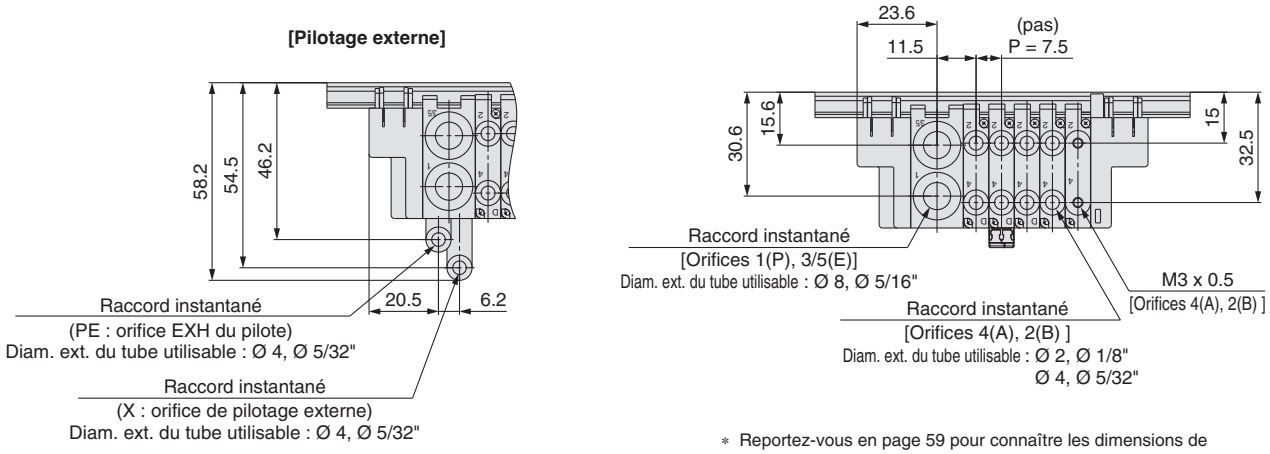

* Reportez-vous en page 59 pour connaître les dimensions de l'embase avec raccord coudé.

L: Dimensions

n: Stations

L \ n	1	2	3	4	5	6	7	8	9	10	11	12	13	14	15	16	17	18	19	20
L1	85.5	98	98	110.5	110.5	123	135.5	135.5	148	148	160.5	173	173	185.5	185.5	198	210.5	210.5	223	223
L2	75	87.5	87.5	100	100	112.5	125	125	137.5	137.5	150	162.5	162.5	175	175	187.5	200	200	212.5	212.5
L3	55.7	63.2	70.7	78.2	85.7	93.2	100.7	108.2	115.7	123.2	130.7	138.2	145.7	153.2	160.7	168.2	175.7	183.2	190.7	198.2
L4	15	17.5	13.5	16	12.5	15	17.5	13.5	16	12.5	15	17.5	13.5	16	12.5	15	17.5	13.5	16	12.5

Dimensions

SS5J2-60-Stations B(S, R, RS)

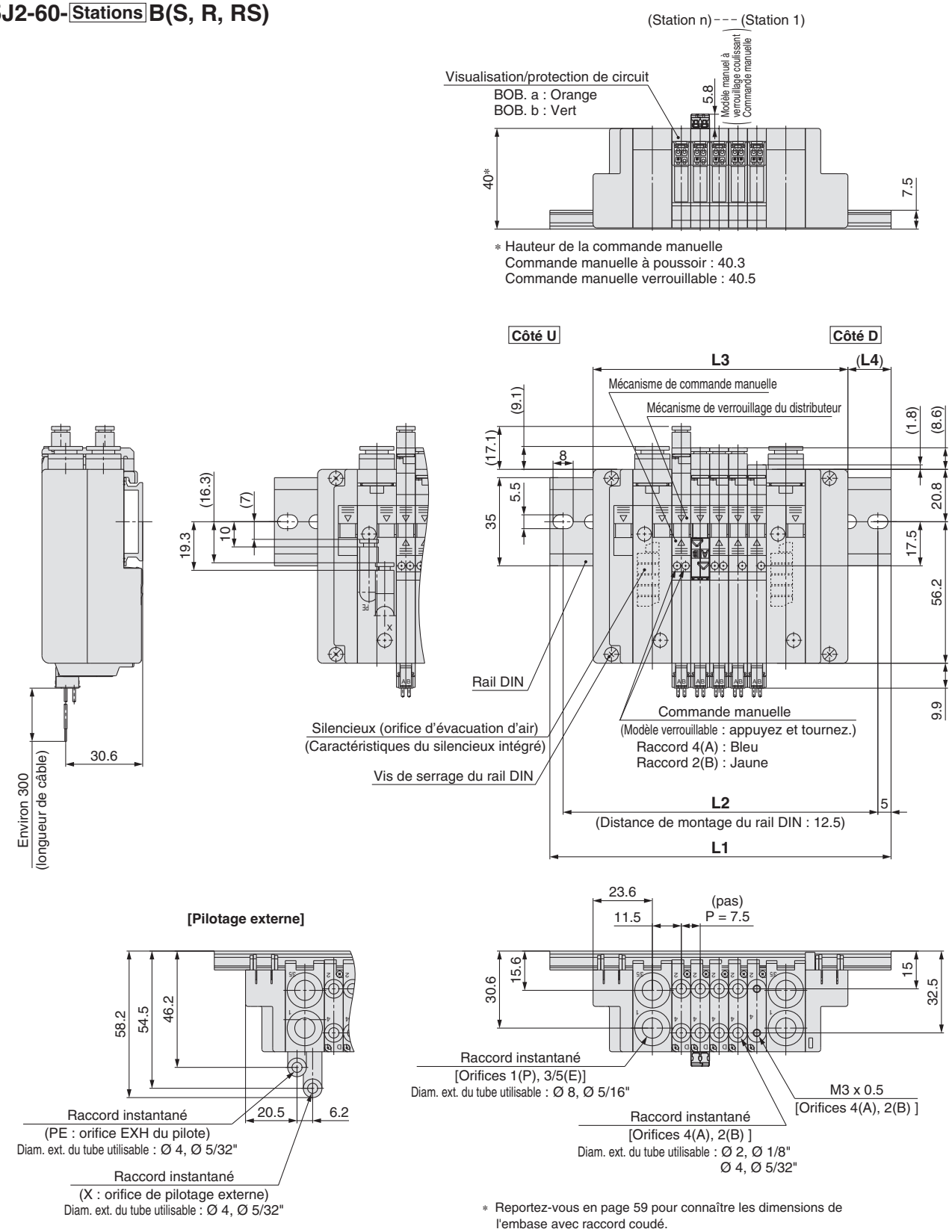

* Reportez-vous en page 59 pour connaître les dimensions de l'embase avec raccord coudé.

L: Dimensions

n: Stations

L \ n	1	2	3	4	5	6	7	8	9	10	11	12	13	14	15	16	17	18	19	20
L1	98	110.5	110.5	123	135.5	135.5	148	148	160.5	173	173	185.5	185.5	198	210.5	210.5	223	223	235.5	248
L2	87.5	100	100	112.5	125	125	137.5	137.5	150	162.5	162.5	175	175	187.5	200	200	212.5	212.5	225	237.5
L3	71.2	78.7	86.2	93.7	101.2	108.7	116.2	123.7	131.2	138.7	146.2	153.7	161.2	168.7	176.2	183.7	191.2	198.7	206.2	213.7
L4	13.5	16	12	14.5	17	13.5	16	12	14.5	17	13.5	16	12	14.5	17	13.5	16	12	14.5	17

Dimensions

SS5J3-60-Stations U(S, R, RS)

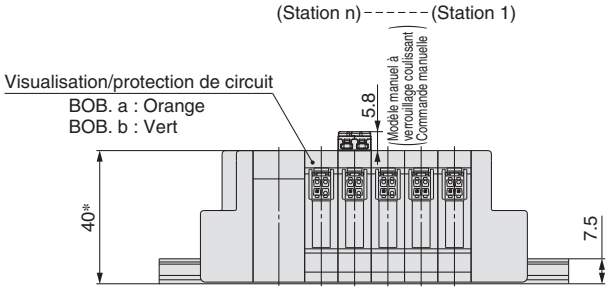

∗ Hauteur de la commande manuelle
Commande manuelle à poussoir : 40.3
Commande manuelle verrouillable : 40.5

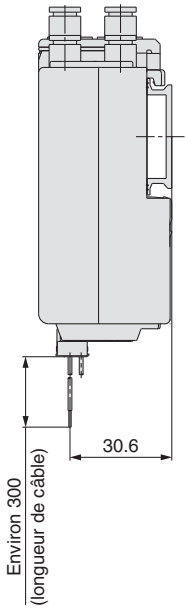

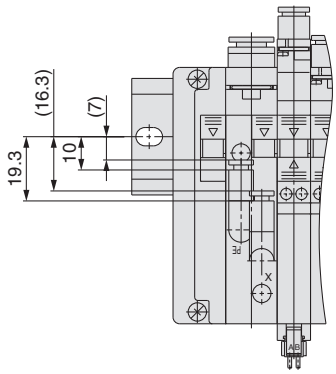

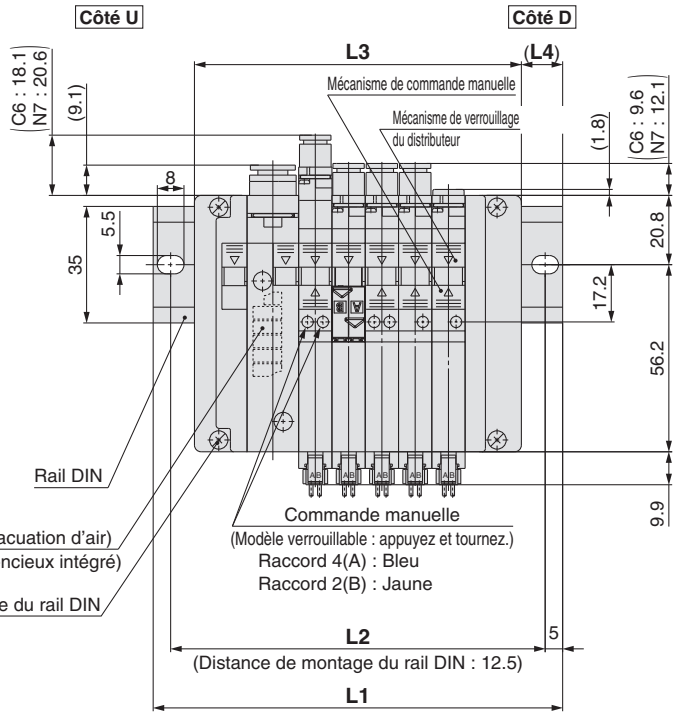

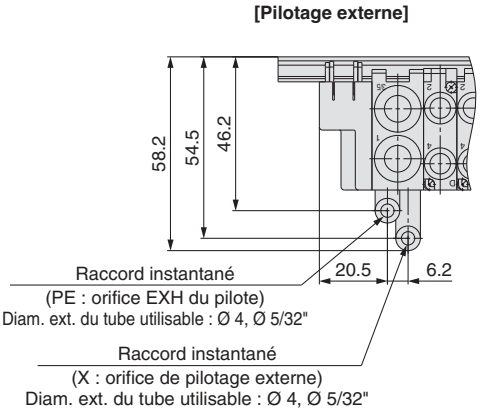

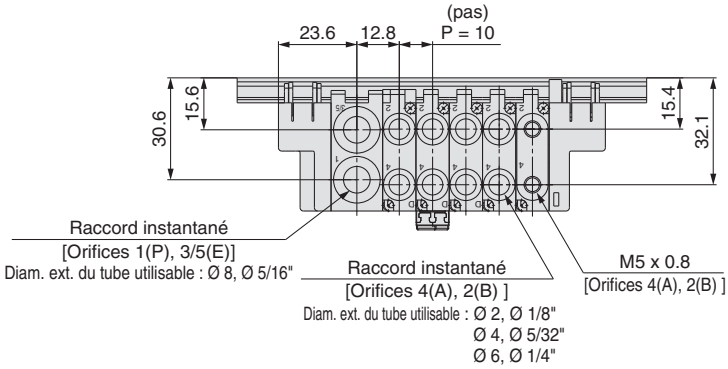

∗ Reportez-vous en page 60 pour connaître les dimensions de l'embase avec raccord coudé.

L: Dimensions

n: Stations

L \ n	1	2	3	4	5	6	7	8	9	10	11	12	13	14	15	16	17	18	19	20
L1	85.5	98	110.5	123	123	135.5	148	160.5	173	185.5	185.5	198	210.5	223	235.5	235.5	248	260.5	273	285.5
L2	75	87.5	100	112.5	112.5	125	137.5	150	162.5	175	175	187.5	200	212.5	225	225	237.5	250	262.5	275
L3	58.2	68.2	78.2	88.2	98.2	108.2	118.2	128.2	138.2	148.2	158.2	168.2	178.2	188.2	198.2	208.2	218.2	228.2	238.2	248.2
L4	13.5	14.5	16	17	12	13	14	15.5	16.5	17.5	12.5	13.5	15	16	17	12	13	14.5	15.5	16.5

Dimensions

SS5J3-60-Stations B(S, R, RS)

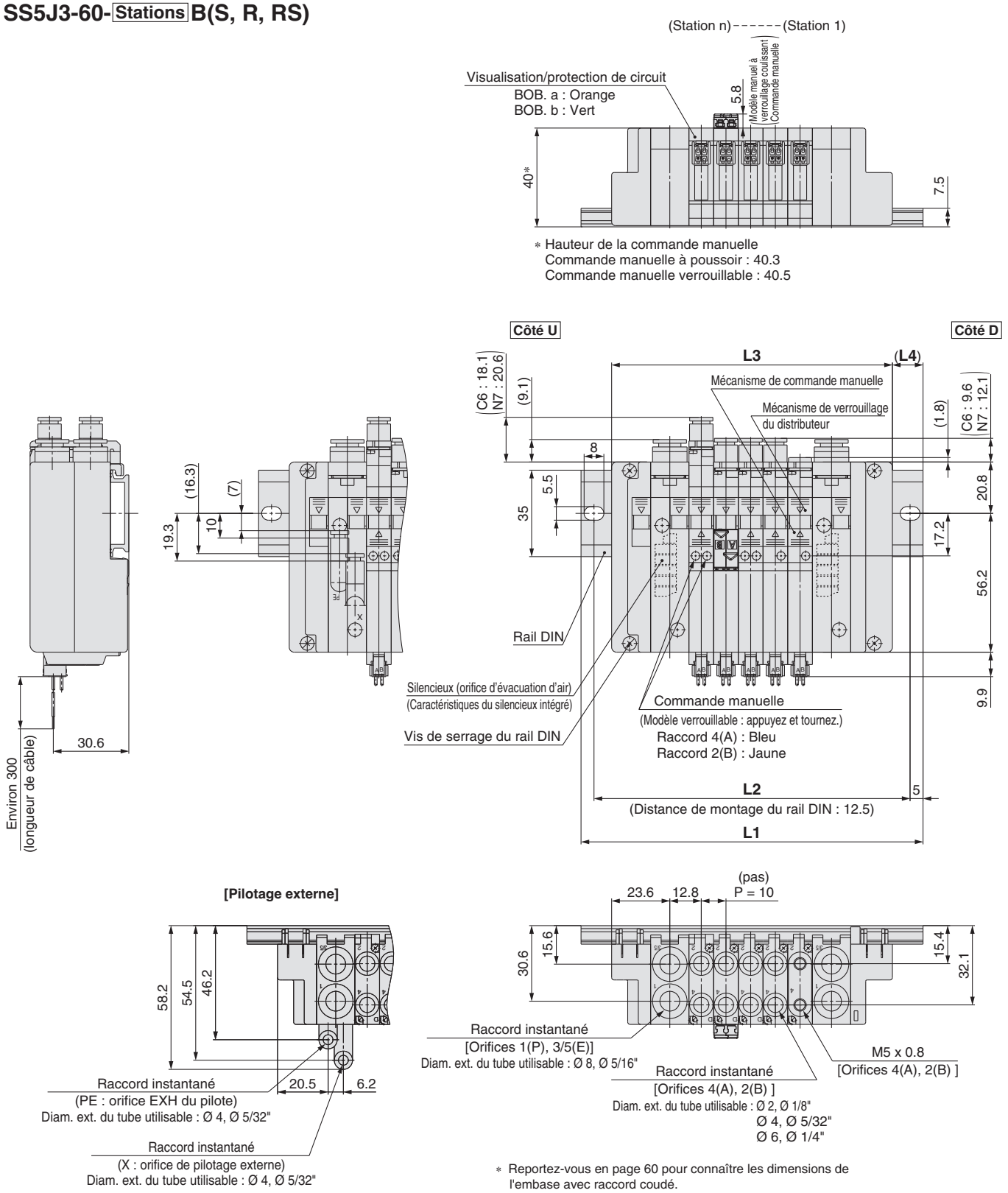

L: Dimensions

n: Stations

L \ n	1	2	3	4	5	6	7	8	9	10	11	12	13	14	15	16	17	18	19	20
L1	98	110.5	123	135.5	148	148	160.5	173	185.5	198	210.5	210.5	223	235.5	248	260.5	260.5	273	285.5	298
L2	87.5	100	112.5	125	137.5	137.5	150	162.5	175	187.5	200	200	212.5	225	237.5	250	250	262.5	275	287.5
L3	73.7	83.7	93.7	103.7	113.7	123.7	133.7	143.7	153.7	163.7	173.7	183.7	193.7	203.7	213.7	223.7	233.7	243.7	253.7	263.7
L4	12	13	14.5	15.5	16.5	11.5	12.5	14	15	16	17.5	12	13.5	14.5	15.5	17	11.5	13	14	15

Dimensions : embase combinée SJ2000/3000

SS5J3-M60-Stations U(S, R, RS)

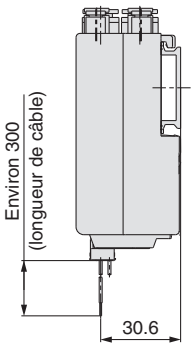

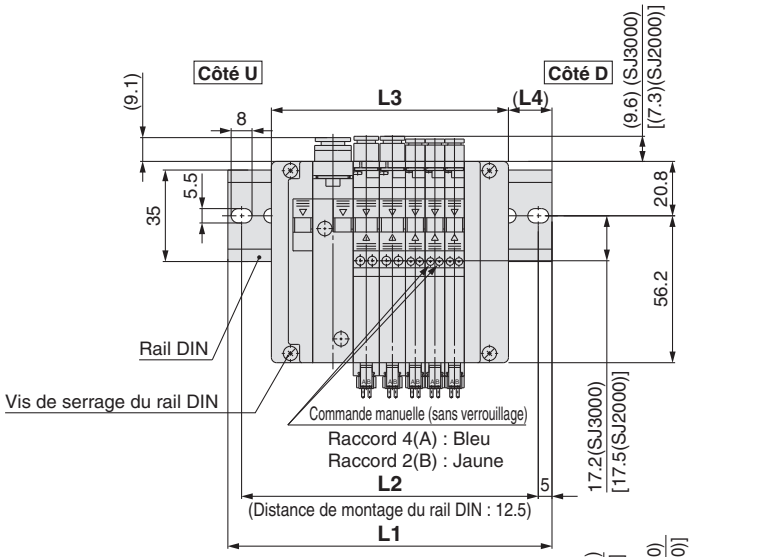

Dimensions L : formule, L1 a L4
L3 = 7.5 x n2 + 10 x n3 + 48.2
M = (L3 + 4)/12.5 + 1
Éliminez tous les chiffres après la décimale.
L1 = M x 12.5 + 23
L2 = L1 – 10.5
L4 = (L1 – L3)/2 – 2

n2 = quantité de SJ2000
n3 = quantité de SJ3000

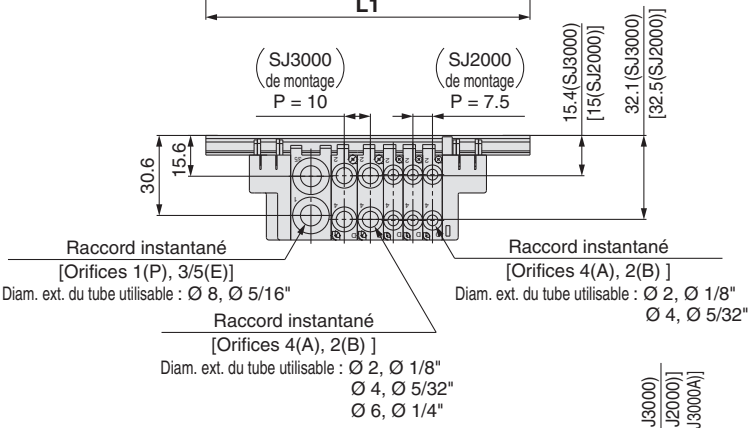

* Les dimensions de L1 à L4 pour **SS5J3-M60-Stations D** sont identiques à celles de **SS5J3-M60-Stations U**.

SS5J3-M60-Stations B(S, R, RS)

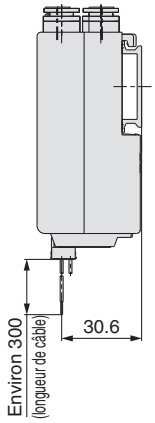

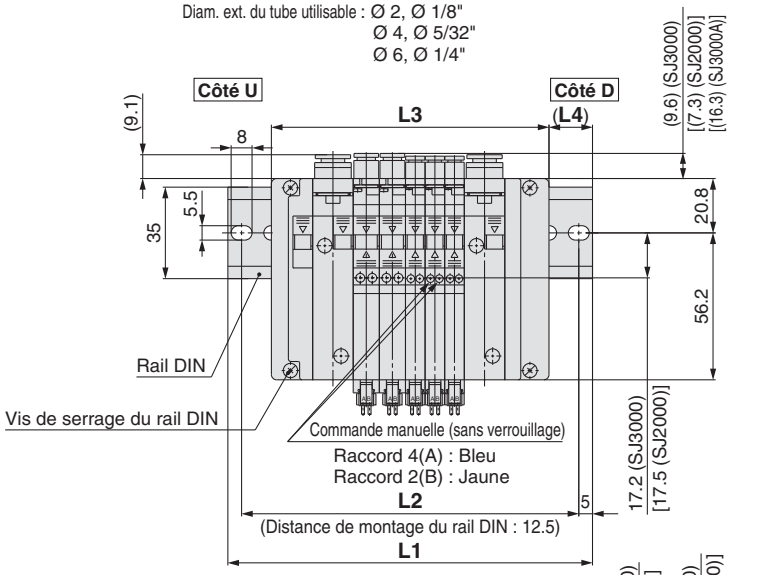

Dimensions L : formule, L1 a L4
L3 = 7.5 x n2 + 10 x n3 + 63.7
M = (L3 + 4)/12.5 + 1
Éliminez tous les chiffres après la décimale.
L1 = M x 12.5 + 23
L2 = L1 – 10.5
L4 = (L1 – L3)/2 – 2

n2 = quantité de SJ2000
n3 = quantité de SJ3000

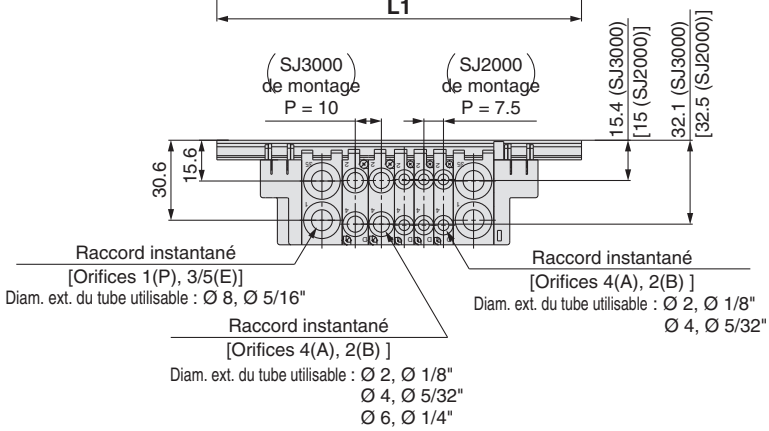

Vue éclatée de l'embase

Câblage individuel

Embase (non embrochable) à câblage individuel de type 60

∗ Reportez-vous à « Comment augmenter le nombre de stations d'embase » à la page 90.

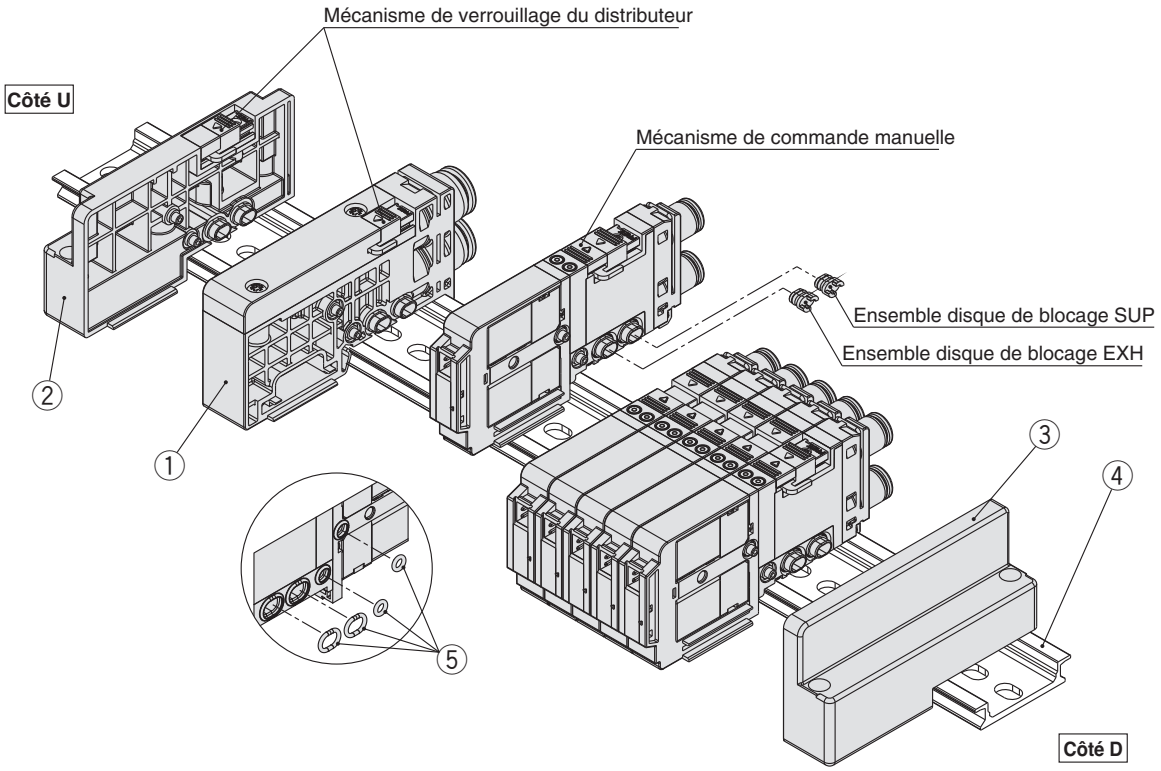

Composants : câblage individuel (non embrochable)

N°	Description		Réf.	Note
1	Bloc SUP/EXH	Pilotage interne	SJ3000-50-5A-□□	(Taille en mm) C6 : avec raccord instantané Ø 6 (droit) C8 : avec raccord instantané Ø 8 (droit) L6 : avec raccord instantané Ø 6 (coudé vers le haut) L8 : avec raccord instantané Ø 8 (coudé vers le haut) B6 : avec raccord instantané Ø 6 (coudé vers le bas) B8 : avec raccord instantané Ø 8 (coudé vers le bas) (Taille en pouces) N7 : avec raccord instantané 1/4" (droit) N9 : avec raccord instantané 5/16" (droit)
		Pilotage interne, silencieux intégré	SJ3000-50-5AS-□□	
		Pilotage externe	SJ3000-50-5AR-□□ (Orifice X, PE : taille en mm Ø 4 taille en pouces Ø 5/32")	
		Pilotage externe, silencieux intégré	SJ3000-50-5ARS-□□ (Orifice X : taille en mm Ø 4 taille en pouces Ø 5/32")	
		Sans circuit de pilotage (pour application de pressions différentes)∗1	SJ3000-50-6A-□□	
		Sans circuit de pilotage (pour application de pressions différentes), silencieux intégré∗1	SJ3000-50-6AS-□□	
2	Bloc d'extrémité		SJ3000-53-1A	Pour le côté U
3	Bloc d'extrémité		SJ3000-53-2A	Pour le côté D
4	Rail DIN		VZ1000-11-1-□	Reportez-vous à la page 106.
5	Joint torique pour connexion du distributeur∗2		SJ3000-96-1A	La réf. indiquée à gauche comprend des pièces pour 5 unités. (10 pcs. chaque pour les orifices P et E et pour les orifices X et PE)

∗1 Les distributeurs ne pouvant pas être utilisés uniquement avec le bloc SUP/EXH sans circuit de pilotage (application de pressions différentes), combinez-les avec le bloc SUP/EXH à pilotage interne/externe.
∗2 Compris avec les distributeurs, les ensembles bloc SUP/EXH, et les ensembles bloc connecteur
∗ Reportez-vous à la page 103 pour l'ensemble disque de blocage SUP/EXH et la méthode de manipulation des pièces à différentes pressions.

Options d'embase

SJ1000/2000/3000 Commun aux modèles à connectique embrochable/filaire et câblage individuel

■ Ensemble disque de blocage SUP

En plaçant un ensemble disque de blocage SUP dans le passage de l'alimentation de la pression du distributeur de l'embase, il est possible d'alimenter une embase avec deux pressions différentes, une élevée et une faible. Lorsque des pressions différentes sont appliquées à l'embase à pilotage externe, remplissez la fiche de configuration pour commander un bloc SUP/EXH à pilotage interne et un second bloc SUP/EXH à pilotage interne pour la seconde pression (reportez-vous au schéma du circuit 1).

Pour le SJ1000/2000/3000

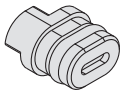

La référence est pour 1 pc.

Série	Réf.
SJ1000	SJ3000-44-1A
SJ2000	
SJ3000	

■ Disque de blocage EXH

En installant un disque de blocage EXH dans le passage de l'échappement d'un distributeur de l'embase, l'échappement du distributeur peut être séparé de manière à ce qu'il n'affecte pas les autres distributeurs.

[Diagramme pour application de pressions différentes]

● L'alimentation pression du pilote de la série SJ se fait au moyen de l'orifice 1(P) du bloc SUP/EXH. Lors de l'utilisation dans des situations avec des pressions différentes, telles que blocs SUP/EXH à pilotage interne, blocs SUP/EXH à pilotage externe, référez-vous aux circuits ci-dessous.

1. Pressions différentes avec pilotage interne

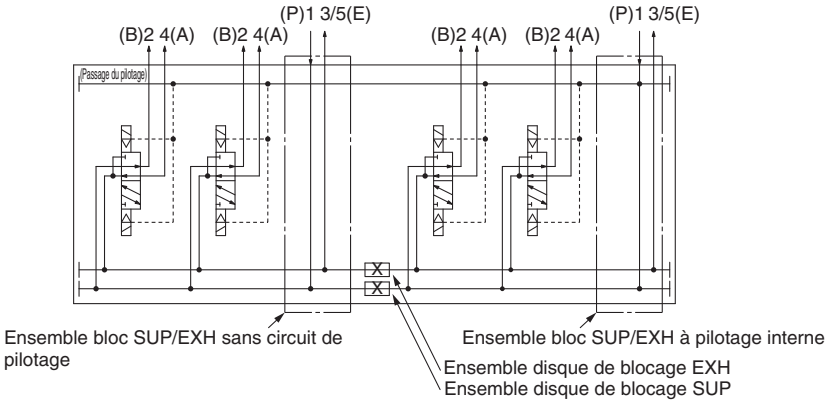

2. Pressions différentes avec pilotage externe (Avec blocs SUP/EXH à pilotage externe)

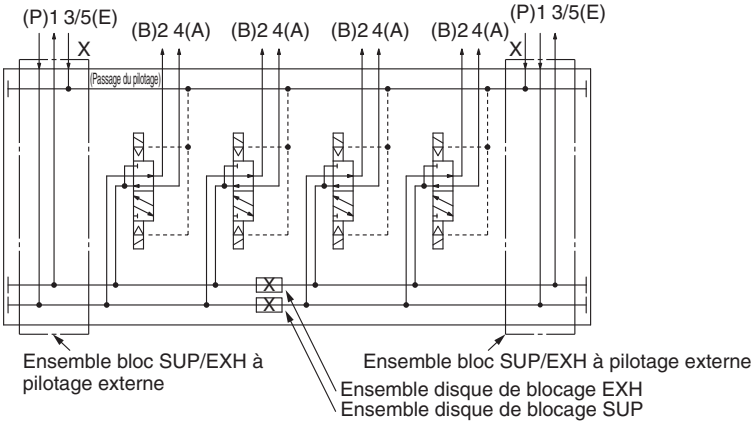

3. Pressions différentes avec pilotage externe (Avec bloc SUP/EXH à pilotage externe et bloc SUP/EXH sans circuit de pilotage)

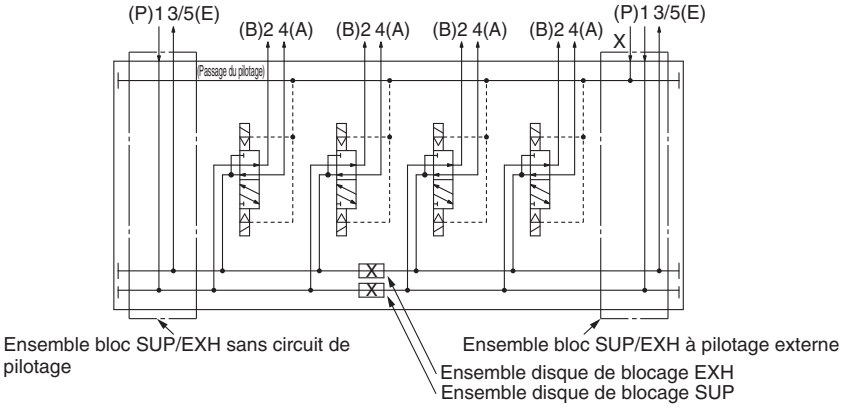

∗ Dans le cadre d'un fonctionnement sous différentes caractéristiques de pression, appliquez la pression la plus élevée au bloc SUP/EXH à circuit de pilotage.
∗ Si une séparation du passage de pilotage est nécessaire, veuillez contacter SMC.

SJ4000 Modèle à connectique embrochable

■ Disque de blocage SUP

Placer un disque de blocage SUP dans le passage de l'alimentation en pression d'un distributeur de l'embase permet d'alimenter 1 embase avec 2 pressions différentes, une élevée et une faible.

■ Disque de blocage EXH

En installant un disque de blocage EXH dans le passage de l'échappement d'un distributeur de l'embase, l'échappement du distributeur peut être séparé de manière à ce qu'il n'affecte pas les autres distributeurs.

(Pour le SJ4000)

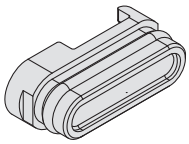

La référence est pour 1 pc.

Série	Réf.
SJ4000	SJ4000-44-1A

■ Bouchon de bloc pour le raccord X (pour le SJ4000)

(Pour le SJ4000)

La référence est pour 5 pcs.

Série	Réf.
SJ4000	SJ4000-44-2A

[Schéma de circuit pneumatique pour des pressions différentes]

● La série SJ alimente en air l'orifice de pilotage de chaque distributeur avec le raccord 1(P) du bloc SUP/EXH. En cas d'utilisation avec des pressions différentes, etc., combinez des disques de blocage de raccord SUP/EXH et un bouchon de bloc pour le raccord X en vous référant au circuit ci-dessous.

1. Caractéristique pressions différentes avec un pilotage interne

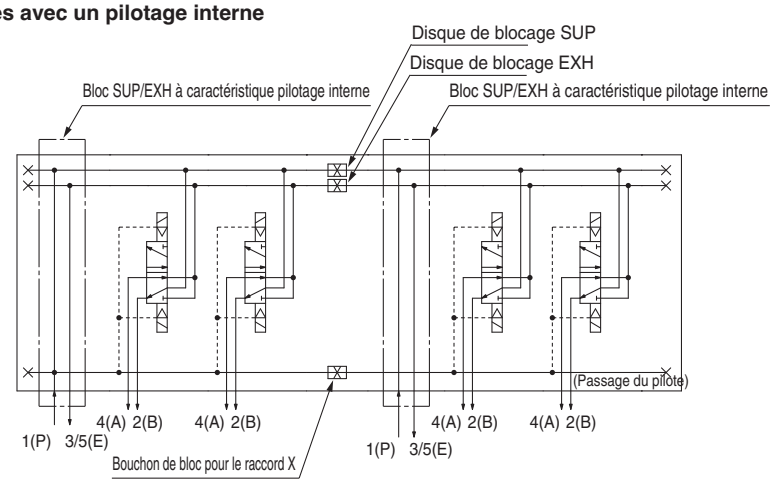

2. Caractéristique pressions différentes avec un pilotage externe (en utilisant le bloc SUP/EXH à pilotage externe)

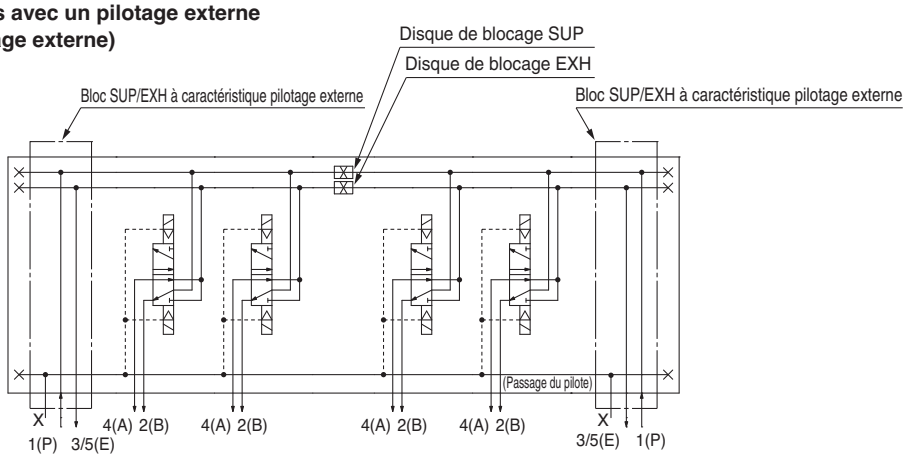

∗ Pour monter un bouchon de bloc sur le pilote (raccord X) d'une embase à montage combiné des séries SJ1000/2000/3000 et SJ4000, contactez SMC pour le commander comme produit en exécution spéciale.

Commun aux modèles à connectique embrochable/filaire et câblage individuel

■ Ensemble disque de blocage EXH (Pour le SJ1000/2000/3000)

En installant un disque de blocage EXH dans le passage de l'échappement, l'échappement d'un distributeur peut être séparé de manière à ce qu'il n'affecte pas les autres distributeurs.

SJ3000-155-1A

Étiquette pour disque de blocage SUP/EXH

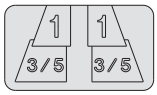

Étiquette pour disque de blocage SUP

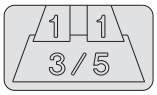

Étiquette pour disque de blocage EXH

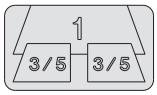

Bloc SUP/EXH caractéristique pilotage interne à pressions différentes

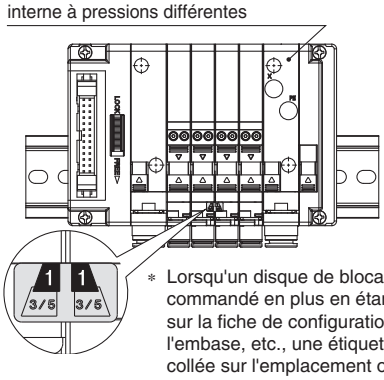

* Lorsqu'un disque de blocage est commandé en plus en étant spécifié sur la fiche de configuration de l'embase, etc., une étiquette est collée sur l'emplacement où le disque de blocage est monté.

■ Étiquette pour disque de blocage (Pour le SJ4000)

Ces étiquettes sont posées sur les embases dans lesquelles des disques de blocage SUP et EXH et un bouchon de bloc pour le raccord X ont été installés, afin de repérer les emplacements d'installation. (Trois feuilles incluses.)

SJ3000-155-2A

Étiquette pour disque de blocage SUP/EXH

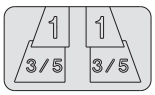

Étiquette pour disque de blocage SUP

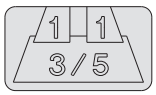

Étiquette pour disque de blocage EXH

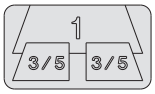

Étiquette pour bouchon de bloc de raccord X

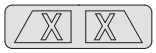

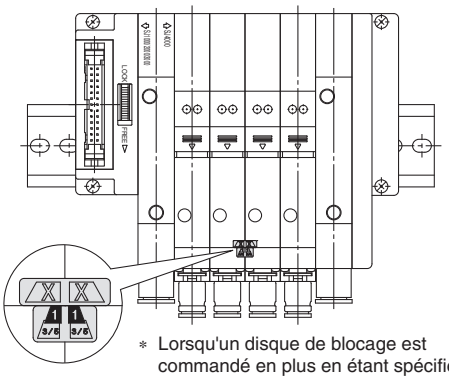

* Lorsqu'un disque de blocage est commandé en plus en étant spécifié sur la fiche de configuration de l'embase, etc., une étiquette est collée sur l'emplacement où le disque de blocage est monté.

■ Bloc d'obturation

Ces stations sont montées lorsque l'ajout ultérieur des distributeurs est planifié, etc.

<Modèle embrochable/câblage individuel>

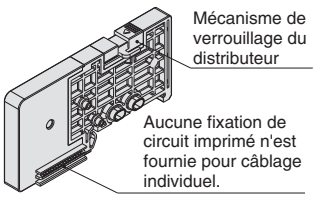

Pour le SJ1000/2000/3000

<Connector type>

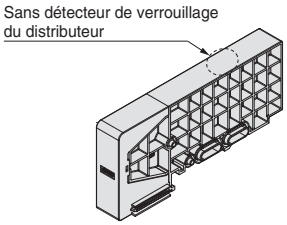

Pour le SJ4000

Série	Réf.	Note	Largeur
SJ1000 SJ2000 SJ3000	SJ3000-49-1A	Modèle embrochable (câblage monostable)	7.5 mm
	SJ3000-49-2A	Modèle filaire (câblage bistable)	
SJ3A6∗1	SJ3000-49-2A-N	Modèle filaire (câblage bistable)	
SJ2000 SJ3000	SJ3000-49-3A	Câblage individuel	
SJ3A6∗1	SJ3000-49-3A-N		
SJ4000∗1	SJ4000-49-1A	Modèle embrochable (câblage monostable)	15 mm
	SJ4000-49-2A	Modèle filaire (câblage bistable)	

∗1 Le détecteur de verrouillage du distributeur n'est pas disponible pour le SJ3A6 et le SJ4000.

<Modèle filaire>

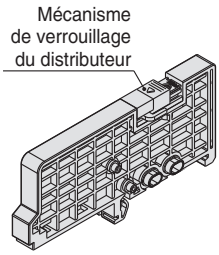

SJ2000

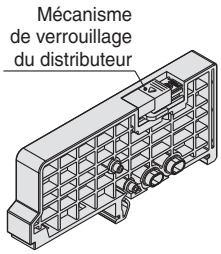

SJ3000

Série	Réf.	Largeur
SJ2000	SJ2000-49-4A	7.5 mm
SJ3000	SJ3000-49-4A	10 mm
SJ3A6∗1	SJ3000-49-4A-N	

∗1 Le mécanisme de verrouillage du distributeur n'est pas disponible pour le modèle SJ3A6.

Commun aux modèles à connectique embrochable/filaire et câblage individuel

■ Silencieux avec raccords instantanés

Ce silencieux peut être monté sur le raccord 3/5 (E : échappement) des embases d'un seul geste.

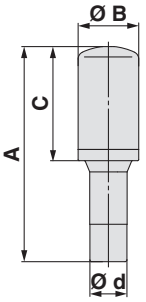

Série	Modèle	Surface effective	A	B	C	Ø d
SJ1000 SJ2000 (Ø 8) SJ3000	**AN15-C08**	20 mm²	45 mm	13 mm	20 mm	Ø 8
SJ4000 (Ø 10)	**AN20-C10**	30 mm²	57.5 mm	16.5 mm	30.5 mm	Ø 10

■ Bouchon

Ils sont insérés dans les orifices inutilisés du vérin et les orifices P, E.

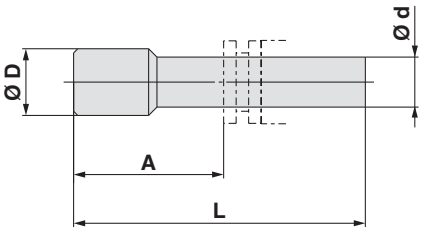

Dimensions [mm]

Taille de raccord compatible Ø **d**	Modèle	A	L	D
2	**KJP-02**	8.2	17	3
4	**KQ2P-04**	16	32	6
6	**KQ2P-06**	18	35	8
8	**KQ2P-08**	20.5	39	10
10	**KQ2P-10**	27.4	43	12
1/8"	**KQ2P-01**	16	31.5	5
5/32"	**KQ2P-03**	16	32	6
1/4"	**KQ2P-07**	18	35	8.5
5/16"	**KQ2P-09**	20.5	39	10

■ Rail DIN

VZ1000−11−1−□

● **Dimension L**

∗ Indiquez un numéro d'après le tableau des dimensions du rail DIN ci-dessous.

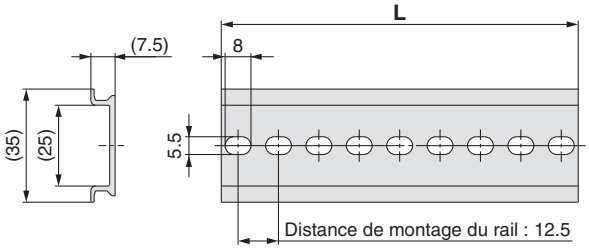

(Unité: mm)

N°	S1	0	1	2	3	4	5	6	7	8	9	10	11	12	13	14	15	16	17	18	19	20	21
Dimension **L**	85.5	98	110.5	123	135.5	148	160.5	173	185.5	198	210.5	223	235.5	248	260.5	273	285.5	298	310.5	323	335.5	348	360.5
Masse [g]	15.4	17.6	19.9	22.1	24.4	26.6	28.9	31.1	33.4	35.6	37.9	40.1	42.4	44.6	46.9	49.1	51.4	53.6	55.9	58.1	60.4	62.6	64.9

N°	22	23	24	25	26	27	28	29	30	31	32	33	34	35	36	37	38	39	40	41	42	43	44
Dimension **L**	373	385.5	398	410.5	423	435.5	448	460.5	473	485.5	498	510.5	523	535.5	548	560.5	573	585.5	598	610.5	623	635.5	648
Masse [g]	67.1	69.4	71.6	73.9	76.1	78.4	80.6	82.9	85.1	87.4	89.6	91.9	94.1	96.4	98.6	100.9	103.1	105.4	107.6	109.9	112.1	114.4	116.6

■ Ensemble câble plat

AXT100−FC□−1/2/3

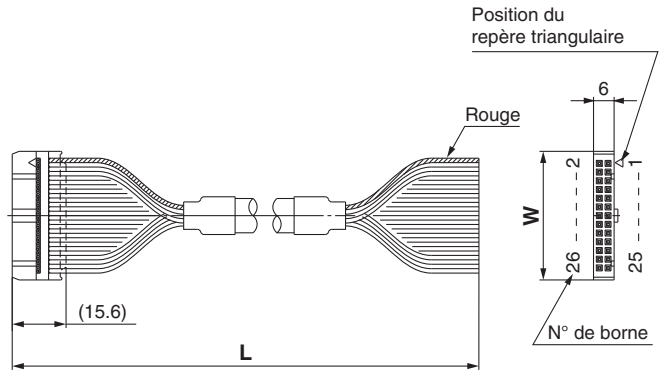

Ensemble câble plat

Longueur de câble (L)	10 broches	20 broches	26 broches
1.5 m	**AXT100-FC10-1**	**AXT100-FC20-1**	**AXT100-FC26-1**
3 m	**AXT100-FC10-2**	**AXT100-FC20-2**	**AXT100-FC26-2**
5 m	**AXT100-FC10-3**	**AXT100-FC20-3**	**AXT100-FC26-3**
Largeur du connecteur (W)	17.2	30	37.5

∗ Pour d'autres connecteurs du commerce, utilisez un modèle conforme à MIL-C-83503 avec soulagement de traction.

Fabricants de connecteurs :

- HIROSE ELECTRIC CO., LTD.
- 3M Japan Limited
- Fujitsu Limited
- Japan Aviation Electronics Industry, Limited
- J.S.T. Mfg. Co., Ltd.

Commun aux modèles à connectique embrochable/filaire et câblage individuel

■ Connecteur sub-D (25 broches)/câble

AXT100 – DS25 – 015 / 030 / 050

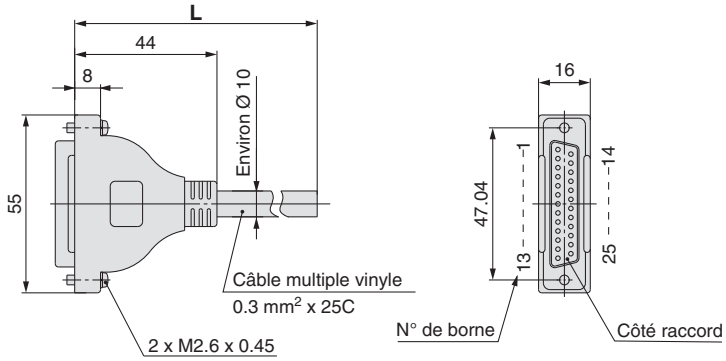

Ensemble câble connecteur sub-D

Longueur de câble (**L**)	Réf. de l'ensemble	Note
1.5 m	**AXT100-DS25-015**	Câble 25 fils x 24AWG
3 m	**AXT100-DS25-030**	
5 m	**AXT100-DS25-050**	

∗ Pour d'autres connecteurs qu'on trouve dans le commerce, utilisez un connecteur femelle à 25 broches conforme à MIL-C-24308.

Fabricants de connecteurs :

- HIROSE ELECTRIC CO., LTD.
- Fujitsu Limited
- Japan Aviation Electronics Industry, Limited
- J.S.T. Mfg. Co., Ltd.

Caractéristiques électriques

Élément	Caractéristiques
Résistance du conducteur Ω/km, 20 °C	65 max.
Pression d'épreuve VAC, 1 min	1000
Résistance d'isolation MΩkm, 20 °C	5 max.

∗ Le rayon de courbure minimum pour les câbles du connecteur sub-D est de 20 mm.

Ensemble câble connecteur sub-D

Liste des couleurs de câble de chaque N° de borne

N° de borne	Couleur du câble	Marquage point
1	Noir	Aucun
2	Marron	Aucun
3	Rouge	Aucun
4	Orange	Aucun
5	Jaune	Aucun
6	Rose	Aucun
7	Bleu	Aucun
8	Violet	Blanc
9	Gris	Noir
10	Blanc	Noir
11	Blanc	Rouge
12	Jaune	Rouge
13	Orange	Rouge
14	Jaune	Noir
15	Rose	Noir
16	Bleu	Blanc
17	Violet	Aucun
18	Gris	Aucun
19	Orange	Noir
20	Rouge	Blanc
21	Marron	Blanc
22	Rose	Rouge
23	Gris	Rouge
24	Noir	Blanc
25	Blanc	Aucun

Common to Connector Commun aux modèles à connectique embrochable/filaire et câblage individuel Type/Cable Type/Individual Wiring

■ Raccord double débit (pour la série SJ3000)

SJ3000−120−1A− C8

Raccordement

C8	Ø 8
N9	Ø 5/16"

Il s'agit d'un raccord pour alimentation de vérins qui permet d'actionner et d'augmenter le débit en cumulant les sorties de distributeurs de 2 stations.
C'est un raccord instantané avec des raccordements de Ø 8 et Ø 5/16".

∗ Lors de la commande, pour les distributeurs devant recevoir le raccord double débit, sélectionnez le code de commande sans raccord instantané, puis ajoutez séparément la réf. du raccord à débit double.
Si la configuration est trop compliquée, servez-vous d'une fiche de configuration de l'embase pour spécifier les détails.

Exemple de commande

Type de distributeur (sans raccord instantané)

SJ3160-5CU-C0 ····· 2 jeux

∗ SJ3000-120-1A-C8 ····· 1 jeu

L'astérisque désigne le symbole de l'assemblage.

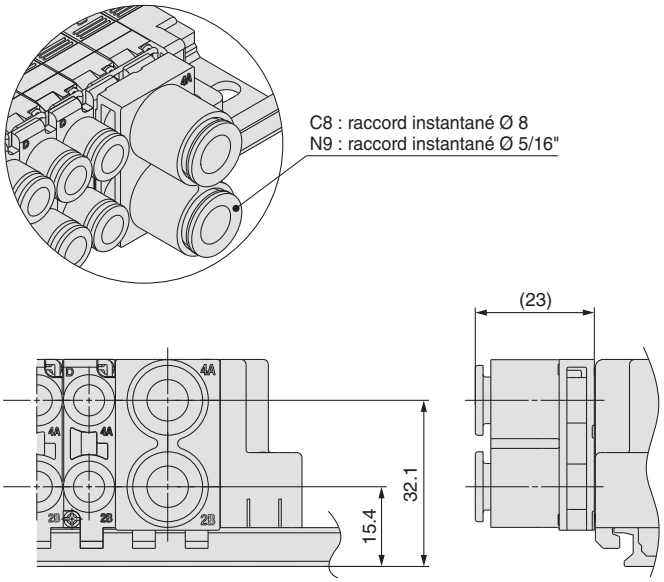

Pour modèle à connectique embrochable/câblage individuel

■ Bloc régulateur/Pour passer commande

Il est utilisé pour réduire la pression appliquée à l'intérieur de l'embase à partir du côté D. Tous les distributeurs situés sur le côté U reçoivent la pression du bloc régulateur.

SJ1000/2000/3000 **SJ3000 □ – 00 – P – □**

Caractéristiques du câblage

—	Embrochable
N	Câblage individuel

Option

00	Manomètre, montage par le haut
01	Manomètre, montage latéral
M1	Sans manomètre

Raccord de réglage

P	Orifice P

Fonctionnement de la vis de réglage de pression

—	Modèle verrouillable
H	Manuel

∗ Assurez-vous d'appliquer la pression depuis l'orifice 1(P) de l'embase avant d'utiliser le bloc régulateur.
∗ Lorsque vous commandez un bloc régulateur installé sur l'embase, veuillez passer commande à l'aide de la fiche de configuration de l'embase.

SJ3000(N)-00-P(-H)

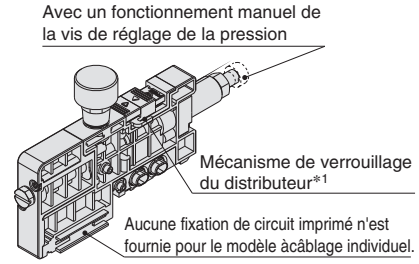

Manomètre, montage par le haut

SJ3000(N)-01-P(-H)

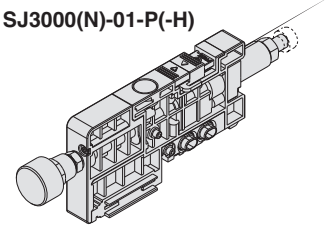

Manomètre, montage latéral

SJ3000(N)-M1-P(-H)

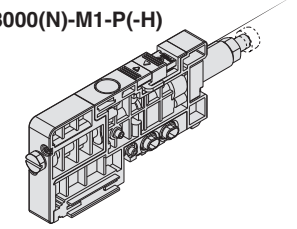

Sans manomètre

∗1 Le mécanisme de verrouillage du distributeur est uniquement disponible pour les séries SJ1000/2000/3000.

■ Caractéristiques de débit (conditions : pression d'entrée de 0.7 MPa lorsqu'un électrodistributeur 4/2 est monté)

SJ1000
Réglage de l'orifice P (P → A, B)

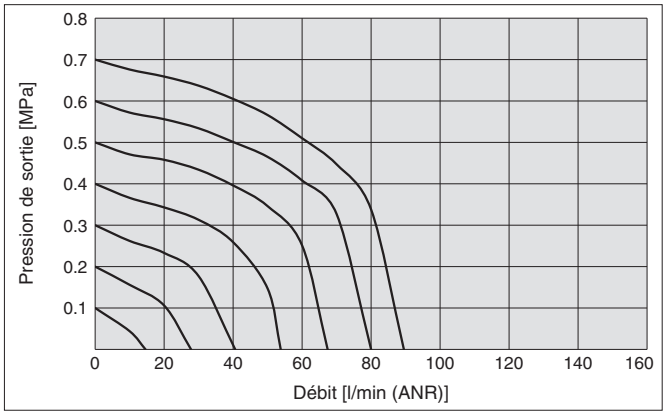

SJ2000
Réglage de l'orifice P (P → A, B)

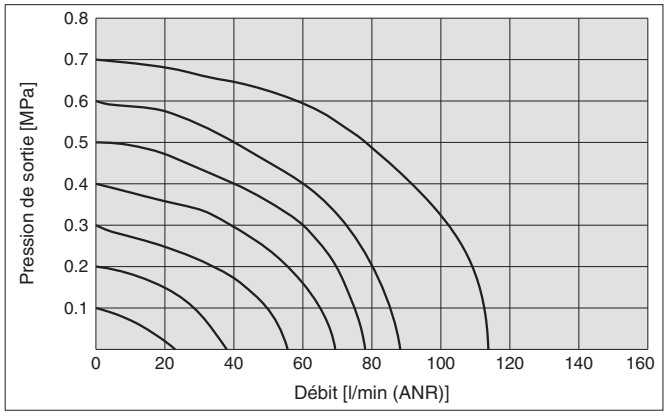

SJ3000
Réglage de l'orifice P (P → A, B)

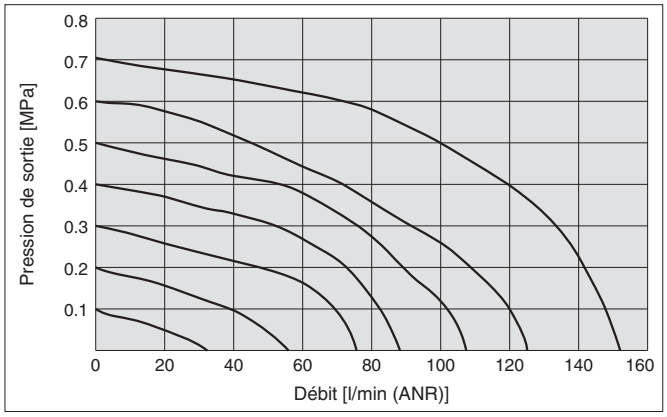

■ Circuit pneumatique (exemple de montage du bloc régulateur)

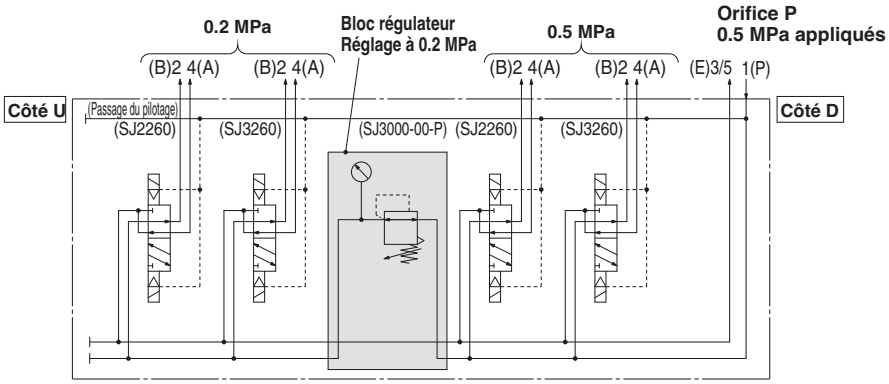

Note) Diminue la pression d'alimentation à partir du côté D de l'embase.
Il est impossible de diminuer la pression d'alimentation à partir du le côté U.

■ Dimensions

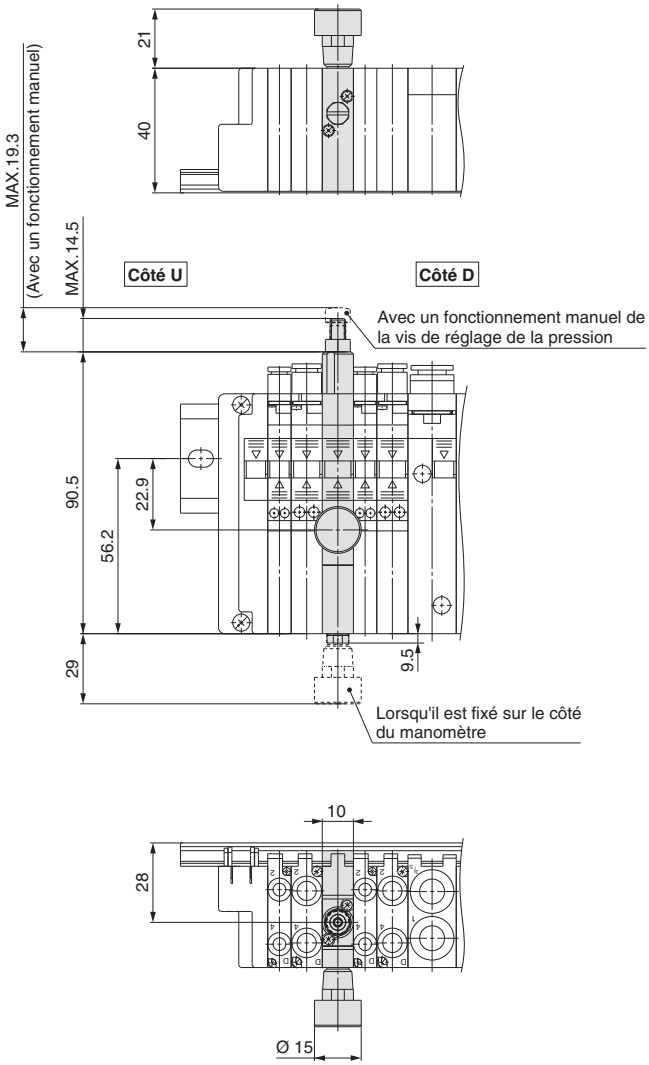

Pour modèle embrochable/câblage individuel

■ Ensemble bloc SUP/EXH avec régulateur et pressostat (pour embase à pilotage interne)/Pour passer commande

∗ Pour le montage sur l'embase, indiquez-le sur la fiche de configuration de l'embase.

SJ3000 A □ – P – C8 – □ P □ – □ F

Poignée (position du régulateur)

A	Latéral
B	Vers le haut

∗ Reportez-vous à la Fig. 1.

Caractéristiques du câblage

—	Embrochable
N	Pour câblage individuel

Réglage de l'orifice 1(P)

Taille de raccord

Droit (Taille en mm) **C6** : raccord instantané Ø 6 **C8** : raccord instantané Ø 8 (Taille en pouces) **N7** : raccord instantané Ø 1/4" **N9** : raccord instantané Ø 5/16"
Raccord coudé (vers le haut) (Taille en mm) **L6** : raccord instantané Ø 6 **L8** : raccord coudé Ø 8
Raccord coudé (vers le bas) (Taille en mm) **B6** : raccord coudé Ø 6 **B8** : raccord coudé Ø 8

∗ Lorsque l'orientation de la poignée est latérale, le raccord coudé (vers le haut) ne peut pas être sélectionné.

Caractéristiques du régulateur (0.7 MPa)

Symbole	Caractéristiques techniques
—	Avec purge
2	Sans purge des contre pressions

Caractéristiques du pressostat/manomètre

—	Sans fonction d'affichage de la pression		
A	Manomètre analogique		
N	Pressostat numérique	Collecteur ouvert NPN	Câblage externe
Q			Câblage interne
P		Collecteur ouvert PNP	Câblage externe
S			Câblage interne

∗ Les caractéristiques de « Câblage interne » signifient que le câblage est affecté au câblage centralisé sur l'embase. (Pour plus de détails, reportez-vous au chapitre « Câblage électrique » à la page 86.)
∗ Pour les caractéristiques de câblage interne, sélectionnez un pressostat approprié selon la polarité du distributeur à monter.
∗ Pour l'embase en série et non embrochable, « Q » et « S » (caractéristiques du câblage interne) ne peuvent pas être sélectionnés.
∗ Le manomètre analogique n'est pas compatible avec les caractéristiques des produits sans cuivre.

Unité d'affichage

—∗1	Manomètre analogique : l'unité de la plaque signalétique du produit et de l'affichage de la pression est MPa.
Z∗2,∗3	Manomètre analogique : l'unité de la plaque signalétique du produit et de l'affichage de la pression est psi.
ZA∗2,∗4	Pressostat numérique : avec fonction de sélection de l'unité (réglage initial : MPa)

∗1 Un pressostat numérique à unité fixe (MPa) est fourni.
∗2 Ce produit est uniquement destiné à l'exportation conformément à la nouvelle Loi sur les mesures. (Le type d'unité SI est fourni pour une utilisation au Japon.) « MPa » et « psi » figurent sur l'affichage d'unité du pressostat numérique.
∗3 Le pressostat numérique sera doté de la fonction de sélection d'unité, initialement réglée sur psi.
∗4 Pour pressostats numériques

Orientation de l'affichage du pressostat/manomètre

—	Sans fonction d'affichage de la pression
F	Côté raccord
D	Côté D
C	Côté bobine
U	Côté U

∗ Reportez-vous à la Fig. 2.
∗ Si « D » est sélectionné lorsque le sens de connexion du connecteur (connecteur sub-D, câble plat) est vers le haut, le connecteur peut entrer en contact avec le câblage du pressostat selon la position de montage. Par conséquent, contrôlez soigneusement ce point.

Option de pressostat numérique (câblage externe)

—	Sans câble ni connecteur
L	Avec câble et connecteur

∗ Il est possible de sélectionner cette option lorsque les caractéristiques du pressostat/manomètre sont « N » ou « P ».

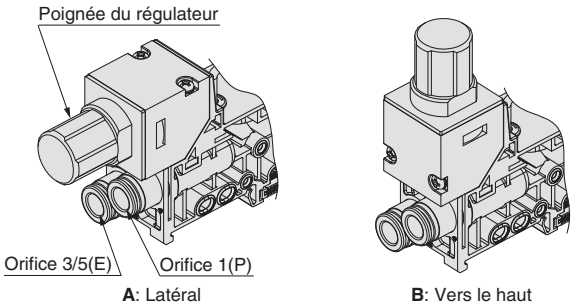

Fig. 1 Position de la poignée (position de montage du régulateur)

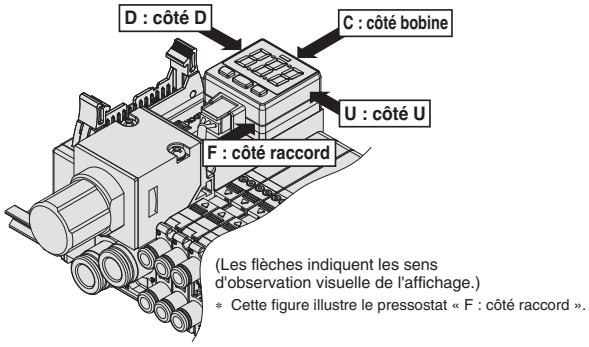

Fig. 2 Symbole d'orientation de l'affichage du pressostat/manomètre

∗ Assurez-vous d'appliquer la pression depuis l'orifice 1(P) de l'embase avant d'utiliser l'ensemble bloc SUP/EXH avec le régulateur et le pressostat.
∗ Pour plus de détails sur le régulateur et le circuit électrique des caractéristiques du câblage externe, reportez-vous au catalogue de la série ARM11.
∗ Uniquement applicable aux embases possédant un pilotage interne
∗ Ce bloc régulateur ne peut pas être combiné avec le distributeur de vide avec casse vide de la série SJ3A6.

■ Distributeur de la série SJ3000 avec régleur de débit/pour passer commande

SJ3 □ 60 □ (T) – □□□□□ – □ – □ – S 0

L'entrée est identique à celle du modèle standard.

Méthode de contrôle

0	Réglage échappement	Couleur d'identification : Argent
1	Réglage admission	Couleur d'identification : Noir

∗1 Réglez le couple de fonctionnement du régleur de débit à 0.1 N·m max.
∗ Uniquement applicable à la série SJ3000. Cependant, cette option ne peut pas être sélectionnée pour le SJ3□60A.
∗ Spécifiez S0 ou S1 à la fin de la réf. du distributeur.

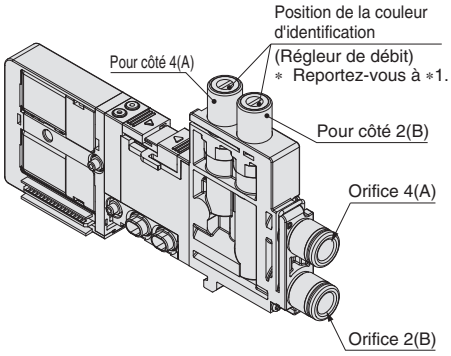

■ Caractéristiques de débit

Caractéristiques de débit du régulateur

SJ1000 passage P → A/B

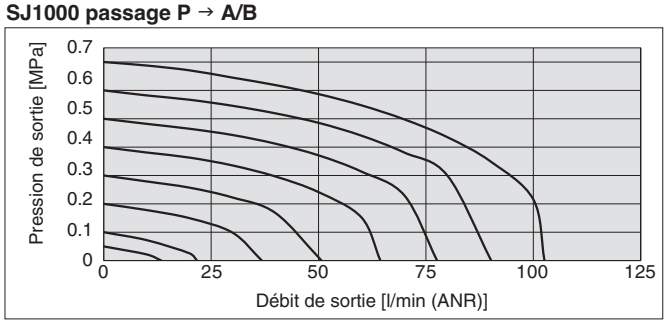

SJ2000 passage P → A/B

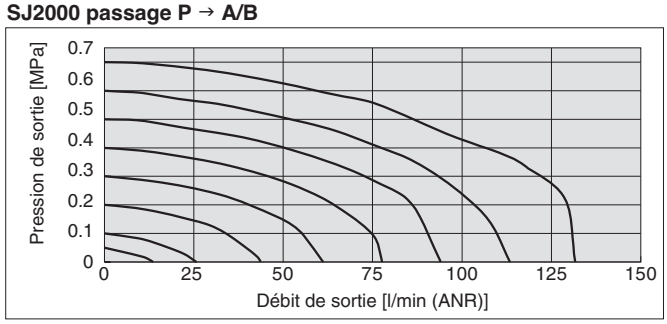

SJ3000 passage P → A/B

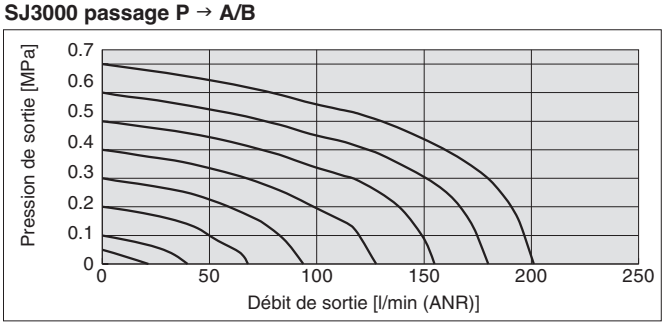

Caractéristiques de débit du distributeur avec régleur de débit

Réglage à l'échappement A/B → E

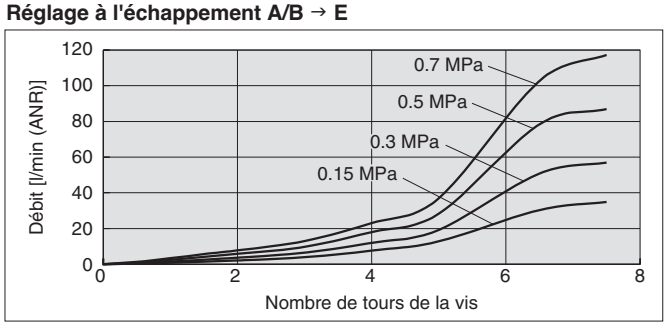

Réglage à l'admission P → A/B

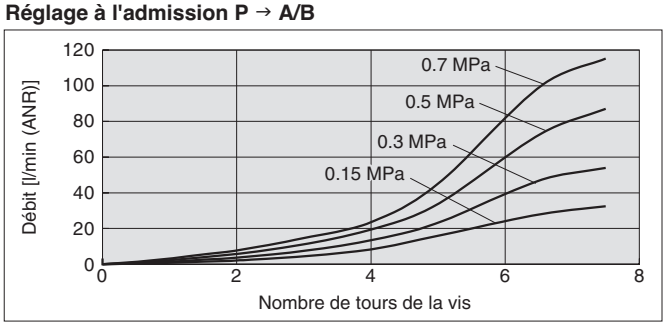

∗ Les caractéristiques de débit sont propres à chaque produit individuel. Les valeurs réelles peuvent varier en fonction du raccordement, du circuit, des conditions de pression, etc.
En outre, selon les caractéristiques techniques du produit, il peut y avoir des variations dans la position de rotation zéro de l'aiguille des caractéristiques du débit.

■ Circuit pneumatique

(Exemple d'installation d'un ensemble bloc SUP/EXH avec régulateur et pressostat, distributeur avec régleur de débit)

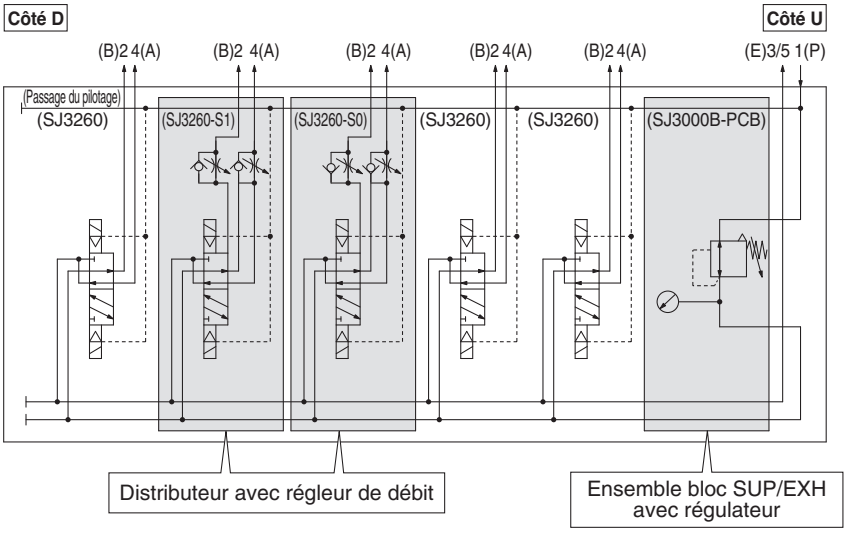

Pour modèle embrochable/Câblage individuel

■ **Ensemble bloc SUP/EXH avec régulateur et pressostat, distributeur avec régleur de débit/dimensions**

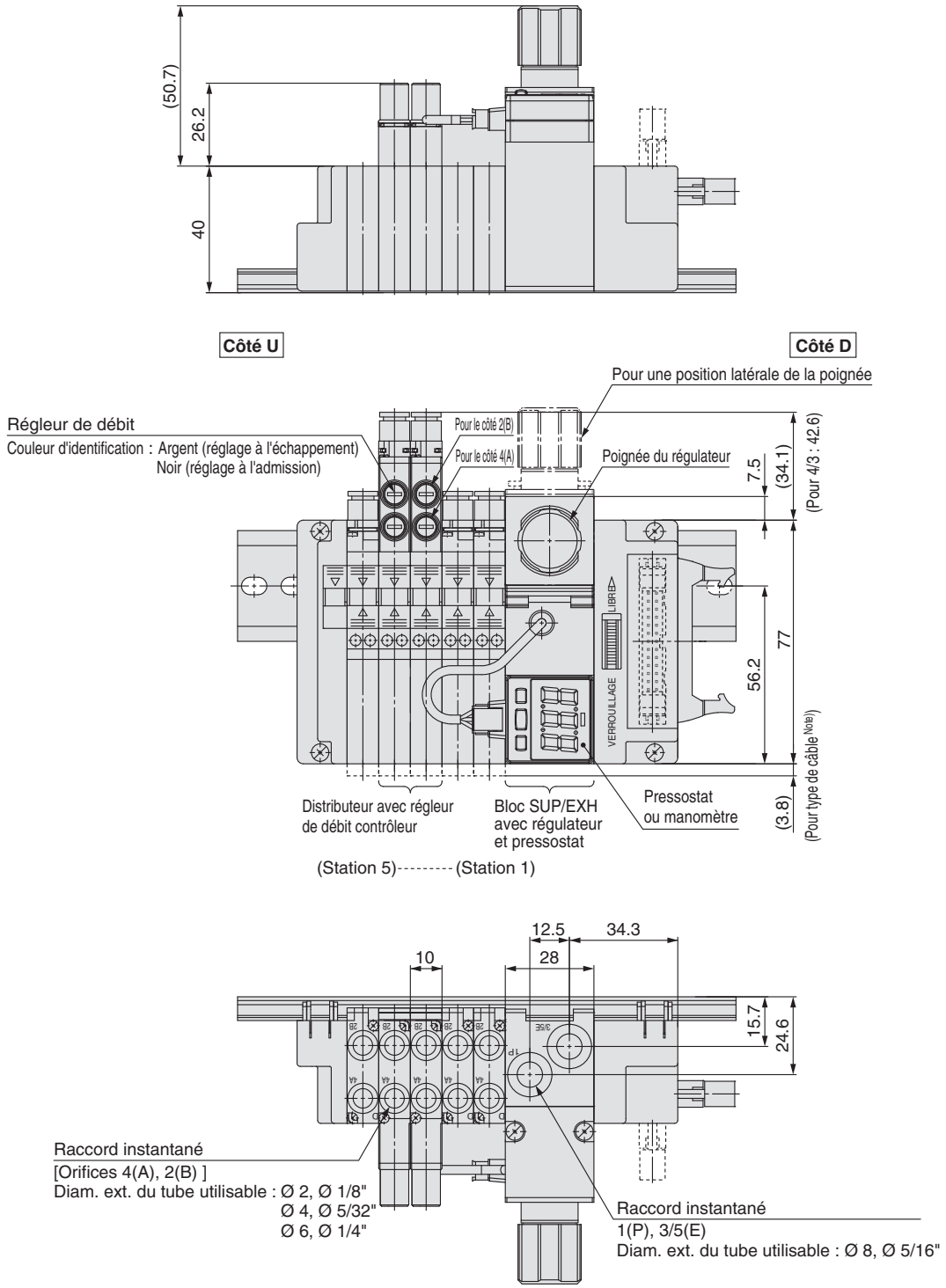

∗1 L'ensemble bloc SUP/EXH avec régulateur et pressostat ne peut pas être monté sur une embase pour câble enfichable.

■ **Câblage électrique de l'embase lorsque l'ensemble bloc SUP/EXH avec régulateur et pressostat est monté.**
■ **(Câblage interne et pressostat (NPN))**

Connecteur sub-D (25 broches)

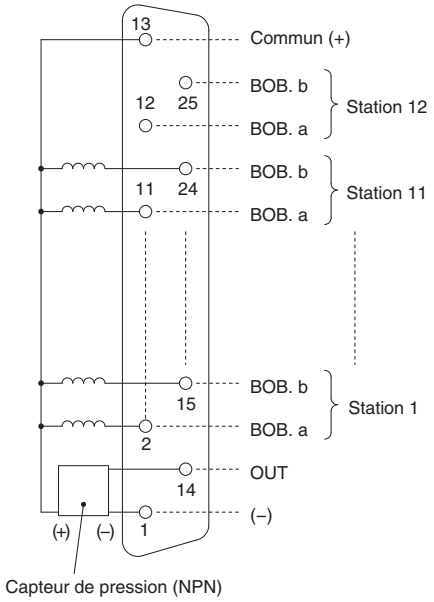

Câble plat (26 broches)

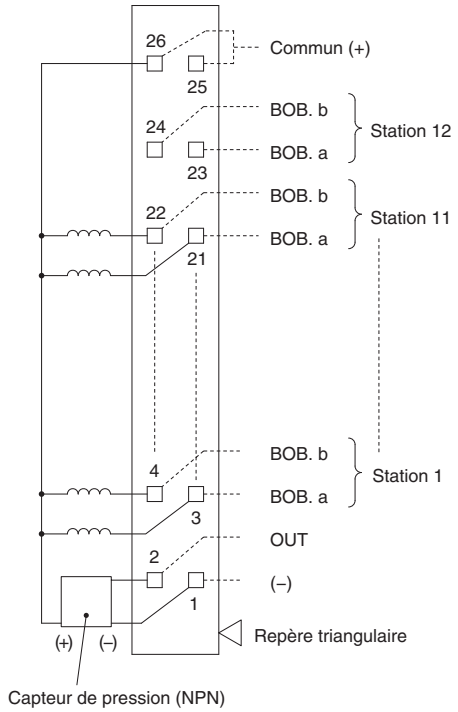

Câble plat (20 broches)

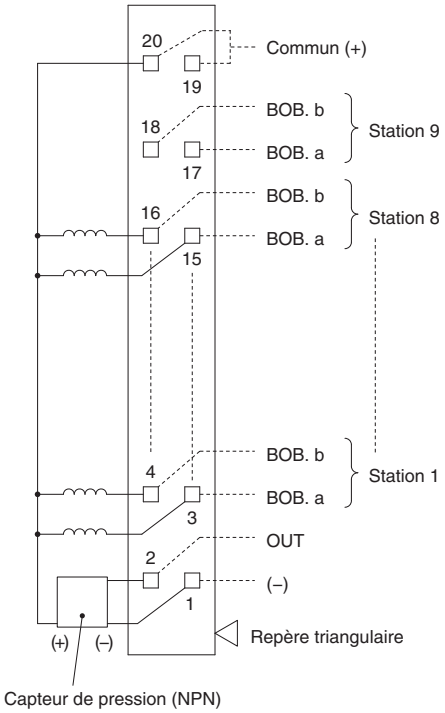

Câble plat (10 broches)

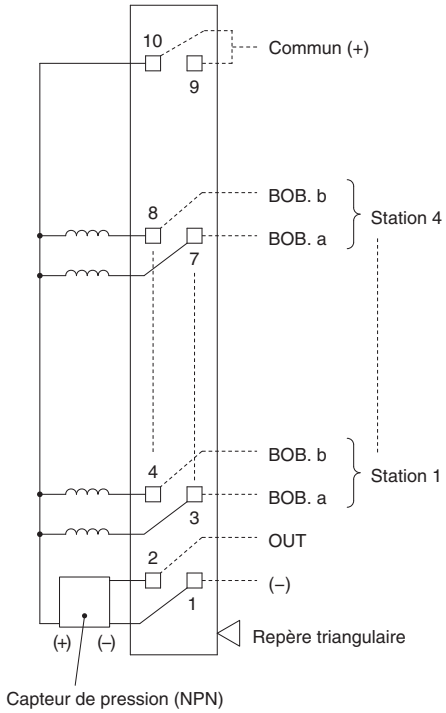

∗ Cette figure illustre le moment où l'ensemble bloc SUP/EXH avec régulateur et pressostat est monté entre le bloc connecteur et la 1ère station du distributeur.
∗ Uniquement applicable à l'embase à connecteur.

Pour modèle embrochable

■ Ensemble bloc connecteur intermédiaire

Le bloc connecteur peut être utilisé en l'insérant au milieu de l'embase.
Il peut être utilisé, par exemple, quand vous souhaitez séparer le pilotage des distributeurs d'une même embase, ou quand le nombre de points de contrôle est insuffisant.

Série	Réf.	Note
SJ1000 SJ2000 SJ3000	SJ3000-76-1A	Câble plat (20 broches)
	SJ3000-76-4A	Câble plat (26 broches)

∗ Lorsque vous commandez un ensemble bloc connecteur intermédiaire installé sur l'embase, veuillez passer commande à l'aide de la fiche de configuration de l'embase.

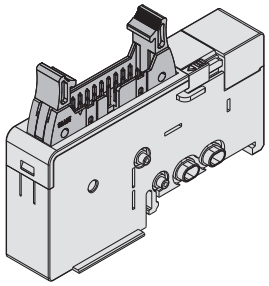

Pour câble plat (20 broches)

■ Exemple de câblage de l'ensemble bloc connecteur intermédiaire

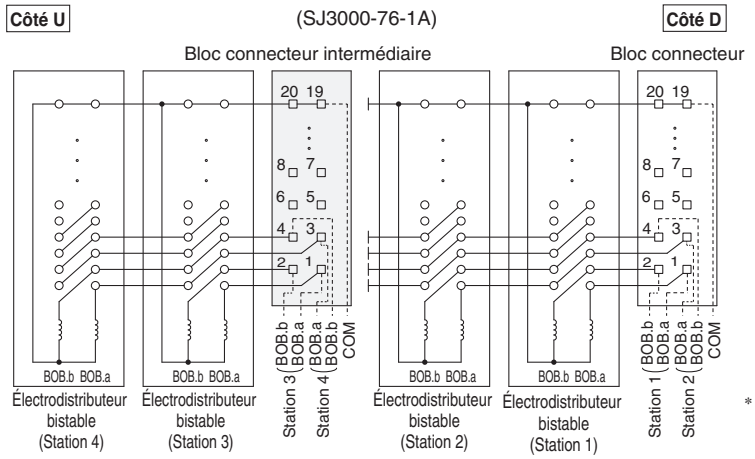

∗ Permet le contrôle des électrodistributeurs côté U depuis la position où l'ensemble bloc connecteur intermédiaire est installé

■ Dimensions

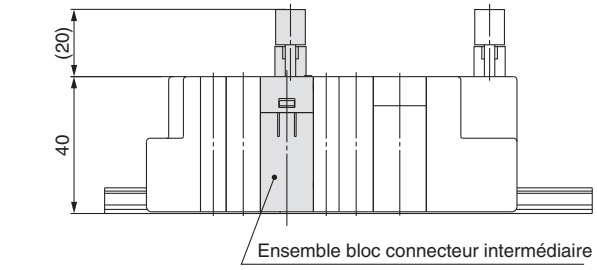

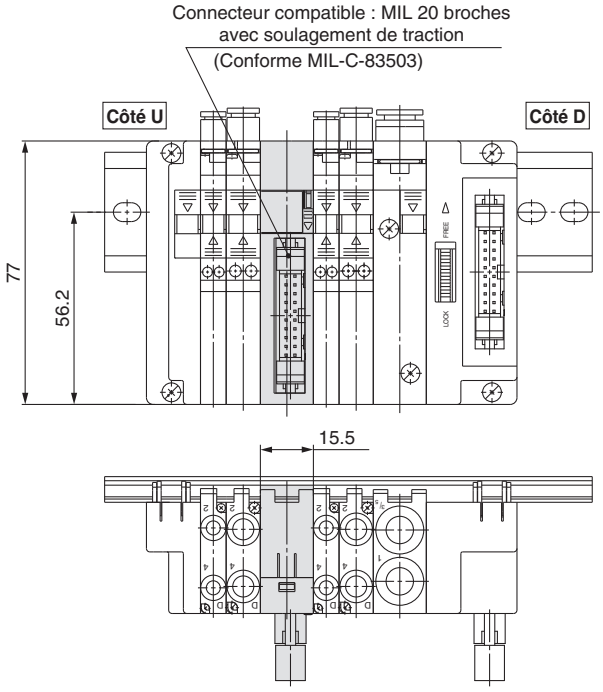

∗ Ce schéma illustre le SJ3000-76-1A.

Exécution spéciale

Veuillez contacter SMC pour les dimensions, caractéristiques et délais.

Made to Order

1 Tiroir du distributeur à joint fluoré

Symbole **-X90**

Le caoutchouc fluoré est utilisé pour les joints du tiroir pour permettre l'utilisation dans les situations suivantes.

1. Lorsque vous utilisez un lubrifiant différent de l'huile hydraulique recommandée et qu'il y a une possibilité de dysfonctionnement causée par le gonflement des joints de clapet.
2. Dans les environnements où de l'ozone peut être générée ou entrer dans l'alimentation en air.

No. de pièce **SJ 2/3 □ 60 □ (T) - □□□□□ - □ - □ -X90**

- **Code identique à celui du modèle standard.**

∗ Le caoutchouc fluoré étant uniquement utilisé pour le tiroir de la série -X90, l'utilisation dans les environnements nécessitant une résistance à la chaleur doit être évitée.

2 Caractéristique Rappel par ressort (distributeur 2x3/2 N.F./N.F.)

Symbole **-X110**

Lorsque la pression d'alimentation est évacuée, le ressort intégré force le distributeur principal à revenir à la position OFF.

No. de pièce **SJ 1/2/3 1A60(K)(T) - □□□□□ - □ -X110**

- **Code identique à celui du modèle standard.**

Temps de réponse : 20 ms
Fréquence d'utilisation max. : 3 Hz
Pour les autres caractéristiques, reportez-vous au modèle standard.

Symbole

SJ1A60T

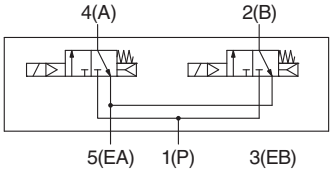

SJ1A60KT
(avec clapet antiretour de contre-pression)

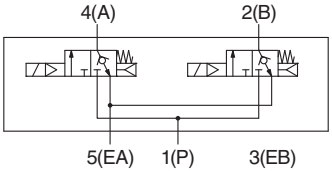

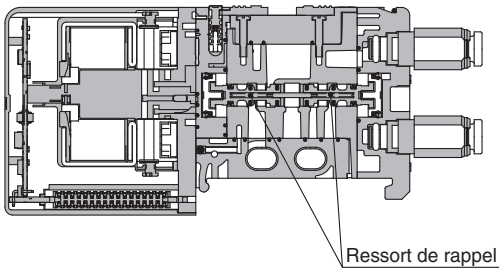

Symbole

3 Bloc SUP/EXH étroit -X225

Le bloc SUP/EXH présente une largeur de 10.2 mm, inférieure à celle du bloc SUP/EXH standard, qui est de 15.5 mm. Cette réduction permet de réduire l'encombrement. Les raccords des orifices 1(P) et 3/5(E) sont des raccords droits (taille en mm) C6s : raccords instantanés ∅ 6.

Électrodistributeur 4/2, 4/3

Embrochable

Réf. **SS5J 1/2/3 – □ 60 □□□ D □ – □□□□ – X225**

- **Code identique à celui du modèle standard. Mais il n'y a pas de possibilité dans la déclinaison avec silencieux intégré (S, RS).**

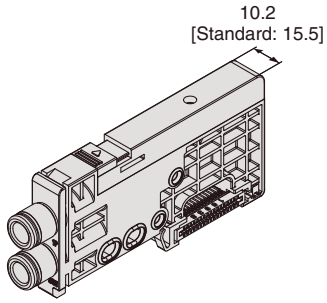

Non embrochable

Réf. **SS5J 2/3 – □ 60 – □□□□ – X225**

- **Code identique à celui du modèle standard. Mais il n'y a pas de possibilité dans la déclinaison avec silencieux intégré (S, RS).**

∗ Lorsque le débit est insuffisant, par exemple si plusieurs distributeurs fonctionnent simultanément, sélectionnez la position de montage du bloc alimentation/échappement [B (deux côtés)] ou utilisez l'embase standard sans le -X225.
∗ Lors de la commande d'une embase, indiquez les références des distributeurs à monter dessus. (Il n'est pas possible de passer une commande avec uniquement la réf. de l'embase.)
∗ Vérifiez la section « Pour passer commande des embases multiples » de chaque distributeur à monter.
∗ Une option en exécution spéciale interdit les raccords double débit, etc. intégrés à l'embase. Reportez-vous aux « Fiche de configuration de l'embase » pour plus d'informations.
∗ En cas d'utilisation d'un silencieux (AN10-C6), celui-ci ne peut pas être monté à côté d'un distributeur 4/3 ou d'un régleur de débit.

Caractéristiques du débit

Série	Raccordement		Caractéristiques du débit							
	1(P) 3/5(E)	4, 2 (A, B)	1 →4/2 (P →A/B)				4/2 →3/5 (A/B →E)			
			C [dm³/(s·bar)]	b	Cv	Q [l/min/(ANR)]∗1	C [dm³/(s·bar)]	b	Cv	Q [l/min/(ANR)]∗1
SJ1000	C6	C2	0.12	0.54	0.04	37	0.13	0.49	0.04	38
		C4	0.26	0.29	0.07	66	0.30	0.23	0.08	73
SJ2000	C6	C2	0.13	0.55	0.04	40	0.13	0.53	0.04	39
		C4	0.30	0.31	0.08	77	0.34	0.33	0.08	88
		M3	0.18	0.48	0.06	52	0.20	0.26	0.06	50
SJ3000	C6	C2	0.13	0.66	0.04	44	0.14	0.60	0.04	45
		C4	0.38	0.17	0.10	90	0.45	0.15	0.11	105
		C6	0.45	0.19	0.12	107	0.51	0.19	0.12	121
		M5	0.40	0.26	0.11	99	0.45	0.18	0.11	107

∗ Les valeurs sont celles d'une embase à 2 positions à commande individuelle avec 5 stations.
∗1 Ces valeurs ont été calculées conformément à la norme ISO 6358 et présentent le débit dans des conditions standards avec une pression d'entrée de 0.6 MPa (pression relative) et une chute de pression de 0.1 MPa.
∗ Sauf SJ3000A (modèle à débit élevé) et SJ4000

3 Bloc SUP/EXH étroit

Symbole
-X225

Dimensions

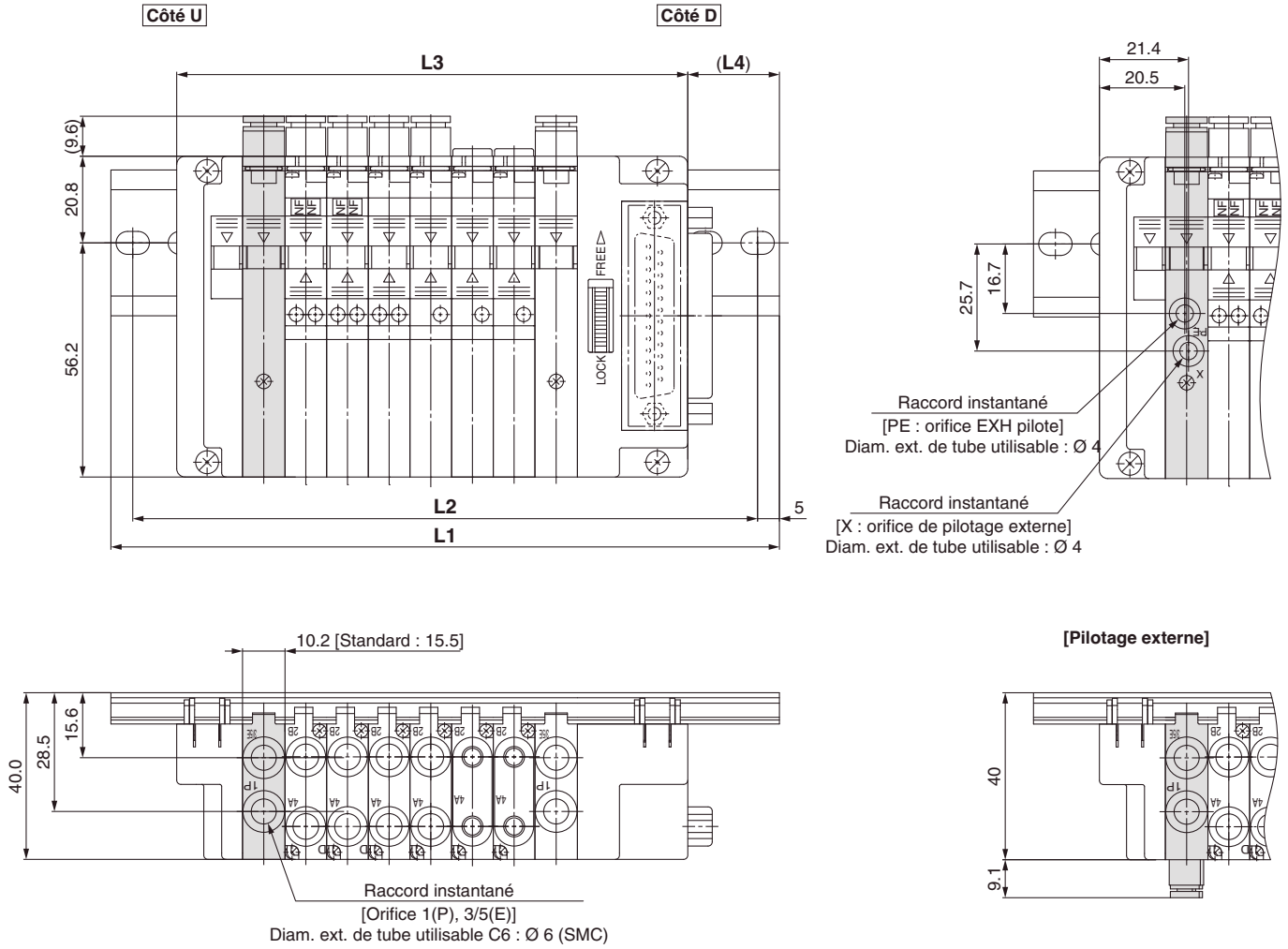

L : Dimensions

SS5J1-60FD□-□U-X225

n : Stations

L \ n	1	2	3	4	5	6	7	8	9	10	11	12	13	14	15	16	17	18	19	20	21	22	23	24
L1	98	98	110.5	110.5	123	123	135.5	135.5	148	148	160.5	160.5	173	173	185.5	185.5	198	210.5	210.5	223	223	235.5	235.5	248
L2	87.5	87.5	100	100	112.5	112.5	125	125	137.5	137.5	150	150	162.5	162.5	175	175	187.5	200	200	212.5	212.5	225	225	237.5
L3	59	65.5	72	78.5	85	91.5	98	104.5	111	117.5	124	130.5	137	143.5	150	156.5	163	169.5	176	182.5	189	195.5	202	208.5
L4	22.5	19	22	19	22	18.5	21.5	18.5	21.5	18	21	18	21	17.5	20.5	17.5	20.5	23.5	20	23	20	23	19.5	22.5

SS5J1-60FD□-□B-X225

n : Stations

L \ n	1	2	3	4	5	6	7	8	9	10	11	12	13	14	15	16	17	18	19	20	21	22	23	24
L1	110.5	110.5	123	123	135.5	135.5	148	148	160.5	160.5	173	173	185.5	185.5	198	198	210.5	210.5	223	223	235.5	235.5	248	248
L2	100	100	112.5	112.5	125	125	137.5	137.5	150	150	162.5	162.5	175	175	187.5	187.5	200	200	212.5	212.5	225	225	237.5	237.5
L3	69.2	75.7	82.2	88.7	95.2	101.7	108.2	114.7	121.2	127.7	134.2	140.7	147.2	153.7	160.2	166.7	173.2	179.7	186.2	192.7	199.2	205.7	212.2	218.7
L4	23.5	20.5	23.5	20	23	20	23	19.5	22.5	19.5	22.5	19	22	19	22	18.5	21.5	18.5	21.5	18	21	18	21	17.5

Symbole

3 Bloc SUP/EXH étroit

-X225

L: Dimensions

SS5J1-60PD□-□U-X225

n: Stations

L \ n	1	2	3	4	5	6	7	8	9	10	11	12	13	14	15	16	17	18	19	20	21	22	23	24
L1	98	98	110.5	110.5	123	123	135.5	135.5	148	148	160.5	160.5	173	185.5	185.5	198	198	210.5	210.5	223	223	235.5	235.5	248
L2	87.5	87.5	100	100	112.5	112.5	125	125	137.5	137.5	150	150	162.5	175	175	187.5	187.5	200	200	212.5	212.5	225	225	237.5
L3	59	65.5	72	78.5	85	91.5	98	104.5	111	117.5	124	130.5	137	143.5	150	156.5	163	169.5	176	182.5	189	195.5	202	208.5
L4	23	19.5	22.5	19.5	22.5	19	22	19	22	18.5	21.5	18.5	21.5	24.5	21	24	21	24	20.5	23.5	20.5	23.5	20	23

SS5J1-60PD□-□B-X225

n: Stations

L \ n	1	2	3	4	5	6	7	8	9	10	11	12	13	14	15	16	17	18	19	20	21	22	23	24
L1	110.5	110.5	123	123	135.5	135.5	148	148	160.5	160.5	173	173	185.5	185.5	198	198	210.5	210.5	223	223	235.5	235.5	248	260.5
L2	100	100	112.5	112.5	125	125	137.5	137.5	150	150	162.5	162.5	175	175	187.5	187.5	200	200	212.5	212.5	225	225	237.5	250
L3	69.2	75.7	82.2	88.7	95.2	101.7	108.2	114.7	121.2	127.7	134.2	140.7	147.2	153.7	160.2	166.7	173.2	179.7	186.2	192.7	199.2	205.7	212.2	218.7
L4	24	20.5	23.5	20.5	23.5	20	23	20	23	19.5	22.5	19.5	22.5	19	22	19	22	18.5	21.5	18.5	21.5	18	21	24

SS5J1-60SV/Q□D-□U-X225

n: Stations

L \ n	1	2	3	4	5	6	7	8	9	10	11	12	13	14	15	16
L1	123	123	135.5	135.5	148	148	160.5	160.5	173	173	185.5	185.5	198	198	210.5	210.5
L2	112.5	112.5	125	125	137.5	137.5	150	150	162.5	162.5	175	175	187.5	187.5	200	200
L3	89.4	95.9	102.4	108.9	115.4	121.9	128.4	134.9	141.4	147.9	154.4	160.9	167.4	173.9	180.4	186.9
L4	17	13.5	16.5	13.5	16.5	13	16	13	16	12.5	15.5	12.5	15.5	12	15	12

L \ n	17	18	19	20	21	22	23	24	25	26	27	28	29	30	31	32
L1	223	223	235.5	248	248	260.5	260.5	273	273	285.5	285.5	298	298	310.5	310.5	323
L2	212.5	212.5	225	237.5	237.5	250	250	262.5	262.5	275	275	287.5	287.5	300	300	312.5
L3	193.4	199.9	206.4	212.9	219.4	225.9	232.4	238.9	245.4	251.9	258.4	264.9	271.4	277.9	284.4	290.9
L4	15	11.5	14.5	17.5	14.5	17.5	14	17	14	17	13.5	16.5	13.5	16.5	13	16

SS5J1-60SV/Q□D-□B-X225

n: Stations

L \ n	1	2	3	4	5	6	7	8	9	10	11	12	13	14	15	16
L1	123	135.5	148	148	160.5	160.5	173	173	185.5	185.5	198	198	210.5	210.5	223	223
L2	112.5	125	137.5	137.5	150	150	162.5	162.5	175	175	187.5	187.5	200	200	212.5	212.5
L3	99.6	106.1	112.6	119.1	125.6	132.1	138.6	145.1	151.6	158.1	164.6	171.1	177.6	184.1	190.6	197.1
L4	11.5	14.5	17.5	14.5	17.5	14	17	14	17	13.5	16.5	13.5	16.5	13	16	13

L \ n	17	18	19	20	21	22	23	24	25	26	27	28	29	30	31	32
L1	235.5	235.5	248	248	260.5	260.5	273	273	285.5	285.5	298	310.5	310.5	323	323	335.5
L2	225	225	237.5	237.5	250	250	262.5	262.5	275	275	287.5	300	300	312.5	312.5	325
L3	203.6	210.1	216.6	223.1	229.6	236.1	242.6	249.1	255.6	262.1	268.6	275.1	281.6	288.1	294.6	301.1
L4	16	12.5	15.5	12.5	15.5	12	15	12	15	11.5	14.5	17.5	14.5	17.5	14	17

SS5J1-60S6B□D-□U-X225

n: Stations

L \ n	1	2	3	4	5	6	7	8	9	10	11	12	13	14	15	16
L1	135.5	148	148	160.5	160.5	173	173	185.5	185.5	198	198	210.5	210.5	223	223	235.5
L2	125	137.5	137.5	150	150	162.5	162.5	175	175	187.5	187.5	200	200	212.5	212.5	225
L3	106.6	113.1	119.6	126.1	132.6	139.1	145.6	152.1	158.6	165.1	171.6	178.1	184.6	191.1	197.6	204.1
L4	14.5	17.5	14	17	14	17	13.5	16.5	13.5	16.5	13	16	13	16	12.5	15.5

SS5J1-60S6B□D-□B-X225

n: Stations

L \ n	1	2	3	4	5	6	7	8	9	10	11	12	13	14	15	16
L1	148	148	160.5	160.5	173	173	185.5	185.5	198	210.5	210.5	223	223	235.5	235.5	248
L2	137.5	137.5	150	150	162.5	162.5	175	175	187.5	200	200	212.5	212.5	225	225	237.5
L3	116.8	123.3	129.8	136.3	142.8	149.3	155.8	162.3	168.8	175.3	181.8	188.3	194.8	201.3	207.8	214.3
L4	15.5	12.5	15.5	12	15	12	15	11.5	14.5	17.5	14.5	17.5	14	17	14	17

Symbole

3 Bloc SUP/EXH étroit

-X225

L: Dimensions

SS5J2-60FD□-□U-X225

n: Stations

L \ n	1	2	3	4	5	6	7	8	9	10	11	12	13	14	15	16	17	18	19	20	21	22	23	24
L1	98	98	110.5	123	123	135.5	135.5	148	160.5	160.5	173	173	185.5	198	198	210.5	210.5	223	235.5	235.5	248	248	260.5	273
L2	87.5	87.5	100	112.5	112.5	125	125	137.5	150	150	162.5	162.5	175	187.5	187.5	200	200	212.5	225	225	237.5	237.5	250	262.5
L3	60	67.5	75	82.5	90	97.5	105	112.5	120	127.5	135	142.5	150	157.5	165	172.5	180	187.5	195	202.5	210	217.5	225	232.5
L4	22	18	20.5	23	19.5	22	18	20.5	23	19.5	22	18	20.5	23	19.5	22	18	20.5	23	19.5	22	18	20.5	23

SS5J2-60FD□-□B-X225

n: Stations

L \ n	1	2	3	4	5	6	7	8	9	10	11	12	13	14	15	16	17	18	19	20	21	22	23	24
L1	110.5	110.5	123	123	135.5	148	148	160.5	160.5	173	185.5	185.5	198	198	210.5	223	223	235.5	235.5	248	260.5	260.5	273	273
L2	100	100	112.5	112.5	125	137.5	137.5	150	150	162.5	175	175	187.5	187.5	200	212.5	212.5	225	225	237.5	250	250	262.5	262.5
L3	70.2	77.7	85.2	92.7	100.2	107.7	115.2	122.7	130.2	137.7	145.2	152.7	160.2	167.7	175.2	182.7	190.2	197.7	205.2	212.7	220.2	227.7	235.2	242.7
L4	23	19.5	22	18	20.5	23	19.5	22	18	20.5	23	19.5	22	18	20.5	23	19.5	22	18	20.5	23	19.5	22	18

SS5J2-60PD□-□U-X225

n: Stations

L \ n	1	2	3	4	5	6	7	8	9	10	11	12	13	14	15	16	17	18	19	20	21	22	23	24
L1	98	98	110.5	123	123	135.5	135.5	148	160.5	160.5	173	173	185.5	198	198	210.5	210.5	223	235.5	235.5	248	248	260.5	273
L2	87.5	87.5	100	112.5	112.5	125	125	137.5	150	150	162.5	162.5	175	187.5	187.5	200	200	212.5	225	225	237.5	237.5	250	262.5
L3	60	67.5	75	82.5	90	97.5	105	112.5	120	127.5	135	142.5	150	157.5	165	172.5	180	187.5	195	202.5	210	217.5	225	232.5
L4	22.5	18.5	21	23.5	20	22.5	18.5	21	23.5	20	22.5	18.5	21	23.5	20	22.5	18.5	21	23.5	20	22.5	18.5	21	23.5

SS5J2-60PD□-□B-X225

n: Stations

L \ n	1	2	3	4	5	6	7	8	9	10	11	12	13	14	15	16	17	18	19	20	21	22	23	24
L1	110.5	110.5	123	123	135.5	148	148	160.5	160.5	173	185.5	185.5	198	198	210.5	223	223	235.5	235.5	248	260.5	260.5	273	273
L2	100	100	112.5	112.5	125	137.5	137.5	150	150	162.5	175	175	187.5	187.5	200	212.5	212.5	225	225	237.5	250	250	262.5	262.5
L3	70.2	77.7	85.2	92.7	100.2	107.7	115.2	122.7	130.2	137.7	145.2	152.7	160.2	167.7	175.2	182.7	190.2	197.7	205.2	212.7	220.2	227.7	235.2	242.7
L4	23.5	19.5	22	18.5	21	23.5	19.5	22	18.5	21	23.5	19.5	22	18.5	21	23.5	19.5	22	18.5	21	23.5	19.5	22	18.5

SS5J2-60SV/Q□D-□U-X225

n: Stations

L \ n	1	2	3	4	5	6	7	8	9	10	11	12	13	14	15	16
L1	123	123	135.5	148	148	160.5	160.5	173	185.5	185.5	198	198	210.5	223	223	235.5
L2	112.5	112.5	125	137.5	137.5	150	150	162.5	175	175	187.5	187.5	200	212.5	212.5	225
L3	90.4	97.9	105.4	112.9	120.4	127.9	135.4	142.9	150.4	157.9	165.4	172.9	180.4	187.9	195.4	202.9
L4	16.5	12.5	15	17.5	14	16.5	12.5	15	17.5	14	16.5	12.5	15	17.5	14	16.5

L \ n	17	18	19	20	21	22	23	24	25	26	27	28	29	30	31	32
L1	235.5	248	260.5	260.5	273	273	285.5	298	298	310.5	310.5	323	335.5	335.5	348	348
L2	225	237.5	250	250	262.5	262.5	275	287.5	287.5	300	300	312.5	325	325	337.5	337.5
L3	210.4	217.9	225.4	232.9	240.4	247.9	255.4	262.9	270.4	277.9	285.4	292.9	300.4	307.9	315.4	322.9
L4	12.5	15	17.5	14	16.5	12.5	15	17.5	14	16.5	12.5	15	17.5	14	16.5	12.5

SS5J2-60SV/Q□D-□B-X225

n: Stations

L \ n	1	2	3	4	5	6	7	8	9	10	11	12	13	14	15	16
L1	135.5	135.5	148	148	160.5	173	173	185.5	185.5	198	210.5	210.5	223	223	235.5	248
L2	125	125	137.5	137.5	150	162.5	162.5	175	175	187.5	200	200	212.5	212.5	225	237.5
L3	100.6	108.1	115.6	123.1	130.6	138.1	145.6	153.1	160.6	168.1	175.6	183.1	190.6	198.1	205.6	213.1
L4	17.5	13.5	16	12.5	15	17.5	13.5	16	12.5	15	17.5	13.5	16	12.5	15	17.5

L \ n	17	18	19	20	21	22	23	24	25	26	27	28	29	30	31	32
L1	248	260.5	260.5	273	285.5	285.5	298	298	310.5	323	323	335.5	335.5	348	360.5	360.5
L2	237.5	250	250	262.5	275	275	287.5	287.5	300	312.5	312.5	325	325	337.5	350	350
L3	220.6	228.1	235.6	243.1	250.6	258.1	265.6	273.1	280.6	288.1	295.6	303.1	310.6	318.1	325.6	333.1
L4	13.5	16	12.5	15	17.5	13.5	16	12.5	15	17.5	13.5	16	12.5	15	17.5	13.5

Symbole

3 Bloc SUP/EXH étroit

-X225

L: Dimensions

SS5J2-60S6B□D-□U-X225

n: Stations

L \ n	1	2	3	4	5	6	7	8	9	10	11	12	13	14	15	16
L1	135.5	148	148	160.5	173	173	185.5	185.5	198	210.5	210.5	223	223	235.5	248	248
L2	125	137.5	137.5	150	162.5	162.5	175	175	187.5	200	200	212.5	225	225	237.5	237.5
L3	107.6	115.1	122.6	130.1	137.6	145.1	152.6	160.1	167.6	175.1	182.6	190.1	197.6	205.1	212.6	220.1
L4	14	16.5	12.5	15	17.5	14	16.5	12.5	15	17.5	14	16.5	12.5	15	17.5	14

SS5J2-60S6B□D-□B-X225

n: Stations

L \ n	1	2	3	4	5	6	7	8	9	10	11	12	13	14	15	16
L1	148	160.5	160.5	173	173	185.5	198	198	210.5	210.5	223	235.5	235.5	248	248	260.5
L2	137.5	150	150	162.5	162.5	175	187.5	187.5	200	200	212.5	225	225	237.5	250	250
L3	117.8	125.3	132.8	140.3	147.8	155.3	162.8	170.3	177.8	185.3	192.8	200.3	207.8	215.3	222.8	230.3
L4	15	17.5	14	16.5	12.5	15	17.5	14	16.5	12.5	15	17.5	14	16.5	12.5	15

SS5J2-60-□U-X225

n: Stations

L \ n	1	2	3	4	5	6	7	8	9	10	11	12	13	14	15	16	17	18	19	20
L1	85.5	85.5	98	98	110.5	123	123	135.5	135.5	148	160.5	160.5	173	173	185.5	198	198	210.5	210.5	223
L2	75	75	87.5	87.5	100	112.5	112.5	125	125	137.5	150	150	162.5	162.5	175	187.5	187.5	200	200	212.5
L3	50.4	57.9	65.4	72.9	80.4	87.9	95.4	102.9	110.4	117.9	125.4	132.9	140.4	147.9	155.4	162.9	170.4	177.9	185.4	192.9
L4	17.5	14	16.5	12.5	15	17.5	14	16.5	12.5	15	17.5	14	16.5	12.5	15	17.5	14	16.5	12.5	15

SS5J2-60-□B-X225

n: Stations

L \ n	1	2	3	4	5	6	7	8	9	10	11	12	13	14	15	16	17	18	19	20
L1	85.5	98	110.5	110.5	123	123	135.5	148	148	160.5	160.5	173	185.5	185.5	198	198	210.5	223	223	235.5
L2	75	87.5	100	100	112.5	112.5	125	137.5	137.5	150	150	162.5	175	175	187.5	187.5	200	212.5	212.5	225
L3	60.6	68.1	75.6	83.1	90.6	98.1	105.6	113.1	120.6	128.1	135.6	143.1	150.6	158.1	165.6	173.1	180.6	188.1	195.6	203.1
L4	12.5	15	17.5	13.5	16	12.5	15	17.5	13.5	16	12.5	15	17.5	13.5	16	12.5	15	17.5	13.5	16

SS5J3-60FD□-□U-X225

n: Stations

L \ n	1	2	3	4	5	6	7	8	9	10	11	12	13	14	15	16	17	18	19	20	21	22	23	24
L1	98	110.5	123	123	135.5	148	160.5	173	185.5	185.5	198	210.5	223	235.5	235.5	248	260.5	273	285.5	285.5	298	310.5	323	335.5
L2	87.5	100	112.5	112.5	125	137.5	150	162.5	175	175	187.5	200	212.5	225	225	237.5	250	262.5	275	275	287.5	300	312.5	325
L3	62.5	72.5	82.5	92.5	102.5	112.5	122.5	132.5	142.5	152.5	162.5	172.5	182.5	192.5	202.5	212.5	222.5	232.5	242.5	252.5	262.5	272.5	282.5	292.5
L4	20.5	22	23	18	19	20	21.5	22.5	23.5	18.5	19.5	21	22	23	18	19	20.5	21.5	22.5	17.5	18.5	20	21	22

SS5J3-60FD□-□B-X225

n: Stations

L \ n	1	2	3	4	5	6	7	8	9	10	11	12	13	14	15	16	17	18	19	20	21	22	23	24
L1	110.5	123	123	135.5	148	160.5	173	185.5	185.5	198	210.5	223	235.5	235.5	248	260.5	273	285.5	285.5	298	310.5	323	335.5	348
L2	100	112.5	112.5	125	137.5	150	162.5	175	175	187.5	200	212.5	225	225	237.5	250	262.5	275	275	287.5	300	312.5	325	337.5
L3	72.7	82.7	92.7	102.7	112.7	122.7	132.7	142.7	152.7	162.7	172.7	182.7	192.7	202.7	212.7	222.7	232.7	242.7	252.7	262.7	272.7	282.7	292.7	302.7
L4	22	23	18	19	20	21.5	22.5	23.5	18.5	19.5	21	22	23	18	19	20.5	21.5	22.5	17.5	18.5	20	21	22	23

SS5J3-60PD□-□U-X225

n: Stations

L \ n	1	2	3	4	5	6	7	8	9	10	11	12	13	14	15	16	17	18	19	20	21	22	23	24
L1	98	110.5	123	123	135.5	148	160.5	173	185.5	185.5	198	210.5	223	235.5	235.5	248	260.5	273	285.5	298	298	310.5	323	335.5
L2	87.5	100	112.5	112.5	125	137.5	150	162.5	175	175	187.5	200	212.5	225	225	237.5	250	262.5	275	287.5	287.5	300	312.5	325
L3	62.5	72.5	82.5	92.5	102.5	112.5	122.5	132.5	142.5	152.5	162.5	172.5	182.5	192.5	202.5	212.5	222.5	232.5	242.5	252.5	262.5	272.5	282.5	292.5
L4	21	22	23.5	18	19.5	20.5	21.5	23	24	19	20	21	22.5	23.5	18.5	19.5	20.5	22	23	24	19	20	21.5	22.5

SS5J3-60PD□-□B-X225

n: Stations

L \ n	1	2	3	4	5	6	7	8	9	10	11	12	13	14	15	16	17	18	19	20	21	22	23	24
L1	110.5	123	123	135.5	148	160.5	173	185.5	185.5	198	210.5	223	235.5	235.5	248	260.5	273	285.5	298	298	310.5	323	335.5	348
L2	100	112.5	112.5	125	137.5	150	162.5	175	175	187.5	200	212.5	225	225	237.5	250	262.5	275	287.5	287.5	300	312.5	325	337.5
L3	72.7	82.7	92.7	102.7	112.7	122.7	132.7	142.7	152.7	162.7	172.7	182.7	192.7	202.7	212.7	222.7	232.7	242.7	252.7	262.7	272.7	282.7	292.7	302.7
L4	22	23.5	18	19.5	20.5	21.5	23	24	19	20	21	22.5	23.5	18.5	19.5	20.5	22	23	24	19	20	21.5	22.5	23.5

Symbole

3 Bloc SUP/EXH étroit

-X225

L: Dimensions

SS5J3-60SV/Q□D-□U-X225

n: Stations

L \ n	1	2	3	4	5	6	7	8	9	10	11	12	13	14	15	16
L1	123	135.5	148	148	160.5	173	185.5	198	198	210.5	223	235.5	248	260.5	260.5	273
L2	112.5	125	137.5	137.5	150	162.5	175	187.5	187.5	200	212.5	225	237.5	250	250	262.5
L3	92.9	102.9	112.9	122.9	132.9	142.9	152.9	162.9	172.9	182.9	192.9	202.9	212.9	222.9	232.9	242.9
L4	15	16	17.5	12	13.5	14.5	15.5	17	11.5	13	14	15	16.5	17.5	12.5	13.5

L \ n	17	18	19	20	21	22	23	24	25	26	27	28	29	30	31	32
L1	285.5	298	310.5	310.5	323	335.5	348	360.5	373	373	385.5	398	410.5	423	423	435.5
L2	275	287.5	300	300	312.5	325	337.5	350	362.5	362.5	375	387.5	400	412.5	412.5	425
L3	252.9	262.9	272.9	282.9	292.9	302.9	312.9	322.9	332.9	342.9	352.9	362.9	372.9	382.9	392.9	402.9
L4	14.5	16	17	12	13	14	15.5	16.5	17.5	12.5	13.5	15	16	17	12	13

SS5J3-60SV/Q□D-□B-X225

n: Stations

L \ n	1	2	3	4	5	6	7	8	9	10	11	12	13	14	15	16
L1	135.5	148	148	160.5	173	185.5	198	198	210.5	223	235.5	248	260.5	260.5	273	285.5
L2	125	137.5	137.5	150	162.5	175	187.5	187.5	200	212.5	225	237.5	250	250	262.5	275
L3	103.1	113.1	123.1	133.1	143.1	153.1	163.1	173.1	183.1	193.1	203.1	213.1	223.1	233.1	243.1	253.1
L4	16	17.5	12	13.5	14.5	15.5	17	11.5	13	14	15	16.5	17.5	12.5	13.5	14.5

L \ n	17	18	19	20	21	22	23	24	25	26	27	28	29	30	31	32
L1	298	310.5	310.5	323	335.5	348	360.5	373	373	385.5	398	410.5	423	423	435.5	448
L2	287.5	300	300	312.5	325	337.5	350	362.5	362.5	375	387.5	400	412.5	412.5	425	437.5
L3	263.1	273.1	283.1	293.1	303.1	313.1	323.1	333.1	343.1	353.1	363.1	373.1	383.1	393.1	403.1	413.1
L4	16	17	12	13	14	15.5	16.5	17.5	12.5	13.5	15	16	17	12	13	14.5

SS5J3-60S6B□D-□U-X225

n: Stations

L \ n	1	2	3	4	5	6	7	8	9	10	11	12	13	14	15	16
L1	135.5	148	160.5	173	185.5	185.5	198	210.5	223	235.5	235.5	248	260.5	273	285.5	298
L2	125	137.5	150	162.5	175	175	187.5	200	212.5	225	225	237.5	250	262.5	275	287.5
L3	110.1	120.1	130.1	140.1	150.1	160.1	170.1	180.1	190.1	200.1	210.1	220.1	230.1	240.1	250.1	260.1
L4	12.5	14	15	16	17	12	13.5	14.5	15.5	16.5	11.5	13	14	15	16	17.5

SS5J3-60S6B□D-□B-X225

n: Stations

L \ n	1	2	3	4	5	6	7	8	9	10	11	12	13	14	15	16
L1	148	160.5	173	185.5	185.5	198	210.5	223	235.5	235.5	248	260.5	273	285.5	298	298
L2	137.5	150	162.5	175	175	187.5	200	212.5	225	225	237.5	250	262.5	275	287.5	287.5
L3	120.3	130.3	140.3	150.3	160.3	170.3	180.3	190.3	200.3	210.3	220.3	230.3	240.3	250.3	260.3	270.3
L4	14	15	16	17	12	13.5	14.5	15.5	16.5	11.5	13	14	15	16	17.5	12.5

SS5J3-60-□U-X225

n: Stations

L \ n	1	2	3	4	5	6	7	8	9	10	11	12	13	14	15	16	17	18	19	20
L1	85.5	98	98	110.5	123	135.5	148	148	160.5	173	185.5	198	210.5	210.5	223	235.5	248	260.5	260.5	273
L2	75	87.5	87.5	100	112.5	125	137.5	137.5	150	162.5	175	187.5	200	200	212.5	225	237.5	250	250	262.5
L3	52.9	62.9	72.9	82.9	92.9	102.9	112.9	122.9	132.9	142.9	152.9	162.9	172.9	182.9	192.9	202.9	212.9	222.9	232.9	242.9
L4	16	17.5	12.5	13.5	14.5	15.5	17	12	13	14	15	16.5	17.5	12.5	13.5	14.5	16	17	12	13

SS5J3-60-□B-X225

n: Stations

L \ n	1	2	3	4	5	6	7	8	9	10	11	12	13	14	15	16	17	18	19	20
L1	98	98	110.5	123	135.5	148	148	160.5	173	185.5	198	210.5	210.5	223	235.5	248	260.5	260.5	273	285.5
L2	87.5	87.5	100	112.5	125	137.5	137.5	150	162.5	175	187.5	200	200	212.5	225	237.5	250	250	262.5	275
L3	63.1	73.1	83.1	93.1	103.1	113.1	123.1	133.1	143.1	153.1	163.1	173.1	183.1	193.1	203.1	213.1	223.1	233.1	243.1	253.1
L4	17.5	12.5	13.5	14.5	15.5	17	12	13	14	15	16.5	17.5	12.5	13.5	14.5	16	17	12	13	14

Distributeur de vide avec casse vide et limiteur

Série ***SJ3A6***

Enfichable

p. 127

Embase embrochable

Connecteur sub-D
Câble plat
Câblage en série : EX180
Câblage en série : EX510

p. 129

Embase filaire

Connecteur sub-D
Câble plat

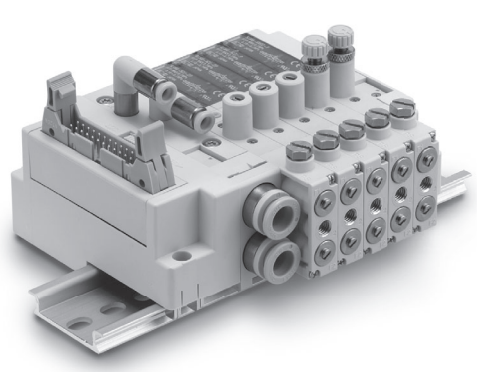

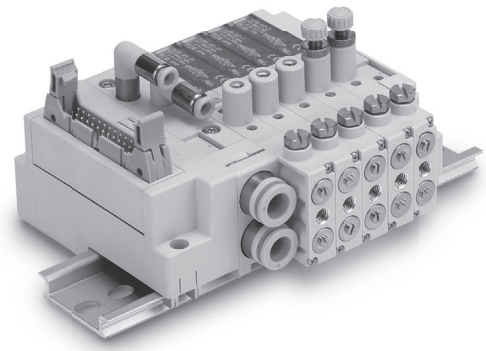

Câblage individuel non embrochable

p. 133

Câblage individuel

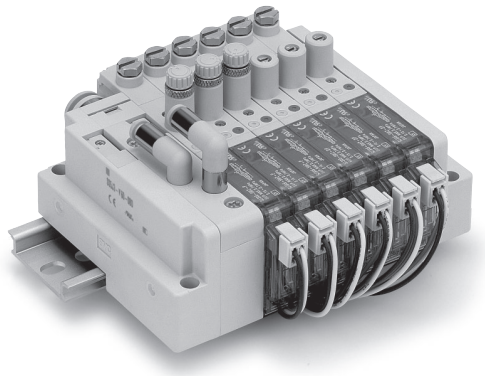

Caractéristiques communes

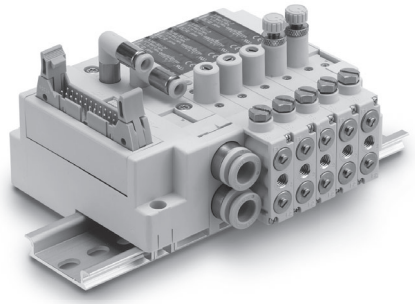

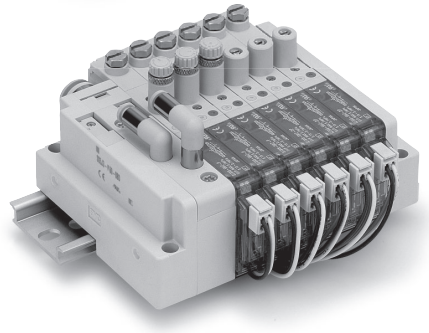

Caractéristiques du distributeur à embase

Construction de la vanne		Distributeur 2x2/2 avec limiteur
Fluide		Air
Plage de pression d'utilisation [MPa]	**Orifice de pression d'échappement 1(P)**	0.25 à 0.7
	Orifice de pression du vide 3/5(E)	-100 kPa à 0.7*1
	Orifice X de pilotage	0.25 à 0.7*2
Températures ambiante et du fluide [°C]		–10 à 50 (hors gel)
Fréquence d'utilisation max. [Hz]		3
Commande manuelle (fonctionnement manuel)		Modèle à poussoir non verrouillable
		Modèle à poussoir verrouillable
Fonctionnement du limiteur		Manuel
		Modèle verrouillable
Méthode du pilote		Pilotage externe/échappement individuel du pilote
Lubrification		Non requise
Sens de montage		Quelconque
Résistance aux chocs/vibrations [m/s²]*3		150/30
Protection		Antipoussière

*1 Il est possible de l'utiliser avec une pression positive selon l'application
*2 Veuillez l'utiliser avec une pression à l'orifice de pilotage X supérieure ou égale à la pression de l'orifice d'alimentation pression 1(P).
*3 Résistance aux chocs : Aucun dysfonctionnement n'est constaté suite au test de chocs réalisé dans l'axe et perpendiculairement à l'axe du distributeur principal et de l'armature, à l'état activé et désactivé pour chaque statut. (Condition initiale)
Résistance aux vibrations : Aucun dysfonctionnement n'est constaté lorsque soumis au balayage de fréquence 45 et 2000 Hz réalisé dans l'axe et perpendiculairement à l'axe du distributeur principal et de l'armature, à l'état activé et désactivé pour chaque statut. (Condition initiale)

Symbole

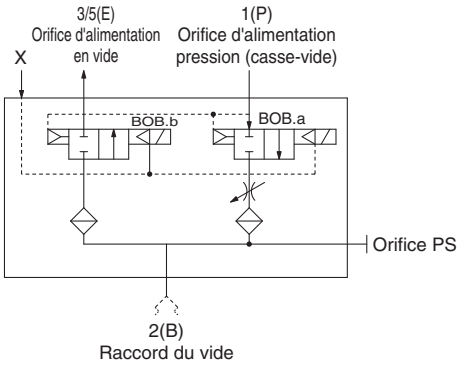

Caractéristiques de la bobine

Tension nominale de la bobine		24 VDC, 12 VDC
Variation de tension admissible		±10 % de la tension nominale*1
Consommation électrique [W]	**Standard**	0.4
	Avec circuit économique d'énergie (Modèle à service continu)	0.15*2 [Démarrage 0.4, Maintien 0.15]
Protection de circuit		Diode
Type d'indicateur		LED

*1 En ce qui concerne la variation de tension admissible pour le type Z/T (équipé d'un circuit d'économie d'énergie), veuillez observer les plages suivantes car elles possèdent une chute de tension provoquée par le circuit interne.
Type Z 24 VDC : –7 % à +10 %
12 VDC : –4 % à +10 %
Type T 24 VDC : –5 % à +10 %
12 VDC : –6 % à +10 %
*2 Reportez-vous à la page 140 pour plus de détails.

Temps de réponse

Modèle de distributeur	Temps de réponse [ms] (à 0.5 MPa)
SJ3A6-□□-□	19

Caractéristiques du débit

Caractéristiques du débit (lorsque le limiteur est complètement ouvert)

Modèle de distributeur	Passage du fluide	1(P) → 2(B)				2(B) → 3/5(E)			
	Raccordement 2(B)	C [dm³/(s·bar)]	b	Cv	Q [l/min/(ANR)]*1	C [dm³/(s·bar)]	b	Cv	Q [l/min/(ANR)]*1
SJ3A6-□□-□	M5	0.24	0.19	0.05	57	0.40	0.18	0.10	95

*1 Ces valeurs ont été calculées conformément à la norme ISO 6358 et présentent le débit dans des conditions standards avec une pression d'entrée de 0.6 MPa (pression relative) et une chute de pression de 0.1 MPa.

Caractéristiques de débit du limiteur [Passage du fluide : 1(P) → 2(B)]

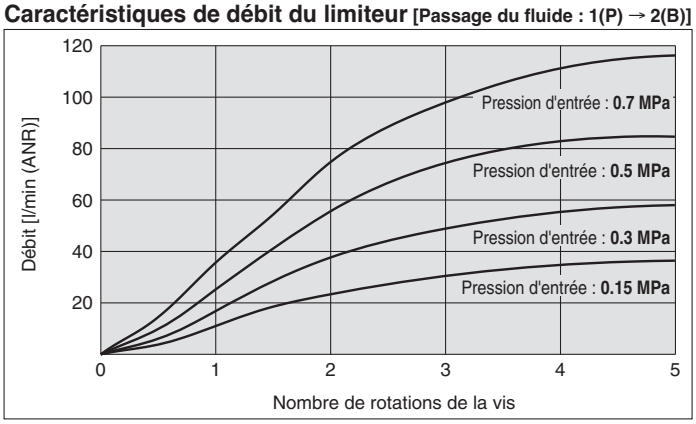

Masse

Modèle de distributeur	Masse [g]
SJ3A6-□□-P	79

Construction/exemple de circuit

Construction

Modèle embrochable

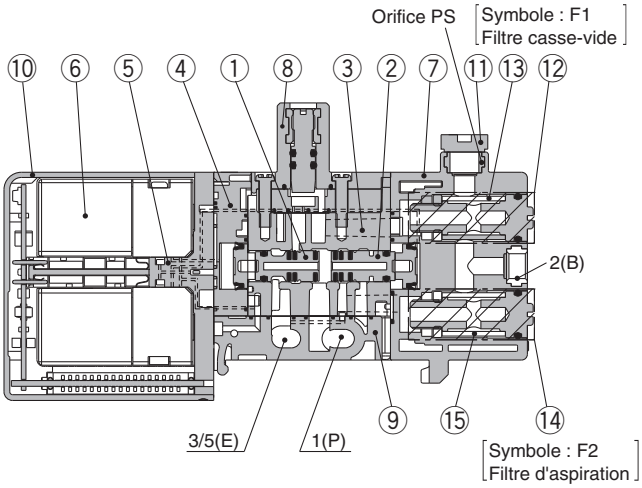

Modèle filaire

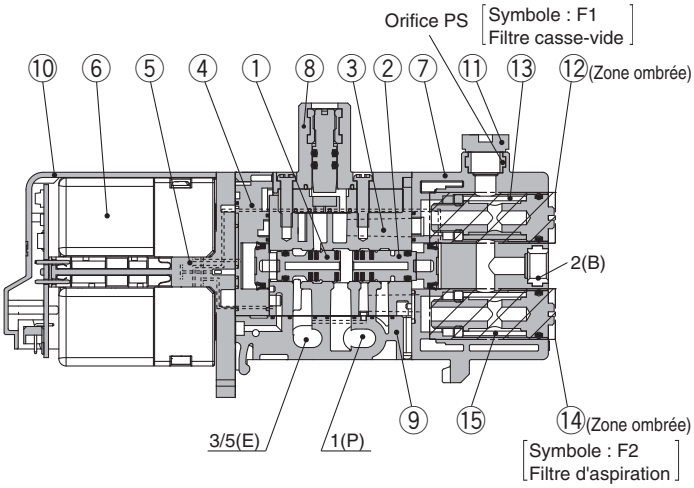

Nomenclature

N°	Description	Matériaux	Note
1	**Ensemble tiroir**	Résine/HNBR	Côté A (pour commutation de pression d'échappement)
2	**Ensemble tiroir**	Résine/HNBR	Côté B (pour commutation de pression du vide)
3	**Corps**	Alliage de zinc	—
4	**Plaque de fixation**	Résine	Blanc
5	**Adaptateur pilote**	Résine	Blanc
6	**Ensemble distributeur pilote**	—	—
7	**Fond avant**	Résine	Blanc
8	**Bloc limiteur**∗1	Résine	Blanc
9	**Couvercle inférieur**	Résine	Blanc
10	**Couvercle indicateur lum**	Résine	Bleu clair

∗1 Réglez le couple d'utilisation du bloc limiteur sur 0.3 N·m max.

Nomenclature

N°	Description	Réf.	Note
11	**Bouchon**	M-5P	Orifice PS avec bouchon
12	**Ensemble filtre**	SJ3000-110-1A	Blanc 1 µm <côté casse-vide>
13	**Filtre**	SJ3000-107-1A	Blanc 1 µm <côté casse-vide>, 5 pièces incluses
14	**Ensemble filtre**	SJ3000-110-2A	Mauve pâle 30 µm <côté aspiration>
15	**Filtre**	SJ3000-107-2A	Mauve pâle 30 µm <côté aspiration>, 5 pièces incluses

<Instructions de remplacement du filtre>

Si des situations se présentent comme l'obstruction du filtre, une chute de la force d'aspiration ou un temps de réponse lent, arrêtez l'appareil et remplacez le filtre.

1. À l'aide d'un tournevis de précision, retirez l'ensemble filtre (⑫ ou ⑭) à partir du module principal.
2. Tournez le guide du filtre avec la main et retirez-le.
3. Remplacez le filtre (⑬ ou ⑮) et serrez doucement à la main le guide du filtre. À cet instant, vérifiez qu'il n'y a aucun problème sur le joint torique de l'ensemble filtre.
4. Faites revenir l'ensemble filtre à l'unité principale. (Couple de serrage : 0.12 N m)

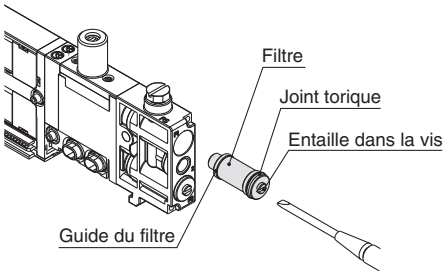

Après avoir serré le bouchon (M-5P) avec un couple de serrage de 1 N m, ou manuellement, utilisez l'outil de serrage et serrez-le d'1/4 de tour.

⑫⑭ **Ensemble filtre (avec filtre)** ⑬⑮ **Filtre (5 pcs. incluses)**

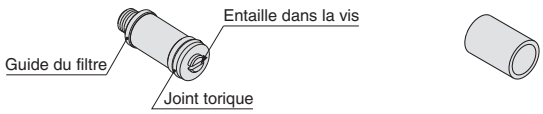

Exemple d'un circuit d'adsorption et de transfert

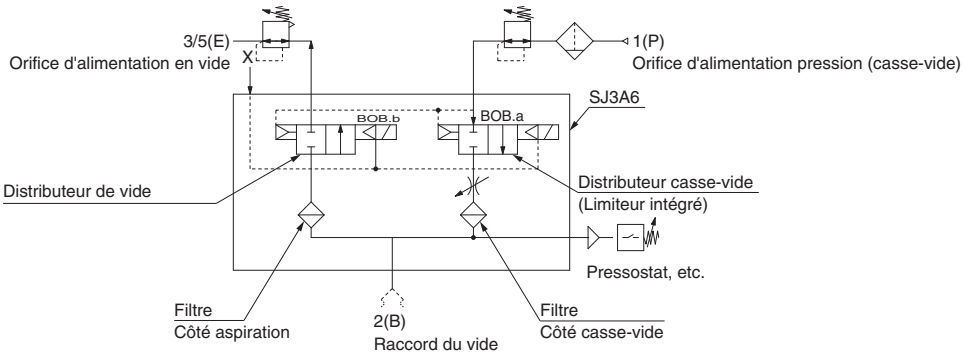

Embase à connectique embrochable

Distributeur de vide avec casse vide et limiteur

Série SJ3A6

RoHS

Il n'est pas possible de passer une commande avec uniquement la réf. de l'embase. Assurez-vous de commander les électrodistributeurs pour le montage en même temps en vous référant à l'exemple de commande.

Pour passer commande

●Embase à distributeur de vide avec casse vide et limiteur

SS3J3 – V 60 □ D □ – 05 U □ □

❶ ❷ ❸ ❹ ❺ ❻ ❼

❶ Distributeur de vide avec casse vide et limiteur

❷ Connecteur multiple

Symbole	Position de montage	Page	Note
FD	Connecteur sub-D	23	Câblage en parallèle
PD	Câble plat 26 broches		
PGD	Câble plat 20 broches		
PHD	Câble plat 10 broches		
S□	Bus de terrain EX180	45	Câblage en série
S6B	Bus de terrain EX510	55	

❸ Connexion du connecteur

Avec les caractéristiques du câblage parallèle, il est nécessaire de sélectionner le sens d'entrée du connecteur (1 : vers le haut, 2 : latéral). Pour plus de détails, reportez-vous en p. 29.

❹ Stations de distributeur

F : Connecteur sub-D

Symbole	Stations
01	1 station
⋮	⋮
12	12 stations

P : Câble plat (26 broches)

Symbole	Stations
01	1 station
⋮	⋮
12	12 stations

PG : Câble plat (20 broches)

Symbole	Stations
01	1 station
⋮	⋮
09	9 stations

PH : Câble plat (10 broches)

Symbole	Stations
01	1 station
⋮	⋮
04	4 stations

S6B : bus de terrain EX510

Symbole	Stations
01	1 station
⋮	⋮
08	8 stations

S□ : bus de terrain EX180

Symbole	Stations	Note
01	1 station	Il existe des limites concernant le nombre de stations, en fonction du modèle de série. Reportez-vous en page 45 pour plus de détails.
⋮	⋮	
16	16 stations	

∗ Ce nombre inclut l'ensemble bloc d'obturation. Pour le bloc d'obturation, veuillez sélectionner les caractéristiques du câblage bistable.

❺ Position de montage du bloc SUP/EXH

U	Côté U
D	Côté D
B	Deux côtés
M∗1	Caractéristiques spéciales

∗1 Indiquez les caractéristiques techniques requises (y compris les raccordements autres que Ø 8) sur la fiche de configuration de l'embase.

❻ Raccord du bloc SUP/EXH

—	L	B
Raccord droit Orifice X, PE : raccord coudé	Raccord coudé (Vers le haut) Orifice X, PE : raccord droit	Raccord coudé (Vers le bas) Orifice X, PE : raccord coudé

∗ Il est inutile de saisir quelque chose lorsque la position de montage du bloc SUP/EXH « M » est sélectionnée. De plus, cette embase est équipée en standard d'un pilotage externe.

❼ Longueur du rail DIN

—	Longueur standard	
2	2 stations	Spécifiez une longueur supérieure à celle du rail standard.
⋮	⋮	
16	16 stations	

∗ Indiquez le nombre de stations de distributeur sans dépasser le nombre maximum.

Pour passer commande des embases multiples

Exemple de commande (SS3J3-V60PD2-□)

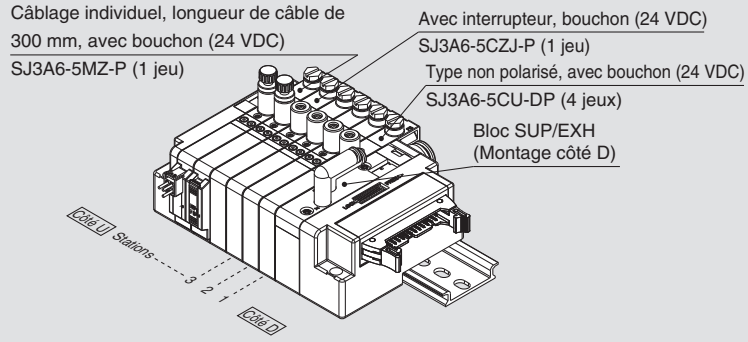

SS3J3-V60PD2-06D····· 1 jeu (réf. embase)
∗ **SJ3A6-5CU-DP ····· 4 jeux (type non polarisé, avec réf. du bouchon)**
∗ **SJ3A6-5CZJ-P ····· 1 jeu (Avec interrupteur, réf. du bouchon)**
∗ **SJ3A6-5MZ-P····· 1 jeu(câblage individuel, longueur de câble de 300 mm, avec réf. du bouchon)**

L'astérisque désigne le symbole de l'assemblage. Ajoutez-le à la référence de l'électrodistributeur, etc.

· Pour la disposition des distributeurs, le distributeur le plus près du côté D est considéré comme étant la 1ère station.
· Sous la référence de l'embase multiple, indiquez les distributeurs à monter dans l'ordre depuis la 1ère station comme le montre la figure ci-dessus. Si la disposition est trop compliquée, servez-vous d'une fiche de configuration de l'embase pour spécifier les détails.
∗ Lors de la commande d'une embase, indiquez les références des distributeurs à monter dessus. (Il n'est pas possible de passer une commande avec uniquement la réf. de l'embase.).

Pour passer commande des électrodistributeurs (2x2/2 avec limiteur)

Standard SJ3A6 □ – 5 □ C U □ – □ P

Avec interrupteur SJ3A6 – 5 □ C Z J □ – □ P

Câblage individuel [Pour un montage combiné][*1] SJ3A6 □ – 5 □ M Z □ – □ P

❶ ❷ ❸ ❹ ❺ ❻ ❼ ❽ ❾

*1 Reportez-vous aux pages 133 et 134 pour le câblage individuel non embrochable spécifique.

❶ Type de bobine

—	Standard
T	Avec circuit économique d'énergie (Modèle à service continu)

* Assurez-vous de sélectionner « avec circuit d'économie d'énergie » lorsque le distributeur doit être activé en continu sur de longues périodes.

❷ Tension nominale

5	24 VDC
6	12 VDC

* Seule 24 VDC est disponible pour les embases compatibles avec le câblage en série.

❸ Caractéristiques communes

—	Commun positif
N	Commun négatif

* Pour le type non polarisé, il est inutile de sélectionner un symbole.
* En cas d'utilisation d'un distributeur standard et d'un distributeur Avec interrupteur sur une embase avec système bus de terrain, sélectionnez un commun correspondant au commun de l'unité SI.

❹ Connexion du connecteur

C : Pour câblage centralisé

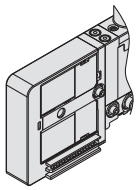

M : Câblage individuel, avec câble Longueur 300 mm

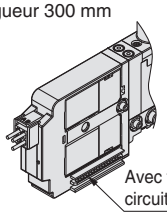

MN : Câblage individuel, sans câble (connecteur, support)

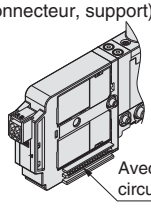

MO : Câblage individuel, sans connecteur

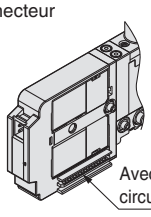

* Les types de connexion comportant le symbole « M□ » ne peuvent pas utiliser le signal de pilotage du le câblage commun du connecteur multiple.
* Pour commander un bloc connecteur séparément, reportez-vous aux pages 144 et 145.

❺ Visualisation et protection de circuit

U	Avec visualisation et protection de circuit (Type non polarisé)
Z	Avec visualisation et protection de circuit (Type polarisé)

* En utilisant les modèles avec circuit d'économie d'énergie, interrupteur et câblage individuel, vous ne pouvez pas sélectionner le type non-polarisé.

❻ Avec interrupteur

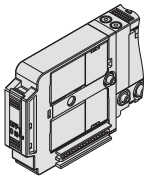

❼ Commande manuelle

— : Modèle à poussoir non verrouillable

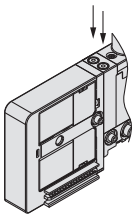

D : Modèle à poussoir verrouillable

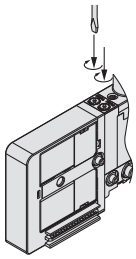

* Commande manuelle avec verrouillage non coulissant fournie.

❽ Utilisation de la vis

— : Manuel

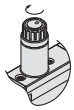

D : Modèle verrouillable

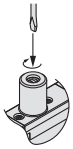

* Réglez le couple d'utilisation à 0.3 N·m max.

❾ Orifice PS pour la détection

— : M5 x 0.8

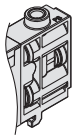

P : avec bouchon (M-5P)

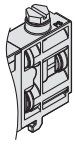

* Lorsque vous montez un capteur de pression etc., sélectionnez « — ».

* Il n'y a pas de mécanisme de verrouillage de distributeur pour relier le distributeur voisin, etc. à l'électrodistributeur 3/2, 3 voies avec limiteur. Contactez SMC si vous souhaitez utiliser le distributeur série SJ1000/2000/3000 avec interrupteur de verrouillage, un bloc d'extrémité ou un ensemble bloc SUP/EXH.

⚠ Classe de protection classe Ⅲ (Marque : Ⅲ)

Modèle à connectique filaire

Distributeur de vide avec casse vide et limiteur

Série SJ3A6

RoHS

Il n'est pas possible de passer une commande avec uniquement la réf. de l'embase. Assurez-vous de commander les électrodistributeurs pour le montage en même temps en vous référant à l'exemple de commande.

Pour passer commande

●Embase à distributeur de vide avec casse vide et limiteur

SS3J3 − V 60 L □ D □ − 05 U □ □

❶ ❷ ❸ ❹ ❺ ❻ ❼ ❽ ❾

❶ Distributeur de vide avec casse vide et limiteur

❷ Modèle filaire

❸ Type de connecteur

Symbole	Position de montage	Page	Note
F	Connecteur sub-D	25	Câblage en parallèle
P	Câble plat 26 broches		
PG	Câble plat 20 broches		
PH	Câble plat 10 broches		

❹ Position de montage du connecteur

Symbole	Position de montage
D	Côté D

❺ Connexion du connecteur

Avec les caractéristiques du câblage parallèle, il est nécessaire de sélectionner le sens d'entrée du connecteur (1 : vers le haut, 2 : latéral). Pour plus de détails, reportez-vous en p. 33.

❻ Stations de distributeur

F : Connecteur sub-D

Symbole	Stations
02	2 stations
⋮	⋮
10	10 stations

P : Câble plat (26 broches)

Symbole	Stations
02	2 stations
⋮	⋮
10	10 stations

PG : Câble plat (20 broches)

Symbole	Stations
02	2 stations
⋮	⋮
09	9 stations

PH : Câble plat (10 broches)

Symbole	Stations
02	2 stations
⋮	⋮
04	4 stations

∗ Ce nombre inclut l'ensemble bloc d'obturation.
∗ Le type de câble est applicable uniquement lorsqu'il y a 2 stations ou plus.

❼ Position de montage du bloc SUP/EXH

U	Côté U
D	Côté D
B	Deux côtés
M∗1	Caractéristiques spéciales

∗1 Pour les caractéristiques spéciales, il est possible de spécifier une raccordement de l'ensemble bloc SUP/EXH. À cet instant, la position de montage devient uniquement U, D ou B.

❽ Raccord du bloc SUP/EXH

—	L	B
Raccord droit Orifice X, PE : raccord coudé	Raccord coudé (Vers le haut) Orifice X, PE : raccord droit	Raccord coudé (Vers le bas) Orifice X, PE : raccord coudé

∗ Il est inutile de saisir quelque chose lorsque la position de montage du bloc SUP/EXH « M » est sélectionnée. De plus, cette embase est équipée en standard d'un pilotage externe.

❾ Longueur du rail DIN

—	Longueur standard	
3	3 stations	Spécifiez une longueur supérieure à celle du rail standard.
⋮	⋮	
10	10 stations	

∗ Pour une longueur supérieure à celle du rail standard, sélectionnez le nombre de stations de distributeur sans dépasser le nombre maximum.

Pour passer commande des embases multiples

Exemple de commande (SS3J3-V60LPD2-□)

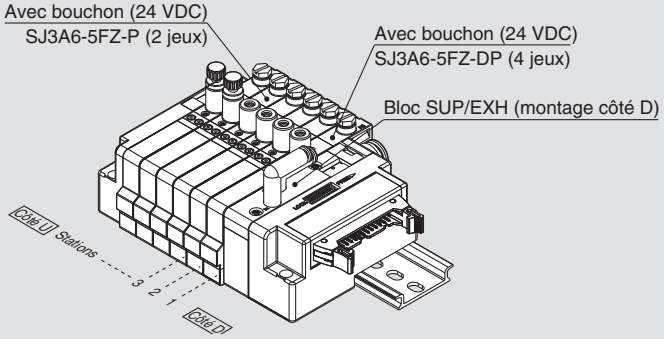

SS3J3-V60LPD2-06D ·····1 jeu (réf. embase)
∗ SJ3A6-5FZ-DP·····4 jeux (avec réf. du bouchon)
∗ SJ3A6-5FZ-P·····2 jeux (avec réf. du bouchon)
→L'astérisque désigne le symbole de l'assemblage. Ajoutez-le à la référence de l'électrodistributeur, etc.

· Pour la disposition des distributeurs, le distributeur le plus près du côté D est considéré comme étant la 1ère station.
· Sous la référence de l'embase multiple, indiquez les distributeurs à monter dans l'ordre depuis la 1ère station comme le montre la figure ci-dessus. Si la disposition est trop compliquée, servez-vous d'une fiche de configuration de l'embase pour spécifier les détails.

Pour passer commande des électrodistributeurs (2x2/2 avec limiteur)

SJ3A6 □ – 5 □ F Z □ – □ P

❶ ❷ ❸ ❹ ❺ ❻ ❼ ❽

❶ Type de bobine

—	Standard
T	Avec circuit d'économie d'énergie (Modèle à service continu)

∗ Assurez-vous de sélectionner « avec circuit d'économie d'énergie » lorsque le distributeur doit être activé en continu sur de longues périodes.

❷ Tension nominale

5	24 VDC
6	12 VDC

❸ Caractéristiques communes

—	Commun positif
N	Commun négatif

❹ Connexion du connecteur

F : Pour câblage centralisé
Modèle filaire

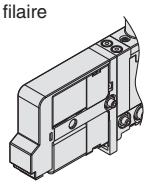

❺ Visualisation et protection de circuit

Z	Avec visualisation et protection de circuit

❻ Commande manuelle

— : Modèle à poussoir non verrouillable

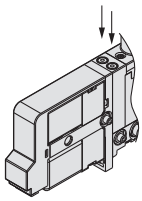

D : Modèle à poussoir verrouillable

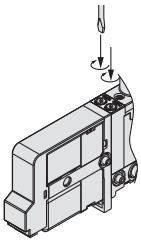

∗ Commande manuelle avec verrouillage non coulissant fournie.

❼ Utilisation de la vis

— : Manuel

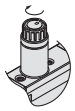

D : Modèle verrouillable

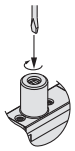

∗ Réglez le couple d'utilisation à 0.3 N·m max.

❽ Orifice PS pour la détection

— : M5 x 0.8

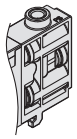

P : avec bouchon (M-5P)

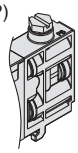

∗ Lorsque vous montez un capteur de pression etc., sélectionnez « — ».

∗ Il n'y a pas de mécanisme de verrouillage pour l'électrodistributeur 2x2/2 avec limiteur.

⚠ Classe de protection classe Ⅲ (Marque :)

Dimensions

SS3J3-V60 P□D / JD / FD / S□□D / S6B□D $\frac{1}{2}$-Stations U/D/B

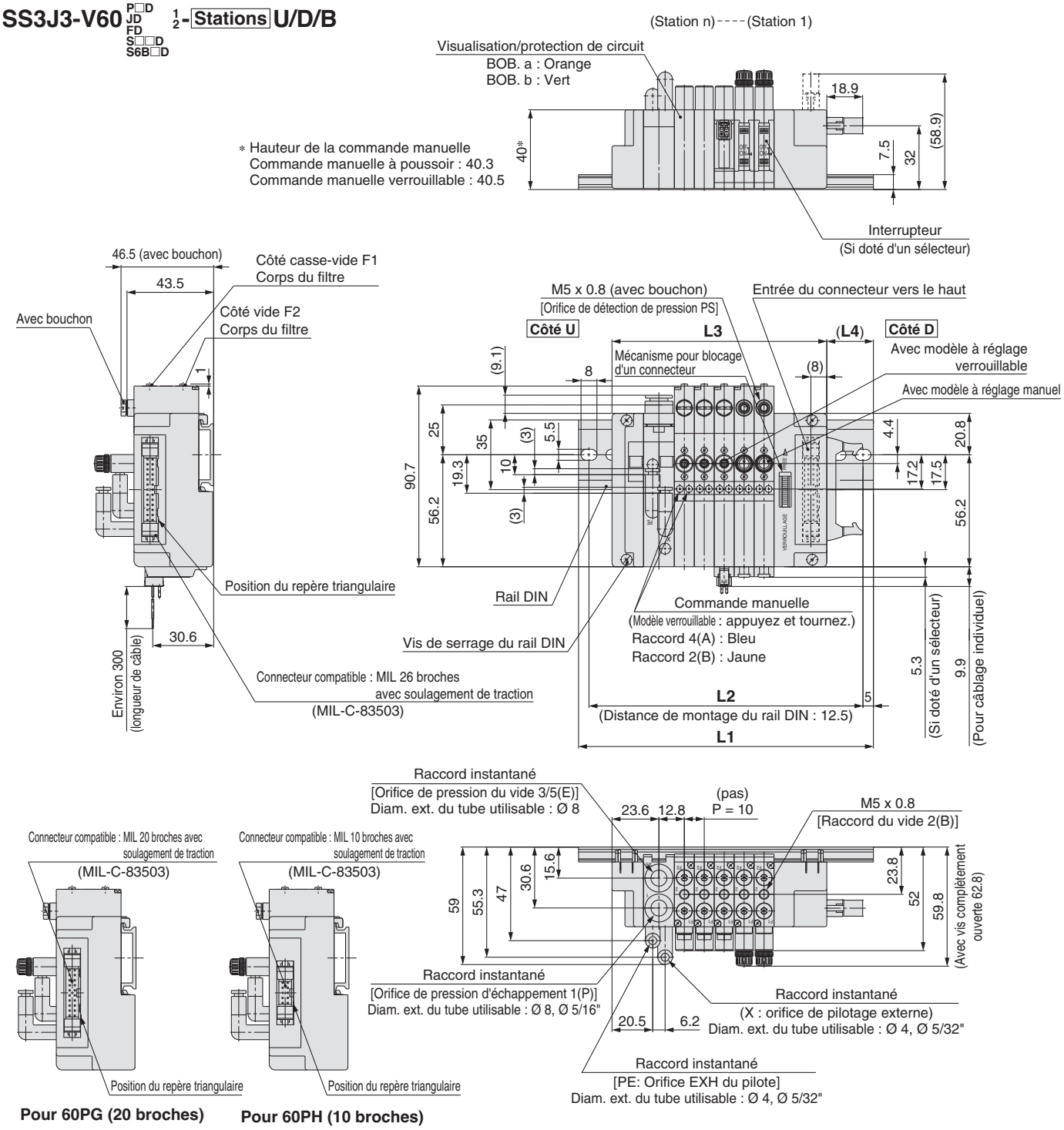

Puisque les dimensions du rail DIN sont identiques à celles de la série SS5J3-60□. reportez-vous aux pages suivantes.

Pour connecteur sub D : Page 41, 42
Pour câble plat : Page 52, 53
Pour câblage en série EX180 : Page 69, 70
Pour câblage en série EX510 : Page 83, 84

SS3J3-V60L$^{P}_{F}$D$^{1}_{2}$-□ Connexion du câble

Modèle à câblage individuel non embrochable

Distributeur de vide avec casse vide et limiteur

Série SJ3A6

RoHS

Il n'est pas possible de passer une commande avec uniquement la réf. de l'embase. Assurez-vous de commander les électrodistributeurs pour le montage en même temps en vous référant à l'exemple de commande.

Pour passer commande

●Embase à câblage individuel

SS3J3 − V 60 − 05 U ☐ ☐

❶ ❷ ❸ ❹ ❺

❶ Distributeur de vide avec casse vide et limiteur

❷ Stations de distributeurs

Symbole	Stations
01	1 station
⋮	⋮
20	20 stations

∗ Ce nombre inclut l'ensemble bloc d'obturation.

❸ Position de montage du bloc SUP/EXH

U	Côté U
D	Côté D
B	Deux côtés
M∗1	Caractéristiques spéciales

∗1 Indiquez les caractéristiques techniques requises (y compris les raccordements autres que Ø 8) sur la fiche de configuration de l'embase.

❹ Raccord du bloc SUP/EXH

—	L	B
Raccord droit Orifice X, PE : raccord coudé	Raccord coudé (Vers le haut) Orifice X, PE : raccord droit	Raccord coudé (Vers le bas) Orifice X, PE : raccord coudé

∗ Il est inutile de saisir quelque chose lorsque la position de montage du bloc SUP/EXH « M » est sélectionnée. De plus, cette embase est équipée en standard d'un pilotage externe.

❺ Longueur du rail DIN

—	Longueur standard	
2	2 stations	Spécifiez une longueur supérieure à celle du rail standard.
⋮	⋮	
20	10 stations	

∗ Indiquez le nombre de stations de distributeur sans dépasser le nombre maximum.

Pour passer commande des embases multiples

Exemple de commande (SS3J3-V60-☐)

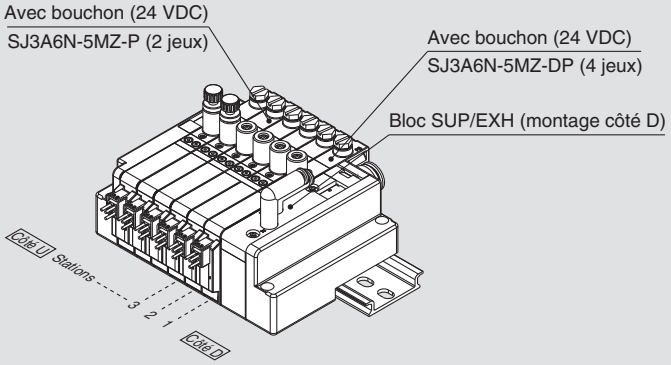

SS3J3-V60-06D ·····1 jeu (réf. embase)
∗ SJ3A6N-5MZ-DP·····4 jeux (avec réf. du bouchon)
∗ SJ3A6N-5MZ-P ·····2 jeux (avec réf. du bouchon)
→L'astérisque désigne le symbole de l'assemblage. Ajoutez-le à la référence de l'électrodistributeur, etc.

· Pour la disposition des distributeurs, le distributeur le plus près du côté D est considéré comme étant la 1ère station.
· Sous la référence de l'embase multiple, indiquez les distributeurs à monter dans l'ordre depuis la 1ère station comme le montre la figure ci-dessus. Si la disposition est trop compliquée, servez-vous d'une fiche de configuration de l'embase pour spécifier les détails.

Pour passer commande des électrodistributeurs (2x2/2 avec limiteur)

SJ3A6 ❶ N ❷ – 5 ❸ ❹ M ❺ Z ❻ ❼ – ❽ P ❾

❶ Type de bobine

—	Standard
T	Avec circuit d'économie d'énergie (Modèle à service continu)

∗ Assurez-vous de sélectionner « avec circuit d'économie d'énergie » lorsque le distributeur doit être activé en continu sur de longues périodes.

❷ Pour modèle non embrochable uniquement

❸ Tension nominale

5	24 VDC
6	12 VDC

❹ Caractéristiques communes

—	Commun positif
N	Commun négatif

❺ Connexion du connecteur

M : Câblage individuel, avec câble Longueur 300 mm

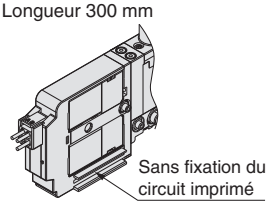

MN : Câblage individuel, sans câble (connecteur, support)

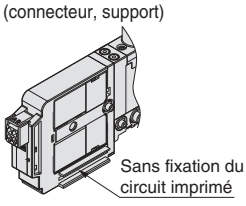

MO : Câblage individuel, sans connecteur

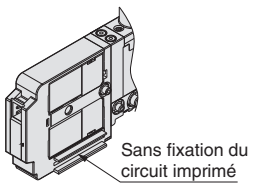

∗ Pour commander un bloc connecteur séparément, reportez-vous aux pages 144 et 145.

❻ Avec visualisation et protection de circuit

❼ Commande manuelle

— : Modèle à poussoir non verrouillable

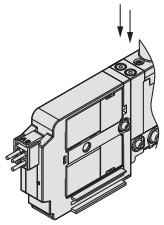

D : Modèle à poussoir verrouillable

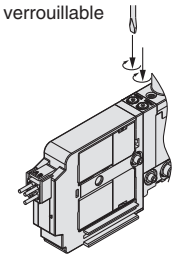

∗ Commande manuelle avec verrouillage non coulissant fournie.

❽ Utilisation de la vis

— : Manuel

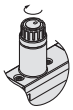

D : Modèle verrouillable

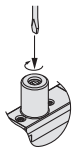

∗ Réglez le couple d'utilisation à 0.3 N·m max.

❾ Orifice PS pour la détection

— : M5 x 0.8

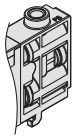

P : avec bouchon (M-5P)

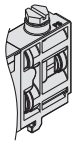

∗ Lorsque vous montez un capteur de pression etc., sélectionnez « — ».

⚠ Classe de protection classe Ⅲ (Marque :)

Dimensions

SS3J3-V60-Stations U/D/B

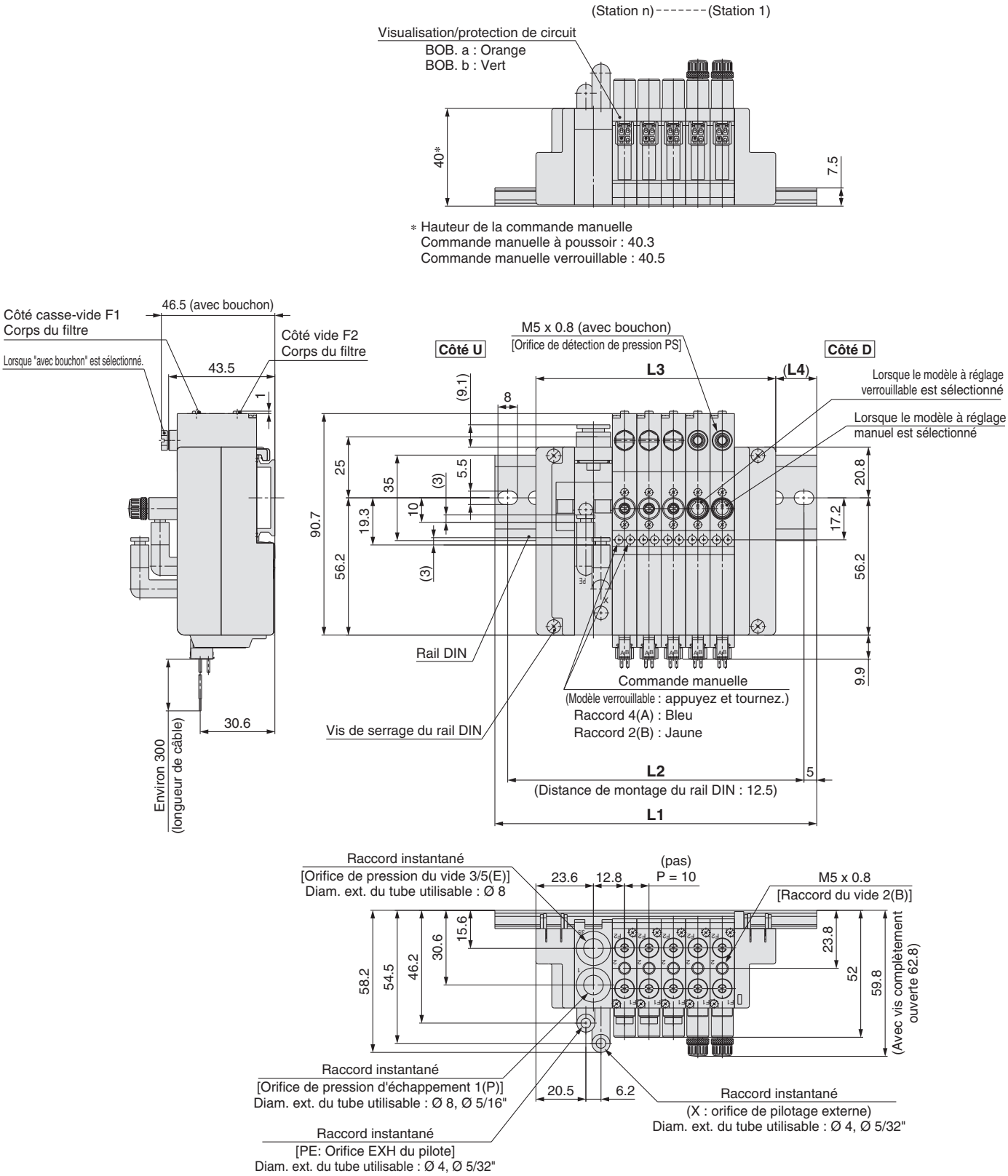

Puisque les dimensions du rail DIN sont identiques à celles de la série SS5J3-60-□ reportez-vous aux pages 99 et 100.

Vue éclatée de l'embase

Modèle à connectique embrochable/câblage individuel

Embase type V60P (distributeur de vide avec casse vide et limiteur)

∗ Reportez-vous à « Comment augmenter le nombre de stations d'embase » à la page 66.

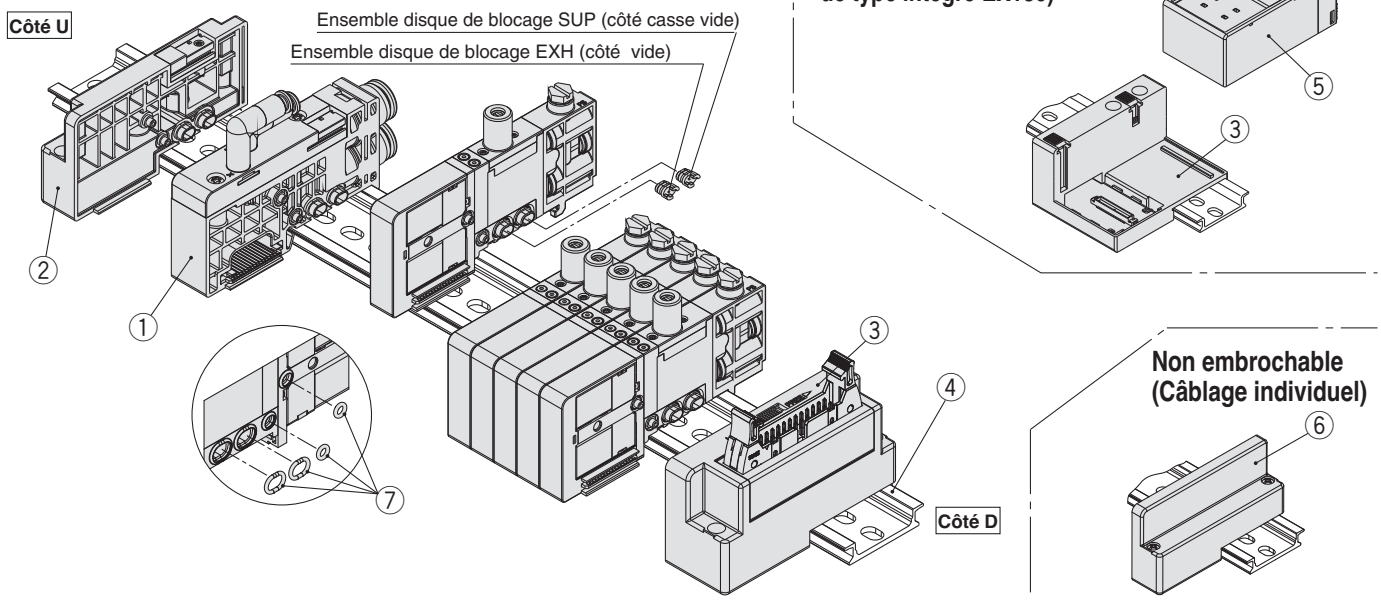

Composants : enfichable (type de connecteur)

N°	Description		Réf.	Note
1∗1	Bloc SUP/EXH	Pilotage externe	SJ3000-50-1AR-□□-N (Orifice X, PE : taille en mm Ø 4 taille en pouces Ø 5/32")	(Taille en mm) C6 : avec raccord instantané Ø 6 (droit) C8 : avec raccord instantané Ø 8 (droit) L6 : avec raccord instantané Ø 6 (coudé vers le haut) L8 : avec raccord instantané Ø 8 (coudé vers le haut) B6 : avec raccord instantané Ø 6 (coudé vers le bas) B8 : avec raccord instantané Ø 8 (coudé vers le bas) (Taille en pouces) N7 : avec raccord instantané 1/4" (droit) N9 : avec raccord instantané 5/16" (droit)
		Sans circuit de pilotage∗2	SJ3000-50-3A-□□-N	
2∗1	Bloc d'extrémité		SJ3000-53-1A-N	Pour le côté U
3	Bloc connecteur		SJ3000-42-□A-□	Reportez-vous aux réf. du bloc connecteur indiquées ci-dessous.
4	Rail DIN		VZ1000-11-1-□	Reportez-vous à la page 106.
5	Unité SI		EX180-□□	Reportez-vous aux réf. de l'unité SI à la page 45.
7	Joint torique pour connexion du distributeur∗3		SJ3000-96-1A	La réf. indiquée à gauche comprend des pièces pour 5 unités. (10 pcs. chaque pour les orifices P et E et pour les orifices X et PE)

Réf. du bloc connecteur

Caractéristiques du connecteur	Position de montage	Réf.	Note
Pour connecteur sub-D (fixation de verrouillage : filetage en mm)	Côté D	SJ3000-42-1A-□	□ : 1 (connecteur vers le haut) □ : 2 (connecteur latéral)
Pour connecteur sub-D (fixation de verrouillage : uni-filetage)		SJ3000-42-1AU-□	
Pour câble plat 26 broches		SJ3000-42-2A-□	
Pour câble plat 20 broches		SJ3000-42-3A-□	
Pour câble plat 10 broches		SJ3000-42-4A-□	
Pour câblage en série EX180∗4		SJ3000-42-20A	
Pour câblage en série EX510∗4		SJ3000-42-3A-2	

∗4 Unité SI non incluse.

Composants : non embrochable (câblage individuel)

N°	Description		Réf.	Note
1∗1	Bloc SUP/EXH	Pilotage externe	SJ3000-50-5AR-□□-N (Orifice X, PE : taille en mm Ø 4 taille en pouces Ø 5/32")	(Taille en mm) C6 : avec raccord instantané Ø 6 (droit) C8 : avec raccord instantané Ø 8 (droit) L6 : avec raccord instantané Ø 6 (coudé vers le haut) L8 : avec raccord instantané Ø 8 (coudé vers le haut) B6 : avec raccord instantané Ø 6 (coudé vers le bas) B8 : avec raccord instantané Ø 8 (coudé vers le bas) (Taille en pouces) N7 : avec raccord instantané 1/4" (droit) N9 : avec raccord instantané 5/16" (droit)
		Pour différentes pressions∗2	SJ3000-50-6A-□□-N	
2∗1	Bloc d'extrémité		SJ3000-53-1A-N	Pour le côté U
4	Rail DIN		VZ1000-11-1-□	Reportez-vous à la page 106.
6	Bloc d'extrémité		SJ3000-53-2A	Pour le côté D
7	Joint torique pour connexion du distributeur∗3		SJ3000-96-1A	La réf. indiquée à gauche comprend des pièces pour 5 unités. (10 pcs. chaque pour les orifices P et E et pour les orifices X et PE)

∗1 Pour la série SJ3A6, les mécanismes de verrouillage du distributeur ne sont pas disponibles.
∗2 Les distributeurs ne pouvant pas être utilisés uniquement avec le bloc SUP/EXH sans circuit de pilotage seul, combinez-les avec le bloc SUP/EXH à pilotage externe.
∗3 Compris avec les distributeurs, les ensembles bloc SUP/EXH, et les ensembles bloc connecteur
∗ Reportez-vous à la page 103 pour l'ensemble disque de blocage SUP/EXH et la méthode de manipulation des pièces à différentes pressions.

Modèle à connectique filaire

Embase type V60LP
(distributeur de vide avec casse vide et limiteur)

∗ Reportez-vous à « Comment augmenter le nombre de stations d'embase » à la page 91.

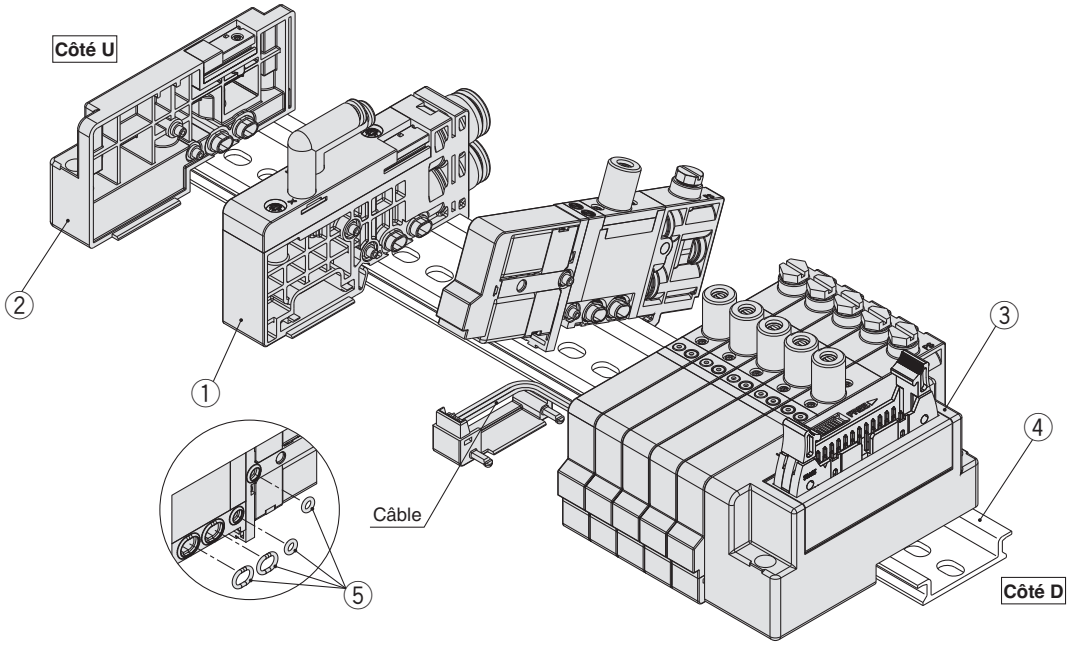

Composants : enfichable (type de câble)

N°	Description		Réf.	Note
1∗1	Bloc SUP/EXH	Pilotage externe	SJ3000-50-5AR-□□-N (Orifice X, PE : taille en mm Ø 4 taille en pouces Ø 5/32")	(Taille en mm) C6 : avec raccord instantané Ø 6 (droit) C8 : avec raccord instantané Ø 8 (droit) L6 : avec raccord instantané Ø 6 (coudé vers le haut) L8 : avec raccord instantané Ø 8 (coudé vers le haut) B6 : avec raccord instantané Ø 6 (coudé vers le bas) B8 : avec raccord instantané Ø 8 (coudé vers le bas) (Taille en pouces) N7 : raccord instantané 1/4" (droit) N9 : raccord instantané 5/16" (droit)
		Sans circuit de pilotage∗2	SJ3000-50-6A-□□-N	
2∗1	Bloc d'extrémité		SJ3000-53-1A-N	
3	Bloc connecteur		SJ3000-42-□A-□	Reportez-vous aux réf. du bloc connecteur indiquées ci-dessous.
4	Rail DIN		VZ1000-11-1-□	Reportez-vous à la page 106.
5	Joint torique pour connexion du distributeur∗3		SJ3000-96-1A	La réf. indiquée à gauche comprend des pièces pour 5 unités. (10 pcs. chaque pour les orifices P et E et pour les orifices X et PE)

∗1 Pour la série SJ3A6, les mécanismes de verrouillage du distributeur ne sont pas disponibles.
∗2 Les distributeurs ne pouvant pas être utilisés uniquement avec le bloc SUP/EXH sans circuit de pilotage seul, combinez-les avec le bloc SUP/EXH à pilotage externe.
∗3 Compris avec les distributeurs, les ensembles bloc SUP/EXH, et les ensembles bloc connecteur
∗ Reportez-vous à la page 103 pour l'ensemble disque de blocage SUP/EXH et la méthode de manipulation des pièces à différentes pressions.

●Bloc connecteur

SJ3000−42−□A□−□−05

❶ ❷ ❸ ❹

❶ Type de connecteur

7	Connecteur sub-D
8	Câble plat 26 broches
9	Câble plat 20 broches
10	Câble plat 10 broches

∗ Toutes les positions de montage du bloc connecteur sont sur le côté D.
∗ Le bloc connecteur inclut les câbles nécessaires pour le nombre de stations.

❷ Fixation de verrouillage

—	Filetage en mm
U	Uni-filetage

∗ Connecteur sub-D uniquement

❸ Sens de connexion du connecteur

1	Vers le haut
2	Latéral

❹ Stations de distributeur

02 à 10	Connecteur sub-D
02 à 10	Câble plat 26 broches
02 à 09	Câble plat 20 broches
02 à 04	Câble plat 10 broches

Précautions spécifiques au produit 1

Veuillez lire ces consignes avant d'utiliser les produits. Reportez-vous à la couverture arrière pour les consignes de sécurité. Pour connaître les précautions relatives aux électrodistributeurs à 3/4/5 voies, consultez les « Précautions d'utilisation des produits SMC » et le « Manuel d'utilisation » sur le site Internet de SMC, https://www.smc.eu

Fonctionnement de la commande manuelle

⚠Attention

Pour le fonctionnement de la commande manuelle, déplacez l'interrupteur de commande manuelle dans une position où l'on peut voir les lettres A et B. [Le interrupteur de commande manuelle déverrouille l'état (voir la figure ci-dessous)] Une utilisation avec l'interrupteur de commande manuelle dans un état verrouillé peut endommager la commande manuelle et provoquer une fuite d'air. Ainsi, avant utilisation, assurez-vous de déverrouiller l'interrupteur de commande manuelle. Après le fonctionnement de la commande manuelle, verrouillez l'interrupteur manuel pour l'utilisation (lorsque la commande manuelle du modèle à poussoir verrouillable est bloquée, un interrupteur de commande manuelle ne peut pas être verrouillé).

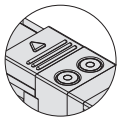

Interrupteur de commande manuelle

Interrupteur de commande manuelle état déverrouillé

Sens de coulissement du mécanisme de commande manuelle

Commande manuelle

⚠Attention

Si la commande manuelle est utilisée, l'équipement connecté s'active. Garantissez la sécurité avant toute utilisation.

■Modèle à poussoir non verrouillable

Appuyez dans le sens de la flèche.

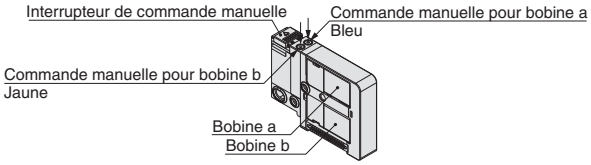

■Modèle à poussoir verrouillable

Tout en appuyant, tournez dans le sens de la flèche (90° dans le sens horaire). S'il n'est pas tourné, il peut être utilisé de la même manière que le modèle à poussoir non verrouillable.

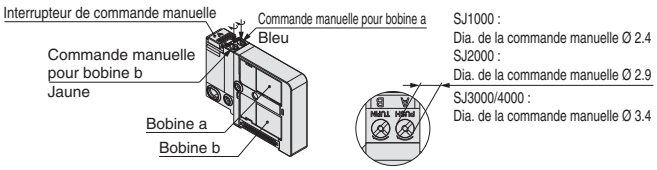

Vue agrandie de la partie de la commande manuelle

■Modèle à verrouillage coulissant (commande manuelle)

Faites coulisser la commande manuelle jusqu'au côté ON dans le sens de la flèche. La commande manuelle est alors verrouillée. Pour déverrouiller la commande manuelle, coulissez-la vers le côté OFF dans le sens de la flèche.

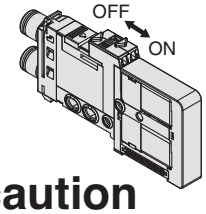

Vue agrandie de la partie de la commande manuelle

⚠Précaution

Si vous faites fonctionner le type D avec un tournevis, employez en douceur un tournevis d'horloger. [Couple : en-dessous de 0.05 N·m] Lorsque vous verrouillez la commande manuelle du type D, assurez-vous de l'enfoncer avant de tourner. [Charge : 10 N max.] Tourner sans enfoncer peut endommager la commande manuelle et causer des problèmes comme une fuite d'air, etc.

Distributeur avec interrupteur

⚠Attention

Pour mettre le distributeur sur OFF avec l'interrupteur, mettez celui-ci sur la position de verrouillage du distributeur. Si l'interrupteur se trouve sur une position incorrecte et s'active, l'équipement connecté au distributeur pourrait s'actionner.
De plus, si l'interrupteur est désactivé sur le distributeur à l'état d'activation, soyez vigilant car les actionneurs connectés à un électrodistributeur monostable, un distributeur 4/3 ou un distributeur 3 positions fonctionneront.

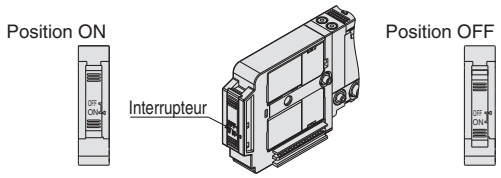

Fonctionnement normal : le distributeur s'active en fonction des signaux électriques envoyés par le connecteur à l'embase.

La bobine du distributeur continue à rester inactive même si le connecteur envoie un signal électrique à l'embase.

Schéma du circuit électrique
(avec commun positif, visualisation et protection de circuit)

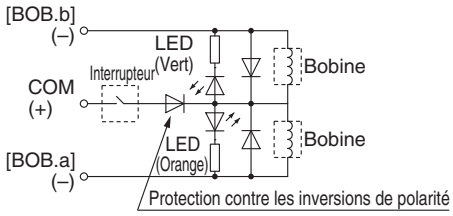

(avec commun négatif, visualisation et protection de circuit)

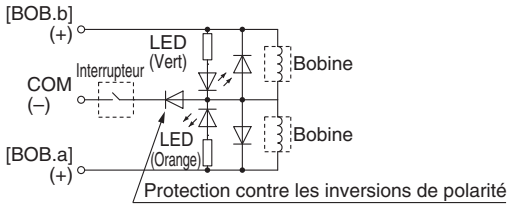

Type de clapet antiretour de contre-pression intégré

⚠Précaution

1. Les distributeurs avec clapet antiretour de contre-pression intégré protègent la contre-pression à l'intérieur d'un distributeur. C'est pourquoi vous devez faire attention à ce que les distributeurs à pilotage externe ne soient pas pressurisés à partir de l'orifice d'échappement [3/5(E)].
   En comparaison avec les types n'intégrant pas le clapet antiretour, la valeur C des caractéristiques de débit (conductance sonique) descend. Pour plus de détails, veuillez contacter SMC.
2. Ne changez pas de vanne lorsque l'orifice A ou B est ouvert à l'atmosphère, ou lorsque les actionneurs et l'équipement pneumatique sont en fonctionnement. Le joint de prévention de la contre-pression peut se détacher, ce qui peut provoquer des fuites d'air ou des dysfonctionnements. Faites preuve de prudence, en particulier lorsque vous effectuez une opération d'essai ou des travaux de maintenance.

Papillon des gaz d'échappement

⚠Précaution

Le distributeur pilote et le distributeur principal de la série SJ partagent un échappement commun à l'intérieur du distributeur. Par conséquent, ne bouchez pas l'orifice d'échappement lorsque vous arrangez le raccordement.

Précautions spécifiques au produit 2

Veuillez lire ces consignes avant d'utiliser les produits. Reportez-vous à la couverture arrière pour les consignes de sécurité. Pour connaître les précautions relatives aux électrodistributeurs à 3/4/5 voies, consultez les « Précautions d'utilisation des produits SMC » et le « Manuel d'utilisation » sur le site Internet de SMC, https://www.smc.eu

Utilisé comme distributeur 3/2

⚠ Précaution

■Lors de l'utilisation d'un électrodistributeur 4/2 comme un distributeur 3/2

La série SJ1000/2000/3000/4000 peut s'utiliser comme un distributeur 3/2 normalement fermés (N.F.) ou normalement ouverts (N.O.) en obturant l'un des orifices 4 (A) ou 2(B) du distributeur avec un bouchon. Cependant, ils doivent être utilisés avec l'orifice d'échappement ouvert. Cela peut être pratique lorsqu'un électrodistributeur bistable 3/2 est nécessaire.

Position du bouchon		Orifice 2(B)	Orifice 4(A)
Action		N.F.	N.O.
Nombre de bobines	Monostable	(A)4 2(B) (R1)5 1 3(R2) (P)	(A)4 2(B) (R1)5 1 3(R2) (P)
	Bistable	(A)4 2(B) (R1)5 1 3(R2) (P)	(A)4 2(B) (R1)5 1 3(R2) (P)

Visualisation et protection de circuit

⚠ Précaution

■Type non polarisé

Électrodistributeur monostable

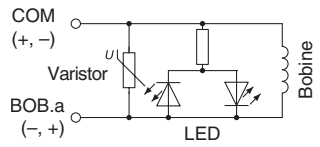

Électrodistributeur bistable, modèle à 3 positions

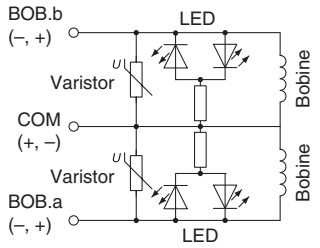

■Commun positif

Électrodistributeur monostable

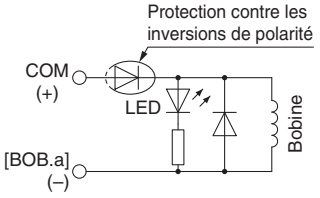

Électrodistributeur bistable, modèle à 3 positions

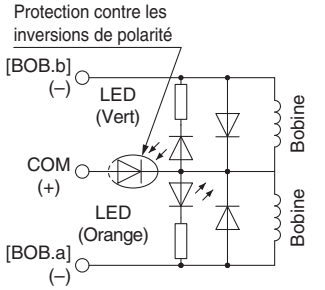

■Commun négatif

Électrodistributeur monostable

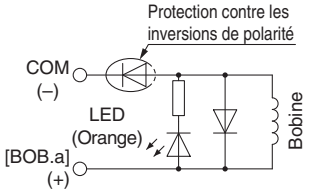

Électrodistributeur bistable, modèle à 3 positions

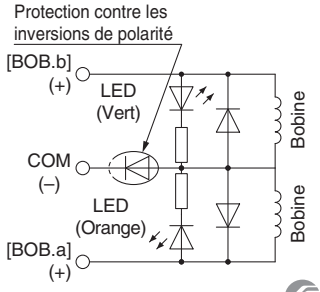

Service continu

⚠ Précaution

Si un distributeur doit être activé de façon continue pendant de longues périodes, l'augmentation de la température causée par la production
de chaleur de la bobine peut faire baisser les performances de l'électrodistributeur, réduire la durée de vie ou avoir des effets négatifs sur l'équipement périphérique. En particulier si au moins trois stations d'embase adjacentes sont activées en continu pendant une période prolongée, ou si les côtés A et B d'un distributeur sont simultanément activés pendant des périodes prolongées, soyez prudents car l'élévation de température est plus prononcée.
Si cela est possible, veillez à sélectionner un distributeur avec circuit d'économie d'énergie.
Si le temps activé de façon continue dépasse trois heures, veuillez contacter SMC.

■Avec circuit d'économie d'énergie

La consommation électrique est réduite d'environ 1/3 (pour SJ3□60T) par rapport au modèle standard par la diminution de la puissance nécessaire pour maintenir le distributeur à l'état activé. (La durée d'activation effective est supérieure à 67 ms pour 24 Vcc.)

Schéma du circuit électrique (avec circuit d'économie d'énergie)
Dans le cas du commun positif, électrodistributeur monostable

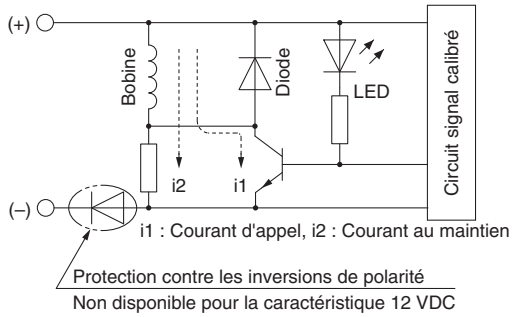

Dans le cas du commun négatif, électrodistributeur monostable

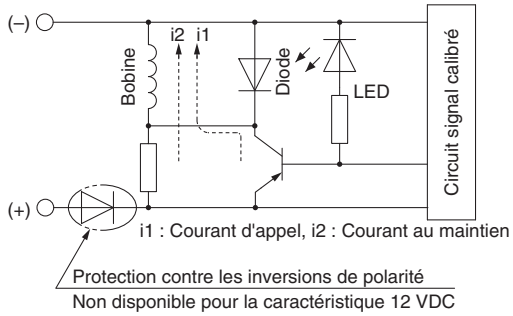

Produit approuvé UL

⚠ Précaution

Lorsque la conformité à la norme UL est requise, le produit doit être utilisé avec une alimentation de classe 2 UL1310.

Le produit est un produit approuvé UL uniquement s'il possède un marquage sur le corps. c UL us

Précautions spécifiques au produit 3

Veuillez lire ces consignes avant d'utiliser les produits. Reportez-vous à la couverture arrière pour les consignes de sécurité. Pour connaître les précautions relatives aux électrodistributeurs à 3/4/5 voies, consultez les « Précautions d'utilisation des produits SMC » et le « Manuel d'utilisation » sur le site Internet de SMC, https://www.smc.eu

Principe de fonctionnement

Le circuit indiqué à la page 139 réduit la consommation électrique lors du maintien afin d'économiser de l'énergie. Reportez-vous au schéma des courbes de puissance électrique ci-dessous.

Courbe de puissance électrique du modèle économe en énergie (SJ3□60T)

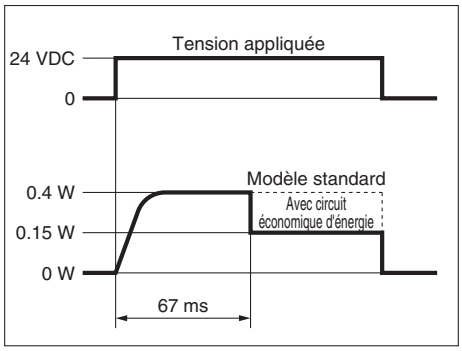

Courbe de puissance électrique du modèle économe en énergie (SJ1□60T, SJ2□60T)

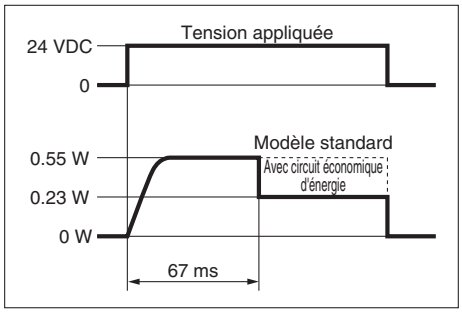

- La caractéristique 12 VDC avec circuit d'économie d'énergie ne dispose pas de protection contre les inversions de polarité Ne vous trompez pas de polarité.
- Puisque la tension chute d'environ 0.5 V en raison du transistor, faites attention à la fluctuation de tension permise. (Pour plus de détails, reportez-vous aux caractéristiques de la bobine de chaque distributeur.)

Mesures de précaution contre les surtensions

■ Intrusion de surtension

Avec les distributeurs non-polarisés, si la charge d'alimentation est interrompue, comme c'est le cas lors d'un arrêt d'urgence, une surtension provenant d'un équipement en charge de haute capacité (en consommation d'énergie) peut se produire et un distributeur alors inactivé peut permuter en activé (voir fig. 1). En installant un disjoncteur pour l'alimentation, utilisez un distributeur polarisé (avec protection contre les inversions de polarité) ou installez une diode de suppression des surtensions entre la ligne COM de l'équipement de charge et la ligne COM de l'équipement de sortie (voir fig. 2).

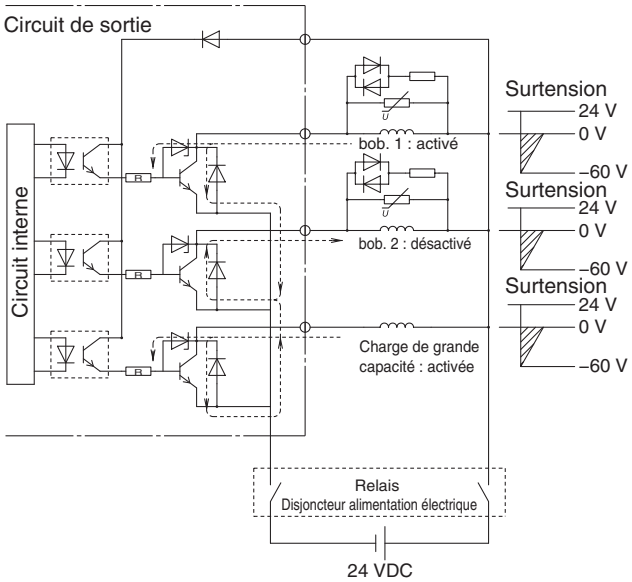

Fig. 1 Exemple de circuit de surtension (exemple de sortie NPN, 24 VDC)

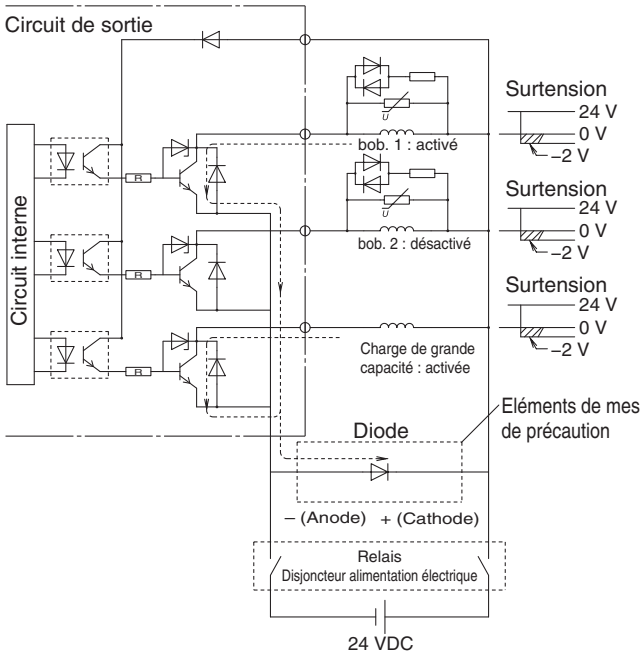

Fig. 2 Exemple de mesure contre les surtensions (exemple de sortie NPN, 24 VDC)

Précautions spécifiques au produit 4

Veuillez lire ces consignes avant d'utiliser les produits. Reportez-vous à la couverture arrière pour les consignes de sécurité. Pour connaître les précautions relatives aux électrodistributeurs à 3/4/5 voies, consultez les « Précautions d'utilisation des produits SMC » et le « Manuel d'utilisation » sur le site Internet de SMC, https://www.smc.eu

Visualisation

⚠ Précaution

Lorsqu'elle est équipée d'un indicateur lumineux et d'une protection de circuit, la fenêtre lumineuse devient orange lorsque la bobine A est activée et verte lorsque la bobine B est activée.

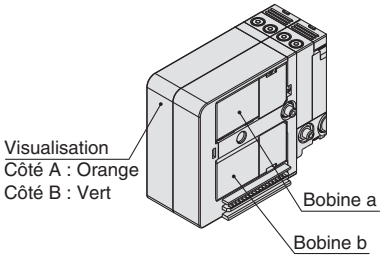

Pour changer le sens de l'entrée du connecteur

⚠ Précaution

Pour changer le sens de l'entrée du connecteur, réglez le mécanisme au-dessus du bloc connecteur sur la position LIBRE, avant de tourner le connecteur. Veillez à régler à nouveau le mécanisme sur la position LOCK avant de connecter le connecteur. (Lorsqu'il est difficile de faire coulisser le mécanisme, déplacez légèrement le connecteur afin qu'il coulisse plus facilement.)
Si une force excessive s'applique sur le connecteur en position VERROU, le bloc connecteur peut être endommagé. Si le connecteur flotte en position LIBRE, le câble, etc. risquent de se casser. Veillez donc à ne pas l'utiliser de cette façon.

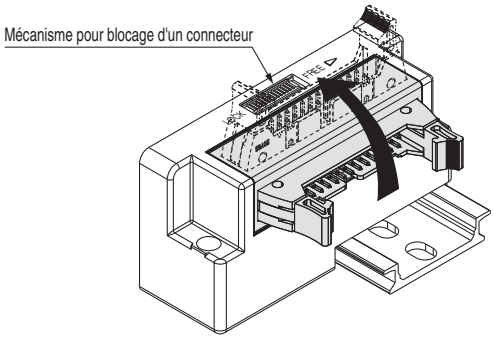

Montage sur embase

Lors de la fixation d'une embase à une surface de montage, etc., avec des vis, si toute la surface inférieure du rail DIN touche la surface de montage sur un montage horizontal, il est possible de l'utiliser en sécurisant simplement les deux extrémités du rail DIN. Toutefois, pour tout autre méthode de montage ou pour face latérale et arrière, etc., fixez le rail DIN avec des vis à des intervalles uniformes en utilisant ce qui suit comme guide : 2 à 5 stations à 2 emplacements, 6 à 10 stations à 3 emplacements, 11 à 15 stations à 4 emplacements, 16 à 20 stations à 5 emplacements, 21 à 25 stations à 6 emplacements, 26 à 30 stations à 7 emplacements et plus de 30 stations à 8 emplacements.
De plus, même dans le cas d'un montage horizontal, si la surface de montage est soumise à des vibrations, etc., prenez des mesures similaires à celles indiquées ci-dessus. Si la fixation est réalisée à un nombre d'emplacements inférieur à celui spécifié, cela peut entraîner une déformation ou une torsion du rail DIN et de l'embase et ainsi causer des problèmes comme une fuite d'air.

Précautions spécifiques au produit 5

Veuillez lire ces consignes avant d'utiliser les produits. Reportez-vous à la couverture arrière pour les consignes de sécurité. Pour connaître les précautions relatives aux électrodistributeurs à 3/4/5 voies, consultez les « Précautions d'utilisation des produits SMC » et le « Manuel d'utilisation » sur le site Internet de SMC, https://www.smc.eu

Remplacement de raccords

⚠ Précaution

En remplaçant l'ensemble raccord d'un distributeur, il est possible de modifier les raccordements 4(A), 2(B), 1(P) et 3/5(E). Retirez l'ensemble raccord après avoir enlevé l'agrafe à l'aide tournevis à lame plate, etc. Pour monter un nouveau raccord, introduisez-le et remettez l'agrafe en place.

<Pour le SJ1000/2000/3000>

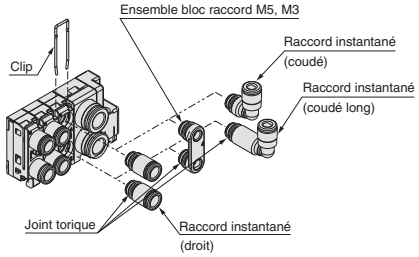

<Pour le SJ4000>

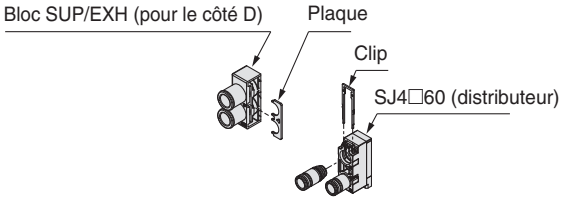

Réf. des ensembles raccords

Taille en mm

Orifice	Raccordement	Réf.
SJ1000 4(A), 2(B)	Raccord instantané Ø 2 (droit)	KQSY10-C2
	Raccord instantané Ø 4 (droit)	KQSY10-C4-X1336
SJ2000 4(A) 2(B)	Raccord instantané Ø 2 (droit)	KJH02-C1
	Raccord instantané Ø 4 (droit)	KJH04-C1
	Raccord instantané Ø 2 (coudé)	KJL02-C1
	Raccord instantané Ø 4 (coudé)	KJL04-C1-N
	Raccord instantané Ø 2 (coudé long)	KJW02-C1
	Raccord instantané Ø 4 (coudé long)	KJW04-C1-N
	Ensemble bloc raccord M3	SJ2000-56-1A
SJ3000 4(A) 2(B)	Raccord instantané Ø 2 (droit)	KJH02-C2
	Raccord instantané Ø 4 (droit)	KJH04-C2
	Raccord instantané Ø 6 (droit)	KJH06-C2
	Raccord instantané Ø 2 (coudé)	KJL02-C2
	Raccord instantané Ø 4 (coudé)	KJL04-C2
	Raccord instantané Ø 6 (coudé)	KJL06-C2-N
	Raccord instantané Ø 2 (coudé long)	KJW02-C2
	Raccord instantané Ø 4 (coudé long)	KJW04-C2
	Raccord instantané Ø 6 (coudé long)	KJW06-C2-N
	Ensemble bloc raccord M5	SJ3000-56-1A
SJ4000 4(A) 2(B)	Raccord instantané Ø 4 (droit)	KQSY30-C4
	Raccord instantané Ø 6 (droit)	KQSY30-C6
	Raccord instantané Ø 8 (droit)	KQSY30-C8
SJ1000 SJ2000 SJ3000 1(P) 3/5(E)	Raccord instantané Ø 6 (droit)	VVQ1000-51A-C6
	Raccord instantané Ø 6 (coudé)	SZ3000-74-1A-L6
	Raccord instantané Ø 6 (coudé long)	SZ3000-74-2A-L6
	Raccord instantané Ø 8 (droit)	VVQ1000-51A-C8
	Raccord instantané Ø 8 (coudé)	SZ3000-74-1A-L8
	Raccord instantané Ø 8 (coudé long)	SZ3000-74-2A-L8
SJ4000 1(P) 3/5(E)	Raccord instantané Ø 8 (droit)	KQSY31-C8
	Raccord instantané Ø 10 (droit)	KQSY31-C10-X1336

Taille en pouces

Orifice	Raccordement	Réf.
SJ2000 4(A) 2(B)	Raccord instantané Ø 1/8" (droit)	KJH01-C1
	Raccord instantané Ø 5/32" (droit)	KJH03-C1
	Raccord instantané Ø 1/8" (coudé)	KJL01-C1
	Raccord instantané Ø 5/32" (coudé)	KJL03-C1
	Raccord instantané Ø 1/8" (coudé long)	KJW01-C1
	Raccord instantané Ø 5/32" (coudé long)	KJW03-C1
SJ3000 4(A) 2(B)	Raccord instantané Ø 1/8" (droit)	KJH01-C2
	Raccord instantané Ø 5/32" (droit)	KJH03-C2
	Raccord instantané Ø 1/4" (droit)	KJH07-C2
	Raccord instantané Ø 1/8" (coudé)	KJL01-C2
	Raccord instantané Ø 5/32" (coudé)	KJL03-C2
	Raccord instantané Ø 1/4" (coudé)	KJL07-C2
	Raccord instantané Ø 1/8" (coudé long)	KJW01-C2
	Raccord instantané Ø 5/32" (coudé long)	KJW03-C2
	Raccord instantané Ø 1/4" (coudé long)	KJW07-C2
1(P) 3/5(E)	Raccord instantané Ø 1/4" (droit)	VVQ1000-51A-N7
	Raccord instantané Ø 5/16" (droit)	VVQ1000-51A-N9

- Pour remplacer le raccordement 1(P) ou 3/5(E) par des raccordements autres que Ø 8 (droit) pour le SJ1000/2000/3000 et Ø 10 (droit) pour le SJ4000, indiquez le changement sur la fiche de configuration de l'embase.
- Veuillez ne pas endommager ou contaminer les joints toriques, cela pourrait provoquer une fuite d'air.
- Lorsqu'un raccord de type droit est retiré du distributeur et que l'agrafe a été enlevée, connectez un tube ou un bouchon (KJP-02, KQ2P-□□) au raccord instantané et tirez tout en maintenant le tube ou le bouchon. S'il est retiré alors que le bouton de déblocage du raccordement est pressé (partie en résine), ce dernier risque d'être endommagé.
- Assurez-vous d'avoir coupé le courant et l'alimentation en air avant le démontage. De plus, comme de l'air peut encore être présent dans l'actionneur, le câblage et l'embase, assurez-vous que l'air a été complètement purgé avant de réaliser une opération.
- Maintenez le corps principal du raccord à la main tout en introduisant un tube dans le raccord de type coudé. Le non-respect de ces consignes peut provoquer une force excessive sur le distributeur ou les raccords et entraîner une fuite d'air ou un dysfonctionnement.
- Chaque réf. d'ensemble raccord contient 1 pc. De plus, lorsque le raccord est construit dans le même sens en utilisant un raccord de type coudé, commandez le raccord de type coudé et/ou de type coudé long. Cependant il n'y a pas d'options de raccord coudé ou en pouces pour la série SJ4000.
- Les raccord instantanés de la série SJ4000 sont disponibles en mm (droit) uniquement.

Réf. des clips

Réf.				Note
SJ1000	**SJ2000**	**SJ3000**	**SJ4000**	
SJ1000-CL-1	SJ2000-CL-1	SJ3000-CL-1	JSY31M-19P-1A	Ces références contiennent 10 pièces.

Précautions spécifiques au produit 6

Veuillez lire ces consignes avant d'utiliser les produits. Reportez-vous à la couverture arrière pour les consignes de sécurité. Pour connaître les précautions relatives aux électrodistributeurs à 3/4/5 voies, consultez les « Précautions d'utilisation des produits SMC » et le « Manuel d'utilisation » sur le site Internet de SMC, https://www.smc.eu

Raccords instantanés

⚠ Précaution

L'intervalle entre les orifices de la série SJ (A, B, etc.) a été réglé en fonction des raccords instantanés de la série KJ. Par conséquent, lors de l'utilisation de raccords avec un bloc de raccords M3 ou M5, des interférences entre les raccords peuvent survenir, en fonction du modèle et de la taille, veuillez les utiliser après avoir vérifié les dimensions dans le catalogue du raccord à utiliser.

1. Montage/démontage du tube avec raccords instantanés

1) Fixation du tube
   (1) Prenez un tube conforme et coupez-le à angle droit. Pour couper les tubes, utiliser un coupe-tube TK-1, 2 ou 3. N'utilisez pas de tenailles, pinces ou ciseaux, etc. Si la découpe est effectuée avec des outils autres que des coupe-tubes, le tube peut être coupé en diagonale ou s'aplatir, etc., ce qui rend impossible une installation sûre et entraîne des problèmes tels que l'arrachement du tube après l'installation ou une fuite d'air.
   Utilisez un tube un peu plus long que nécessaire.
   (2) Saisissez le tube, poussez-le lentement et avec précaution, introduisez-le complètement dans le raccord.
   (3) Une fois introduit, tirez légèrement pour vous assurer qu'il est parfaitement fixé. S'il n'est pas parfaitement maintenu, il pourrait s'arracher ou présenter des fuites.
2) Détachement du tube
   (1) Les orifices 4(A) et 2(B) utilisent la série KJ, si bien que le tube peut être retiré en appuyant sur une partie du bouton de déblocage. Toutefois, pour les orifices 1(P) et 3/5(E), appuyez sur la collerette de déblocage de la même manière que précédemment.
   (2) Tirez sur le tube tout en appuyant sur le bouton de déblocage afin d'éviter qu'il ne se détache pas. Si vous n'appuyez pas suffisamment sur le bouton de déblocage, le tube est pincé et l'extraction pourrait s'avérer difficile.
   (3) Si le tube usagé doit être réutilisé, coupez le segment qui a été endommagé avant de le réinstaller. Si la partie endommagée du tube est utilisée comme tel, des problèmes peuvent survenir, comme des fuites d'air ou des difficultés à enlever le tube.

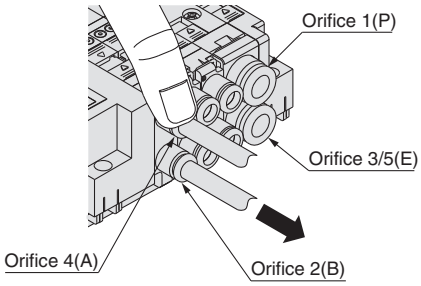

Maintenez le bouton de déblocage avec un doigt ou un outil, comme indiqué sur le schéma, et tirez dans le sens de la flèche.

Tubes d'autres marques

⚠ Précaution

1. En utilisant des tubes de marques autres que SMC, vérifiez que les caractéristiques suivantes sont satisfaites en ce qui concerne la tolérance du diamètre extérieur du tube.

1) Tube nylon ±0.1 mm
2) Tube nylon souple ±0.1 mm
3) Tube polyuréthane +0.15 mm, -0.2 mm

N'utilisez pas de tubes ne respectant pas les spécifications de diamètre extérieur. Il peut s'avérer impossible de les raccorder, ou ils peuvent provoquer des problèmes tels qu'une fuite d'air ou une extraction du tube après la connexion.

Utilisation d'un connecteur enfichable

⚠ Précaution

Lors de l'insertion et de l'extraction d'un connecteur, coupez d'abord l'alimentation électrique et l'alimentation en air.
De même, sertissez fermement les câbles et les cosses.

1. Fixation/extraction du connecteur

- Pour fixer un connecteur, maintenez le levier et le connecteur entre vos doigts et insérez-le tout droit dans les broches du distributeur de manière à ce que le cliquet du levier soit introduit dans la rainure et se bloque.
- Pour extraire un connecteur, faites sortir le cliquet de la rainure en poussant le levier vers le bas avec votre pouce, puis tirez le connecteur vers l'extérieur.

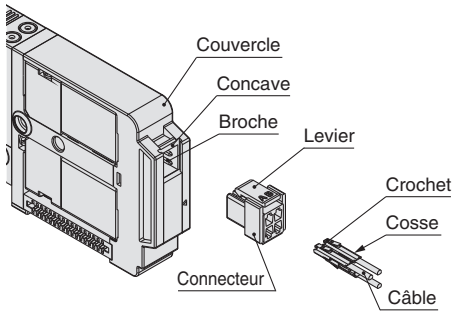

2. Sertissage du câble et des cosses

Laissez à découvert 3.2 à 3.7 mm à l'extrémité du câble, introduisez les fils avec soin dans une cosse et sertissez-les à l'aide d'un outil prévu à cet effet. Veillez à ce que la gaine du câble ne soit pas prise dans le sertissage. (Contactez SMC pour les outils spécifiques de sertissage.)

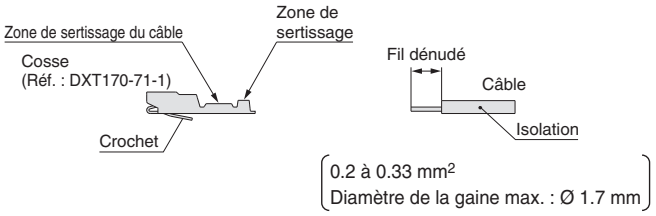

Précautions spécifiques au produit 7

Veuillez lire ces consignes avant d'utiliser les produits. Reportez-vous à la couverture arrière pour les consignes de sécurité. Pour connaître les précautions relatives aux électrodistributeurs à 3/4/5 voies, consultez les « Précautions d'utilisation des produits SMC » et le « Manuel d'utilisation » sur le site Internet de SMC, https://www.smc.eu

Utilisation d'un connecteur enfichable

⚠ Précaution

3. Câbles avec fixation/extraction de cosse

- **Fixation**

  Insérez les cosses à l'intérieur des orifices carrés du connecteur (indications A, B, C, et N) et enfoncez-les complètement jusqu'à ce qu'elles se bloquent par accrochage dans les sièges du connecteur. (Lorsqu'elles sont complètement enfoncées, leurs crochets s'ouvrent et elles se bloquent automatiquement.) Vérifiez ensuite si elles sont bloquées en tirant légèrement les câbles.

- **Extraction**

  Pour extraire une cosse d'un connecteur, tirez le câble tout en exerçant une pression sur le crochet de la cosse à l'aide d'une tige à pointe fine d'environ 1 mm. Si la cosse doit être réutilisée, ouvrez d'abord le crochet vers l'extérieur.

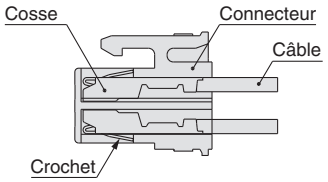

<Commun positif>

Électrodistributeur monostable

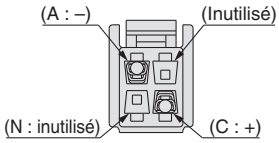

Électrodistributeur bistable

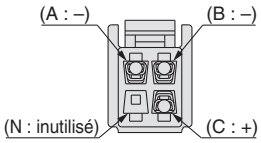

<Commun négatif>

Électrodistributeur monostable

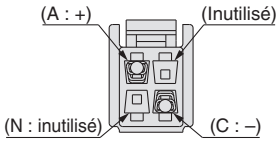

Électrodistributeur bistable

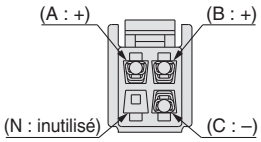

Longueur du câble du connecteur enfichable

⚠ Précaution

Les câbles du connecteur enfichable ont une longueur standard de 300 mm, cependant, les longueurs suivantes sont également disponibles.

Réf. du bloc connecteur

Électrodistributeur monostable	Électrodistributeur bistable, modèle à 3 positions, modèle à 4 positions
SJ3000-46-S-□ (pour commun positif)	**SJ3000-46-D-□** (pour commun positif)
SJ3000-47-S-□ (pour commun négatif)	**SJ3000-47-D-□** (pour commun négatif)

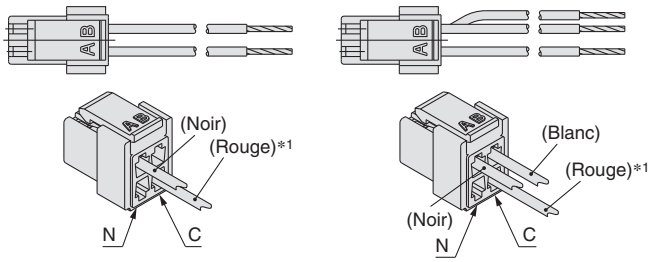

*1 En cas de commun négatif, le câble rouge devient jaune.

Pour électrodistributeur monostable : SJ3000-46-S-□

Pour électrodistributeur bistable
Pour modèle à 3 positions
Pour modèle 4 positions
SJ3000-46-D-□

Caractéristiques communes

46	Pour commun positif
47	Pour commun négatif

Longueur de câble

—	300 mm
6	600 mm
10	1000 mm
15	1500 mm
20	2000 mm
25	2500 mm
30	3000 mm
50	5000 mm

Pour électrodistributeur monostable
Sans câble : SJ3000-46-S-N (commun positif/négatif)
(Connecteur, cosse x 2 pcs. uniquement)

Pour électrodistributeur bistable
Sans câble : SJ3000-46-D-N (commun positif/négatif)
(Connecteur, cosse x 3 pcs. uniquement)

Pour passer commande

Commandez la référence du bloc connecteur avec la référence de l'électrodistributeur sans connecteur.
(Exemple) Pour le longueur de câble de 2000 mm et un commun positif
SJ3160-5MOZ-C6
SJ3000-46-S-20

Bloc connecteur pour embases (pour liaison commune)

⚠ Précaution

Utiliser le bloc connecteur (liaison commune) pour les électrodistributeurs installés dans l'embase réduit les travaux de câblage car les liaisons câblées de tous les électrodistributeurs sont intégrées dans un seul câble.

Précautions spécifiques au produit 8

Veuillez lire ces consignes avant d'utiliser les produits. Reportez-vous à la couverture arrière pour les consignes de sécurité. Pour connaître les précautions relatives aux électrodistributeurs à 3/4/5 voies, consultez les « Précautions d'utilisation des produits SMC » et le « Manuel d'utilisation » sur le site Internet de SMC, https://www.smc.eu

Réf. du bloc connecteur (pour liaison commune)

Électrodistributeur monostable	Électrodistributeur bistable, modèle à 3 positions, modèle à 4 positions
SJ3000-46-SC-□ (pour commun positif)	**SJ3000-46-DC-□** (pour commun positif)
SJ3000-47-SC-□ (pour commun négatif)	**SJ3000-47-DC-□** (pour commun négatif)

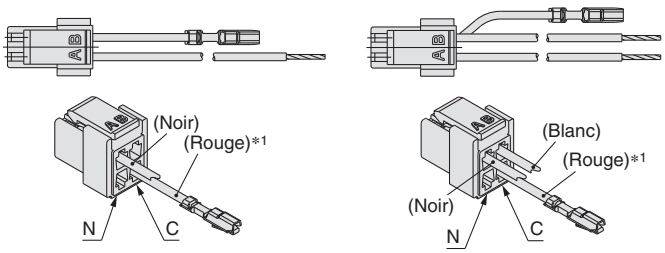

*1 En cas de commun négatif, le câble rouge devient jaune.

Pour électrodistributeur monostable : SJ3000-46-SC-□

Pour électrodistributeur bistable
Pour modèle à 3 positions SJ3000-46-DC-□
Pour modèle 4 positions

Caractéristiques communes

46	Pour commun positif
47	Pour commun négatif

Longueur de câble

—	300 mm
6	600 mm
10	1000 mm
15	1500 mm
20	2000 mm
25	2500 mm
30	3000 mm
50	5000 mm

Pour liaison commune

Pour passer commande

Indiquez la réf. du bloc connecteur pour l'embase et l'électrodistributeur.
Si la configuration est trop compliquée, servez-vous d'une fiche de configuration de l'embase pour spécifier les détails.

* Les applications telles que connecteurs non câblés à un distributeur ne sont pas possibles.
* Pour l'électrodistributeur, indiquez « Aucun connecteur (MOZ) » pour le type de connecteur.
* Bloc connecteur câblé pour les lieux où les signaux sont transmis à un câblage commun. (Seuls les distributeurs de la première station et/ou de la dernière station de l'embase sont compatibles avec les connecteurs câblés pour une liaison commune.)

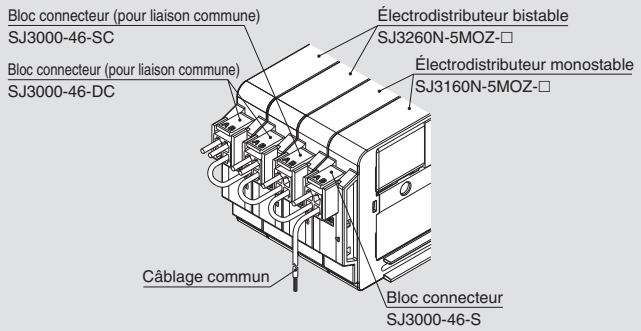

(Exemple)
SS5J3-60-04U ····· **1 jeu**
* **SJ3160N-5MOZ-C6** ··· **2 jeux**
* **SJ3260N-5MOZ-C6** ··· **2 jeux**
* **SJ3000-46-S** ····· **1** jeu (Bloc connecteur pour électrodistributeur monostable)
* **SJ3000-46-SC** ····· **1** jeu (Bloc connecteur pour électrodistributeur monostable) **(pour liaison commune)**
* **SJ3000-46-DC** ····· **2 jeux** (Bloc connecteur pour électrodistributeur bistable) **(pour liaison commune)**

L'astérisque désigne le symbole de l'assemblage. Ajoutez-le à la référence de l'électrodistributeur, etc.

Instructions de câblage pour bloc connecteur (pour liaison commune)

⚠ Précaution

Si un seul bloc connecteur (pour liaison commune) est commandé, veillez à respecter les instructions de connexion figurant dans le schéma ci-dessous.

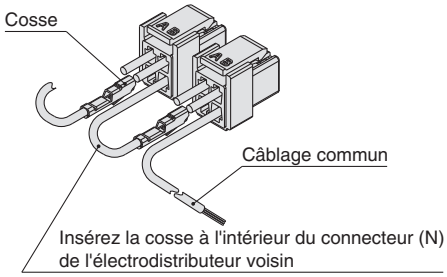

Précautions spécifiques au produit 9

Veuillez lire ces consignes avant d'utiliser les produits. Reportez-vous à la couverture arrière pour les consignes de sécurité. Pour connaître les précautions relatives aux électrodistributeurs à 3/4/5 voies, consultez les « Précautions d'utilisation des produits SMC » et le « Manuel d'utilisation » sur le site Internet de SMC, https://www.smc.eu

Raccords instantanés

⚠ Précaution

Les raccords utilisés peuvent interférer les uns avec les autres en fonction de leur type ou de leur taille. Veuillez vérifier les dimensions en vous reportant au catalogue des raccords avant leur utilisation.
Les raccords dont la conformité aux séries SJ est déjà confirmée sont indiqués ci-après. Si le raccord est choisi dans la plage recommandée, il n'y aura aucune interférence.

Raccords compatibles : Série KQ2H, KQ2S
Série KJH, KJS

Série	Modèle	Orifice de raccordement	Orifice	Raccord	Diam. ext. du tube utilisable			
					Ø 2	Ø 3.2	Ø 4	Ø 6
SJ3000 (Intervalle de 10 mm)	**SJ3□60-□□-M5**	4A, 2B	M5	KQ2H KJH	▬	▬	▬	
				KQ2S KJS	▬	▬	▬	▬
SJ2000 (Intervalle de 7.5 mm)	**SJ2□60-□□-M3**	4A, 2B	M3	KQ2H KJH	▬			
				KQ2S KJS	▬	▬	▬	
SJ3A6 (Intervalle de 10 mm)	**SJ3A6-□□**	2B	M5	KQ2H KJH	▬	▬	▬	
				KQ2S KJS	▬	▬	▬	▬

⚠ Consignes de sécurité

Ces consignes de sécurité ont été rédigées pour prévenir des situations dangereuses pour les personnes et/ou les équipements. Ces instructions indiquent le niveau de risque potentiel à l'aide d'étiquettes "Précaution", "Attention" ou "Danger". Elles sont toutes importantes pour la sécurité et doivent être appliquées, en plus des Normes Internationales (ISO/IEC) [1], à tous les textes en vigueur à ce jour.

⚠ **Danger:**	**Danger** indique un risque potentiel de niveau fort qui, s'il est ignoré, pourrait entraîner la mort ou des blessures graves.
⚠ **Attention:**	**Attention** indique un risque potentiel de niveau moyen qui, s'il est ignoré, pourrait entraîner la mort ou des blessures graves.
⚠ **Précaution:**	**Précaution** indique un risque potentiel de faible niveau qui, s'il est ignoré, pourrait entraîner des blessures mineures ou peu graves.

1) ISO 4414 : Fluides pneumatiques – Règles générales et exigences de sécurité pour les systèmes et leurs composants.
ISO 4413 : Fluides hydrauliques – Règles générales et exigences de sécurité pour les systèmes et leurs composants.
IEC 60204-1 : Sécurité des machines – Matériel électrique des machines. (1ère partie : recommandations générales).
ISO 10218-1 : Robots et dispositifs robotiques - Exigences de sécurité pour les robots industriels - Partie 1 : robots.
etc.

⚠ Attention

1. **La compatibilité du produit est sous la responsabilité de la personne qui a conçu le système et qui a défini ses caractéristiques.**
   Etant donné que les produits mentionnés sont utilisés dans certaines conditions, c'est la personne qui a conçu le système ou qui en a déterminé les caractéristiques (après avoir fait les analyses et tests requis) qui décide de la compatibilité de ces produits avec l'installation. Les performances et la sécurité exigées par l'équipement seront de la responsabilité de la personne qui a déterminé la compatibilité du système. Cette personne devra réviser en permanence le caractère approprié de tous les éléments spécifiés en se reportant aux informations du dernier catalogue et en tenant compte de toute éventualité de défaillance de l'équipement pour la configuration d'un système.
2. **Seules les personnes formées convenablement pourront intervenir sur les équipements ou machines.**
   Le produit présenté ici peut être dangereux s'il fait l'objet d'une mauvaise manipulation. Le montage, le fonctionnement et l'entretien des machines ou de l'équipement, y compris de nos produits, ne doivent être réalisés que par des personnes formées convenablement et expérimentées.
3. **Ne jamais tenter de retirer ou intervenir sur le produit ou des machines ou équipements sans s'être assuré que tous les dispositifs de sécurité ont été mis en place.**
   1. L'inspection et l'entretien des équipements ou machines ne devront être effectués qu'une fois que les mesures de prévention de chute et de mouvement non maîtrisé des objets manipulés ont été confirmées.
   2. Si un équipement doit être déplacé, assurez-vous que toutes les mesures de sécurité indiquées ci-dessus ont été prises, que le courant a été coupé à la source et que les précautions spécifiques du produit ont été soigneusement lues et comprises.
   3. Avant de redémarrer la machine, prenez des mesures de prévention pour éviter les dysfonctionnements malencontreux.
4. **Nos produits ne peuvent pas être utilisés au-delà de leurs caractéristiques techniques.**
   Nos produits ne sont pas développés, conçus et fabriqués pour une utilisation dans les conditions ou environnements suivants.
   Une utilisation dans ces conditions ou environnements n'est pas couverte.
   1. Conditions et environnements en dehors des caractéristiques techniques indiquées, ou utilisation en extérieur ou dans un endroit exposé aux rayons du soleil.
   2. Utilisation dans les secteurs nucléaire, ferroviaire, aérien, aérospatial, maritime ou automobile, application militaire, équipements affectant la vie humaine, le corps et les biens, équipements relatifs aux carburants, équipements de loisir, circuits d'arrêt d'urgence, embrayages de presse, circuits de freinage, équipements de sécurité, etc. et toute autre application ne correspondant pas aux caractéristiques standard énoncées dans les catalogues et les manuels d'utilisation.
   3. Utilisation dans les circuits interlock, sauf pour une utilisation avec double verrouillage telle que l'installation d'une fonction de protection mécanique en cas de défaillance. Inspectez régulièrement le produit pour vérifier son bon fonctionnement.

⚠ Précaution

Nous développons, concevons et fabriquons des produits pour équipement de commande automatique destinés à une utilisation inoffensive dans les industries de fabrication.
L'utilisation dans les industries non manufacturières n'est pas couverte.
Les produits que nous fabriquons et commercialisons ne peuvent pas être utilisés à des fins de transactions ou de certification indiquées dans la Loi sur les mesures.
La nouvelle Loi sur les mesures interdit l'utilisation d'unités autres que SI au Japon.

Garantie limitée et clause limitative de responsabilité/ clauses de conformité

Le produit utilisé est soumis à la "Garantie limitée et clause limitative de responsabilité" et aux "Clauses de conformité".Veuillez les lire attentivement et les accepter avant d'utiliser le produit.

Garantie limitée et clause limitative de responsabilité

1. La période de garantie du produit est d'un an de service ou d'un an et demi après livraison du produit, selon la première échéance. [2] Le produit peut également tenir une durabilité spéciale, une exécution à distance ou des pièces de rechange. Veuillez demander l'avis de votre succursale commerciale la plus proche.
2. En cas de panne ou de dommage signalé pendant la période de garantie, période durant laquelle nous nous portons entièrement responsable, votre produit sera remplacé ou les pièces détachées nécessaires seront fournies. Cette limitation de garantie s'applique uniquement à notre produit, indépendamment de tout autre dommage encouru, causé par un dysfonctionnement de l'appareil.
3. Avant d'utiliser les produits SMC, veuillez lire et comprendre les termes de la garantie, ainsi que les clauses limitatives de responsabilité figurant dans le catalogue pour tous les produits particuliers.

2) Les ventouses sont exclues de la garantie d'un an.
Une ventouse étant une pièce consommable, elle est donc garantie pendant un an à compter de sa date de livraison.
Ainsi, même pendant sa période de validité, la limitation de garantie ne prend pas en charge l'usure du produit causée par l'utilisation de la ventouse ou un dysfonctionnement provenant d'une détérioration d'un caoutchouc.

Clauses de conformité

1. L'utilisations des produits SMC avec l'équipement de production pour la fabrication des armes de destruction massive (ADM) ou d'autre type d'arme est strictement interdite.
2. Les exportations des produits ou de la technologie SMC d'un pays à un autre sont déterminées par les directives de sécurité et les normes des pays impliqués dans la transaction. Avant de livrer les produits SMC à un autre pays, assurez-vous que toutes les normes locales d'exportation sont connues et respectées.

Historique de révision

Édition B	- Une embase non enfichable à câblage individuel a été ajoutée. - Un modèle compatible avec un câblage en série EX510 a été ajouté. - Un modèle compatible avec un câblage PC a été ajouté. - Un bloc régulateur et un bloc connecteur intermédiaire ont été ajoutés en options. - Le distributeur casse-vide avec limiteur de la série SJ3A6 a été ajouté. - Le nombre de pages est passé de 48 à 96.	QS
Édition C	- Une embase à câble enfichable a été ajoutée. - Un bloc SUP/EXH avec régulateur et pressostat, et un distributeur avec régleur de débit ont été ajoutés en options. - Une commande manuelle à verrouillage coulissant a été ajoutée. - Le nombre de pages est passé de 96 à 112.	XU
Édition D	- La série SJ1000 a été ajoutée. - Un bloc SUP/EXH à profil étroit a été ajouté en option. - Le nombre de pages est passé de 112 à 120.	AW
Édition E	- Les séries SJ3000A et SJ4000 ont été ajoutées. - Le nombre de pages est passé de 120 à 148.	CO

SMC Corporation (Europe)

Austria	+43 (0)2262622800	www.smc.at	office@smc.at
Belgium	+32 (0)33551464	www.smc.be	info@smc.be
Bulgaria	+359 (0)2807670	www.smc.bg	office@smc.bg
Croatia	+385 (0)13707288	www.smc.hr	office@smc.hr
Czech Republic	+420 541424611	www.smc.cz	office@smc.cz
Denmark	+45 70252900	www.smcdk.com	smc@smcdk.com
Estonia	+372 651 0370	www.smcee.ee	info@smcee.ee
Finland	+358 207513513	www.smc.fi	smcfi@smc.fi
France	+33 (0)164761000	www.smc-france.fr	supportclient@smc-france.fr
Germany	+49 (0)61034020	www.smc.de	info@smc.de
Greece	+30 210 2717265	www.smchellas.gr	sales@smchellas.gr
Hungary	+36 23513000	www.smc.hu	office@smc.hu
Ireland	+353 (0)14039000	www.smcautomation.ie	sales@smcautomation.ie
Italy	+39 03990691	www.smcitalia.it	mailbox@smcitalia.it
Latvia	+371 67817700	www.smc.lv	info@smc.lv
Lithuania	+370 5 2308118	www.smclt.lt	info@smclt.lt
Netherlands	+31 (0)205318888	www.smc.nl	info@smc.nl
Norway	+47 67129020	www.smc-norge.no	post@smc-norge.no
Poland	+48 222119600	www.smc.pl	sales@smc.pl
Portugal	+351 214724500	www.smc.eu	apoioclientept@smc.smces.es
Romania	+40 213205111	www.smcromania.ro	smcromania@smcromania.ro
Russia	+7 (812)3036600	www.smc.eu	sales@smcru.com
Slovakia	+421 (0)413213212	www.smc.sk	office@smc.sk
Slovenia	+386 (0)73885412	www.smc.si	office@smc.si
Spain	+34 945184100	www.smc.eu	post@smc.smces.es
Sweden	+46 (0)86031240	www.smc.nu	smc@smc.nu
Switzerland	+41 (0)523963131	www.smc.ch	info@smc.ch
Turkey	+90 212 489 0 440	www.smcturkey.com.tr	info@smcturkey.com.tr
UK	+44 (0)845 121 5122	www.smc.uk	sales@smc.uk
South Africa	+27 10 900 1233	www.smcza.co.za	zasales@smcza.co.za

Printing CP 00 Printed in Spain

Les caractéristiques peuvent être modifiées sans avis préalable et sans obligation du fabricant.