O6W202

Détecteur réflexion directe avec suppression de l'arrière-plan

O6WIFPKG/AS/4P

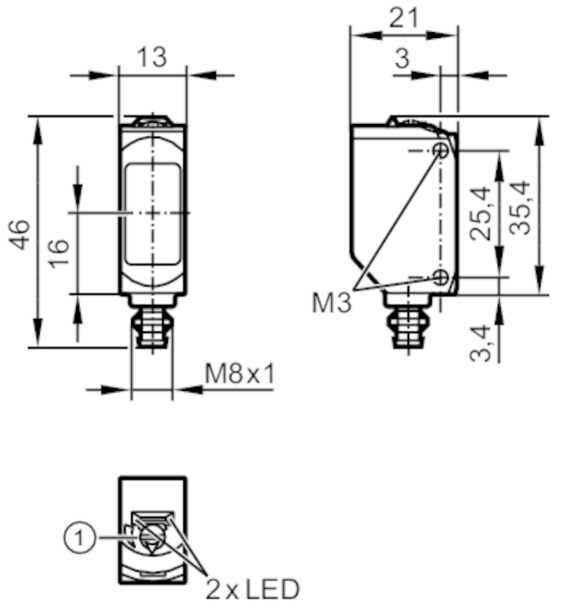

1 potentiomètre

Caractéristiques du produit		
Type de lumière		lumière infrarouge
Boîtier		rectangulaire
Application		
Caractéristique spécifique		Suppression de l'arrière-plan
Application	[m]	0,025...2
Principe de fonctionnement		Système réflexion directe
Données électriques		
Tension d'alimentation	[V]	10...30 DC
Consommation	[mA]	< 30
Classe de protection		III
Protection inversion de polarité		oui
Retard à la disponibilité max.	[ms]	300
Type de lumière		lumière infrarouge
Longueur d'onde	[nm]	940
Sorties		
Technologie		PNP
Fonction de sortie		éclairement
Chute de tension max. sortie de commutation DC	[V]	2,5
Courant de sortie (au maintien) de la sortie de commutation DC	[mA]	100
Protection courts-circuits		oui

O6W202

Détecteur réflexion directe avec suppression de l'arrière-plan

O6WIFPKG/AS/4P

Version protection courts-circuits		pulsé	
Zone de détection			
Portée	[mm]	25...400	
Portée réglable		oui	
Diamètre max. du spot lumineux	[mm]	200	
Dimensions du spot lumineux valables pour		pour la portée maximale	
Suppression de l'arrière-plan		oui	
Suppression de l'arrière-plan	[m]	2	
Etendue de mesure / plage de réglage			
Fréquence d'échantillonnage	[Hz]	10	
Interfaces			
Interface de communication		IO-Link	
Type de transmission		COM2 (38,4 kBaud)	
Révision IO-Link		1.1	
Standard SDCI		IEC 61131-9	
Profils		Smart Sensor - SSP 3.1	Measuring Sensor
		Common - I&D	Identification and Diagnosis
		Function	Multiple switching signal
		Function	Teach channel
Mode SIO		oui	
Type de port maître requis		A	
Temps de cycle de process min.	[ms]	10	
DeviceID supportés		**Mode de fonctionnement**	**DeviceID**
		default	1159
Conditions d'utilisation			
Température ambiante	[°C]	-25...55	
Température de stockage	[°C]	-40...85	
Indice de protection		IP 65; IP 67	
Résistance max. de la lumière parasite	[klx]	8	
Tests / homologations			
CEM		EN 60947-5-2	
Remarque protection laser		Attention:	lumière laser
		Classe laser:	1
			EN / IEC60825-1:2007
			EN / IEC60825-1:2014
			Complies with 21 CFR 1040.10 except for conformance with IEC 60825-1 Ed. 3, as described in Laser Notice No. 56, dated May 8, 2019.
MTTF	[Années]	682	

O6W202

Détecteur réflexion directe avec suppression de l'arrière-plan

O6WIFPKG/AS/4P

Homologation UL		Ta	-25...55 °C
		Enclosure type	Type 1
		alimentation en tension	Limited Voltage/Current
		Numéro de fichier UL	E174191

Données mécaniques

Poids	[g]	18
Boîtier		rectangulaire
Dimensions	[mm]	35,4 x 13 x 21
Matières		boîtier: ABS; PPSU; Joint d'étanchéité: EPDM
Matière lentille		PMMA
Couple de serrage	[Nm]	0,5

Afficheurs / éléments de service

Indication	état de commutation	1 x LED, jaune
	fonctionnement	1 x LED, vert
Eléments de service		potentiomètre

Remarques

Unité d'emballage	1 pièces

Raccordement électrique

Connecteur: 1 x M8; codage: A

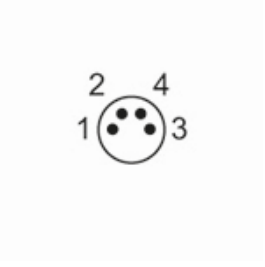

Raccordement

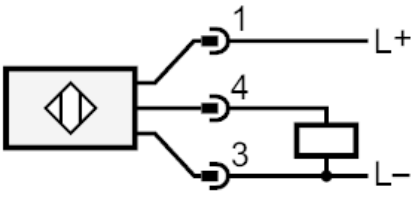

4	OUT / IO-Link

O6W202

Détecteur réflexion directe avec suppression de l'arrière-plan

O6WIFPKG/AS/4P

Diagrammes et courbes

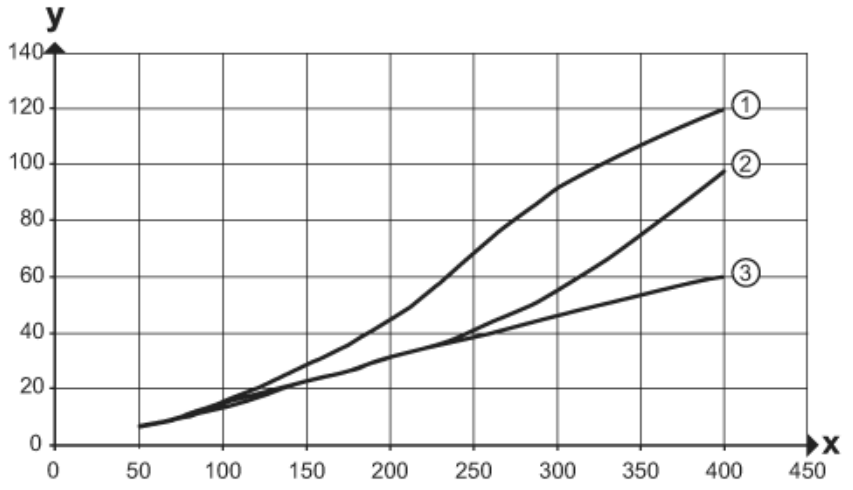

1 < 8 kLux

2 < 3 kLux

3 < 1 kLux

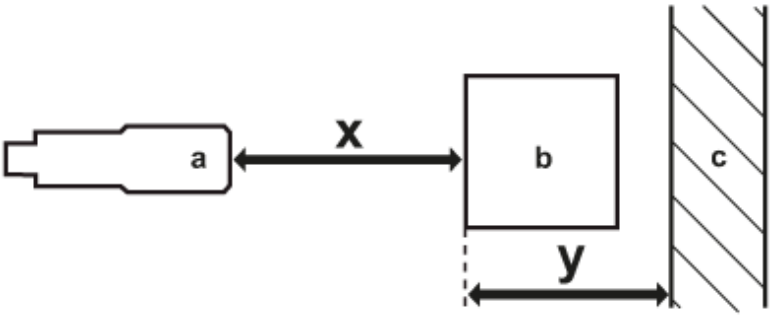

a: détecteur

b: objet

c: arrière-plan

x: distance détecteur / objet [mm]

y: distance min. objet / arrière-plan [mm]