E40164

Adaptateurs process faible débit

ADAPTBLOCK D27 G1

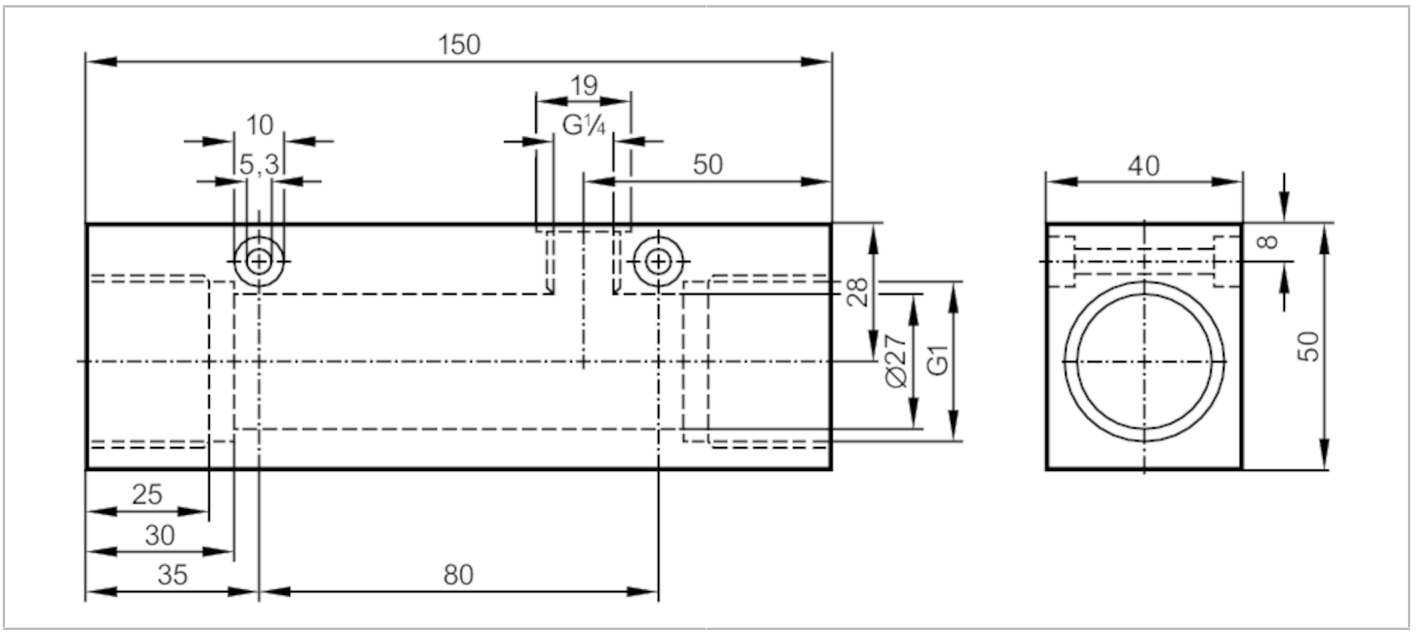

Application			
Version		pour contrôleurs électroniques de débit SID, SF5	
Plage de débit	[l/min]	2...20; ((SI1xxx); 2...25 (SI5xxx); réglage usine par rapport à l'eau)	
Application		pour les applications industrielles	
Fluides		milieux liquides et gazeux	
Tenue en pression		300 bar	30 MPa
Données mécaniques			
Poids	[g]	1512,5	
Matières		inox (1.4404 / 316L)	
Raccordement capteurs		M18 x 1,5	
Raccord process		G 1	
Accessoires			
Fourniture		Adaptateur: 1 x G1/4 BSPP, E40099	
		joints d'étanchéité: 1, U-seal	
Remarques			
Remarques		Seulement utilisable en combinaison avec le mode de fonctionnement relatif du capteur de débit.	
Unité d'emballage		1 pièces	