Produit neuf

OMRON

Switch Mode Power Supply
S8JX (Modèles 15 / 35 / 50 / 100 / 150 / 300 / 600-W)

Série S8JX-G

Large gamme de modèles, faciles à utiliser, allant de 15 W à 600 W (tension de sortie : 5 V à 48 V)

- Montage facile :
  Modèles disponibles avec montage à l'avant ou sur rail.
  Montage avec vis en haut de l'appareil.
  (à l'exception des modèles 300- / 600-W
- Normes de sécurité :
  UL 508/60950-1
  cUL CSA C22.2 N° 107.1
  cUR CSA C22.2 N° 60950-1
  EN 50178 (= VDE 0160) Surtension catégorie III
  EN 60950-1 (= VDE 0805 Teil 1)
- CEM : Conforme à la norme EN 61204-3.
  (IEM : EN55011 classe A)
- Période de garantie gratuite :
  2 ans (3 ans pour les modèles 300- / 600-W)
  (ventilateurs non inclus)
- Conditions d'entrée :
  La plage des tensions d'entrée de la gamme de modèles 15-W, 35-W, 50-W, 100-W et 150-W a été augmentée de 80 à 370 Vc.c.
  (les directives CE et les normes de sécurité ne sont pas applicables).



Série S8JX-P *NEW*

La série S8JX-P intégrant la norme IEM de classe B et la Correction du facteur de puissance (PFC) a été nouvellement ajoutée à la série S8JX.

(Applicable à toutes les capacités de 50 W à 600 W)

- Limites des émissions des harmoniques de courant (conformément à la norme EN61000-3-2)
- Conforme à la norme IME EN55011 classe B
- Applicable à l'entrée de tension libre : 100 à 240 Vc.a.
- Plage de tensions d'entrée c.c. étendue : 80 à 370 Vc.a.
  * L'entrée c.c. n'est pas soumise aux directives CE et aux normes de sécurité.
- Période de garantie (gratuite) : 5 ans (excepté pour le ventilateur)
- Montage facile : étrier de fixation pour montage par l'avant et support de montage sur rail DIN fournis en standard avec le produit. Montage avec vis en haut de l'appareil. (à l'exception des modèles 300- / 600-W
- Normes de sécurité
  - UL508/60950-1, cUL CSA C22.2 N° 107.1, cUR CSA C22.2 N° 60950-1
  - EN50178 (= VDE 0160) Surtension de catégorie III EN60950-1 (= VDE 0805 Teil 1)

<Applicable uniquement aux modèles 300 W et 600 W>

- Fonctions haute capacité couvrant l'application, fournies en standard avec le produit.
- Fonction de détection d'alarme, fonction de commande à distance, fonction de détection à distance

⚠ Reportez-vous à *Précautions de sécurité* à la page 53.



Modèles 300- / 600-W (24 V)
Prochainement disponible

Les normes, les performances et les fonctions des modèles 300- / 600-W détaillées dans ce manuel diffèrent légèrement de celles qui étaient disponibles lors du lancement des produits concernés. Nous vous remercions pour votre compréhension.

Structure des références

Référence

Note: Toutes les combinaisons ne sont pas réalisables. Reportez-vous à la *Liste des modèles* dans *Références pour la commande* on page 3.

Modèles 15- / 35- / 50- / 100- / 150-W

S8JX-G□□□□□□□
1 2 3 4

1. Puissances nominales
015 : 15 W
035 : 35 W
050 : 50 W
100 : 100 W
150 : 150 W

2. Tension de sortie
05 : 5 V
12 : 12 V
15 : 15 V
24 : 24 V
48 : 48 V

3. Configuration (modèle 15 / 35 / 50 / 100 / 150 W)
Aucun : A boîtier ouvert
C : A boîtier fermé

4. Configuration / montage
Aucun : Montage par l'avant
D : Montage sur rail DIN

Modèles 300- / 600-W

S8JX-G□□□□□□
1 2 3

1. Puissances nominales
300 : 300 W
600 : 600 W

2. Tension de sortie
05 : 5 V
12 : 12 V
24 : 24 V
48 : 48 V

3. Configuration / montage (type à boîtier fermé)
C : Montage par l'avant
CD : Montage sur rail DIN

Note: Des estimations peuvent être fournies pour les revêtements et autres spécifications ne figurant pas sur la fiche technique. Adressez-vous à votre revendeur OMRON pour obtenir plus d'informations.

Références pour la commande

Liste des modèles

Note : Contactez votre revendeur Omron pour en savoir plus sur les modèles standard en stock.

Configuration		Tension d'entrée	Puissances nominales	Tension de sortie (Vc.c.)	Courant de sortie	Modèle
Alimentations chassis ouvert	Montage par l'avant*1	100 à 240 Vc.a. (libre) (80 à 370 Vc.c.*3) S8JX-G15005□ : Commutable entre 100 à 120 Vc.a. et 200 à 240 Vc.a. (L'alimentation en c.c. ne peut être fournie en entrée.)	15 W	5 V	3 A	**S8JX-G01505**
				12 V	1,3 A	**S8JX-G01512**
				15 V	1 A	**S8JX-G01515**
				24 V	0,65 A	**S8JX-G01524**
				48 V	0,35 A	**S8JX-G01548**
			35 W	5 V	7 A	**S8JX-G03505**
				12 V	3 A	**S8JX-G03512**
				15 V	2,4 A	**S8JX-G03515**
				24 V	1,5 A	**S8JX-G03524**
				48 V	0,75 A	**S8JX-G03548**
			50 W	5 V	10 A	**S8JX-G05005**
				12 V	4,2 A	**S8JX-G05012**
				24 V	2,1 A	**S8JX-G05024**
				48 V	1,1 A	**S8JX-G05048**
			100 W	5 V	20 A	**S8JX-G10005**
				12 V	8,5 A	**S8JX-G10012**
				24 V	4,5 A	**S8JX-G10024**
				48 V	2,1 A	**S8JX-G10048**
			150 W	5 V	30 A	**S8JX-G15005**
				12 V	13 A	**S8JX-G15012**
				24 V	6,5 A	**S8JX-G15024**
				48 V	3,3 A	**S8JX-G15048**
	Montage sur rail DIN*2		15 W	5 V	3 A	**S8JX-G01505D**
				12 V	1,3 A	**S8JX-G01512D**
				15 V	1 A	**S8JX-G01515D**
				24 V	0,65 A	**S8JX-G01524D**
				48 V	0,35 A	**S8JX-G01548D**
			35 W	5 V	7 A	**S8JX-G03505D**
				12 V	3 A	**S8JX-G03512D**
				15 V	2,4 A	**S8JX-G03515D**
				24 V	1,5 A	**S8JX-G03524D**
				48 V	0,75 A	**S8JX-G03548D**
			50 W	5 V	10 A	**S8JX-G05005D**
				12 V	4,2 A	**S8JX-G05012D**
				24 V	2,1 A	**S8JX-G05024D**
				48 V	1,1 A	**S8JX-G05048D**
			100 W	5 V	20 A	**S8JX-G10005D**
				12 V	8,5 A	**S8JX-G10012D**
				24 V	4,5 A	**S8JX-G10024D**
				48 V	2,1 A	**S8JX-G10048D**
			150 W	5 V	30 A	**S8JX-G15005D**
				12 V	13 A	**S8JX-G15012D**
				24 V	6,5 A	**S8JX-G15024D**
				48 V	3,3 A	**S8JX-G15048D**

***1.** L'étrier de fixation pour montage par l'avant est fourni en standard avec le produit.
***2.** L'étrier de fixation pour montage par l'avant n'est pas fourni avec le produit.
***3.** La gamme de conformité avec les directives CE et les normes de sécurité (UL, EN, etc.) est de 100 à 240 Vc.a. (85 à 264 Vc.a.).

Configuration		Tension d'entrée	Puissances nominales	Tension de sortie (Vc.c.)	Courant de sortie	Modèle
Alimentations à boîtier fermé	Montage par l'avant*1	100 à 240 Vc.a. (libre) (80 à 370 Vc.c.*3) S8JX-G15005□□ : Commutable entre 100 à 120 Vc.a. et 200 à 240 Vc.a. (L'alimentation en c.c. ne peut être fournie en entrée.)	15 W	5 V	3 A	**S8JX-G01505C**
				12 V	1,3 A	**S8JX-G01512C**
				15 V	1 A	**S8JX-G01515C**
				24 V	0,65 A	**S8JX-G01524C**
				48 V	0,35 A	**S8JX-G01548C**
			35 W	5 V	7 A	**S8JX-G03505C**
				12 V	3 A	**S8JX-G03512C**
				15 V	2,4 A	**S8JX-G03515C**
				24 V	1,5 A	**S8JX-G03524C**
				48 V	0,75 A	**S8JX-G03548C**
			50 W	5 V	10 A	**S8JX-G05005C**
				12 V	4,2 A	**S8JX-G05012C**
				24 V	2,1 A	**S8JX-G05024C**
				48 V	1,1 A	**S8JX-G05048C**
			100 W	5 V	20 A	**S8JX-G10005C**
				12 V	8,5 A	**S8JX-G10012C**
				24 V	4,5 A	**S8JX-G10024C**
				48 V	2,1 A	**S8JX-G10048C**
			150 W	5 V	30 A	**S8JX-G15005C**
				12 V	13 A	**S8JX-G15012C**
				24 V	6,5 A	**S8JX-G15024C**
				48 V	3,3 A	**S8JX-G15048C**
	Montage sur rail DIN*2		15 W	5 V	3 A	**S8JX-G01505CD**
				12 V	1,3 A	**S8JX-G01512CD**
				15 V	1 A	**S8JX-G01515CD**
				24 V	0,65 A	**S8JX-G01524CD**
				48 V	0,35 A	**S8JX-G01548CD**
			35 W	5 V	7 A	**S8JX-G03505CD**
				12 V	3 A	**S8JX-G03512CD**
				15 V	2,4 A	**S8JX-G03515CD**
				24 V	1,5 A	**S8JX-G03524CD**
				48 V	0,75 A	**S8JX-G03548CD**
			50 W	5 V	10 A	**S8JX-G05005CD**
				12 V	4,2 A	**S8JX-G05012CD**
				24 V	2,1 A	**S8JX-G05024CD**
				48 V	1,1 A	**S8JX-G05048CD**
			100 W	5 V	20 A	**S8JX-G10005CD**
				12 V	8,5 A	**S8JX-G10012CD**
				24 V	4,5 A	**S8JX-G10024CD**
				48 V	2,1 A	**S8JX-G10048CD**
			150 W	5 V	30 A	**S8JX-G15005CD**
				12 V	13 A	**S8JX-G15012CD**
				24 V	6,5 A	**S8JX-G15024CD**
				48 V	3,3 A	**S8JX-G15048CD**
	Montage par l'avant*1	100 à 120 Vc.a. 200 à 240 Vc.a. (Commutable)	300 W	5 V	60 A	**S8JX-G30005C**
				12 V	27 A	**S8JX-G30012C**
				24 V	14 A	**S8JX-G30024C**
				48 V	7 A	**S8JX-G30048C**
			600 W	5 V	120 A	**S8JX-G60005C**
				12 V	53 A	**S8JX-G60012C**
				24 V	27 A	**S8JX-G60024C**
				48 V	13 A	**S8JX-G60048C**
	Montage sur rail DIN*2		300 W	5 V	60 A	**S8JX-G30005CD**
				12 V	27 A	**S8JX-G30012CD**
				24 V	14 A	**S8JX-G30024CD**
				48 V	7 A	**S8JX-G30048CD**

***1.** L'étrier de fixation pour montage par l'avant est fourni en standard avec le produit.
***2.** L'étrier de fixation pour montage par l'avant n'est pas fourni avec le produit.
***3.** La gamme de conformité avec les directives CE et les normes de sécurité (UL, EN, etc.) est de 100 à 240 Vc.a. (85 à 264 Vc.a.).

Valeurs nominales, caractéristiques techniques et fonctions

Élément			Spécifications de l'entrée / Puissance nominale*1	Entrée 100 à 240 V 15 W	Entrée 100 à 240 V 35 W
Rendement				68 % mini.	73 % mini.
Entrée	**Tension*2**			100 à 240 Vc.a. (plage autorisée : 85 à 264 Vc.a.)	
				80 à 370 Vc.c.***9**	
	Fréquence*2			50 / 60 Hz (47 à 450 Hz)	
	Courant*3	**Entrée 100 V**		0,4 A maxi.	1 A max.
		Entrée 200 V		0,25 A maxi.	0,6 A max.
	Facteur de puissance			---	
	Emissions de courants harmoniques			---	
	Courant de fuite*3	**Entrée 100 V**		0,5 mA max.	
		Entrée 200 V		1 mA max.	
	Courant d'appel (pour démarrage à froid à 25 °C)*3	**Entrée 100 V**		20 A max.	
		Entrée 200 V		40 A max.	
	Filtre antiparasite			Oui	
Sortie*4	**Intervalle de réglage de la tension*5**			−10 % à 15 % (avec V. ADJ) (modèles 48-V : ± 10 %)	
	Ondulation*3			2 % (p-p) max.	
	Influence des variations de tension d'entrée			0,4 % max. avec tension d'entrée c.a.	
	Influence des variations de charge			0,8 % max. (0 à 100 % de charge, tension d'entrée nominale)	
	Influence des variations de température			0,05 % / °C max. (entrée et sortie nominales)	
	Durée de démarrage :			500 ms max. (jusqu'à 90 % de la tension de sortie pour des valeurs nominales en entrée et en sortie)	
	Temps de maintien*3			20 ms min.	
Fonctions supplémentaires	**Protection contre les surcharges*6**			105 à 175 % du courant de charge nominal, chute de tension, fonctionnement intermittent, réinitialisation automatique	
	Protection contre les surtensions*7			Oui	
	Protection contre les surchauffes			Non	
	Fonctionnement en parallèle			Non (Cependant, le fonctionnement en secours est possible ; diodes externes nécessaires.)	
	Fonctionnement en série			Oui (Pour deux alimentations maximum ; diodes externes nécessaires.)	
	Voyant de protection du fonctionnement des circuits			Non	
Autres	**Température ambiante de fonctionnement**			Reportez-vous à la courbe de derating dans *Courbes de fonctionnement* on page 16 (sans givrage ni condensation).	
	Température de stockage			−25 à 65 °C (sans givrage, ni condensation)	
	Humidité ambiante de fonctionnement			25 % à 85 % (Humidité en stockage : 25 à 90 %)	
	Rigidité diélectrique			3,0 kVc.a. pendant 1 minute (entre toutes les entrées et les sorties, courant de détection : 20 mA) 2,0 kVc.a. pendant 1 minute (entre toutes les entrées et les bornes PE ; courant de détection : 20 mA) 1,0 kVc.a. pendant 1 minute (entre toutes les sorties et les bornes PE ; courant de détection : 20 mA)	
	Résistance d'isolement			100 MΩ min. (entre toutes les sorties et toutes les entrées / bornes PE) à 500 Vc.c.	
	Résistance aux vibrations			10 à 55 Hz, 0,375 mm en amplitude simple pendant 2 heures dans chacune des directions X, Y et Z	
	Résistance aux chocs			150 m/s^2, 3 fois dans chacune des directions ± X, ± Y, ± Z	
	Voyant de sortie			Oui (Couleur : vert)	
	EMI	**Emissions conduites**		Conforme à EN55011 groupe 1 classe A et basées sur FCC classe A***9**	
		Emissions rayonnées		Conforme à EN55011 groupe 1 classe A***9**	
	EMS	**Décharge électrostatique**		Conforme à EN61000-4-2	
		Champ électromagnétique émis		Conforme à EN61000-4-3	
		Phénomène transitoire électrique rapide / Explosions		Conforme à EN61000-4-4	
		Surtension		Conforme à EN61000-4-5	
		Perturbations émises		Conforme à EN61000-4-6	
		Baisses / interruptions de tension		Conforme à EN61000-4-11	
	Normes approuvées*9			Homologation UL : UL 508 (Liste), UL UR : UL 60950-1 (Reconnaissance)	
				Homologation cUL : CSA C22.2 N° 107.1 cUR : CSA C22.2 N° 60950-1	
				EN/VDE : EN50178 (= VDE 0160) Surtension de catégorie III, EN 60950-1 (= VDE 0805 Teil 1) (bornier : basé sur DIN 50274 (VDE 0660-514))	
	SEMI			SEMI F47-0200 (entrée 200-Vc.a.)	
	Poids*8			250 g max.	

***1.** Lorsqu'une charge équipée d'un convertisseur c.c.-c.c. intégré est connectée, la protection contre les surcharges peut fonctionner au démarrage et l'alimentation risque de ne pas démarrer. Reportez-vous aux *Protection contre les surcharges* on page 19.
***2.** N'utilisez pas de sortie d'onduleur pour l'alimentation. Les onduleurs dotés d'une fréquence de sortie de 50 / 60 Hz sont disponibles mais l'augmentation de la température interne de l'alimentation risque de provoquer des étincelles ou un incendie.
***3.** Tension d'entrée nominale : 100 ou 200 Vc.a. à une charge de 100 %.
***4.** Caractéristiques de la sortie : spécifiées aux bornes de sortie de l'alimentation.
***5.** Si l'on tourne le dispositif de réglage de la tension de sortie (V. ADJ), la tension augmentera en dépassant la plage de tensions autorisée. Lors du réglage de la tension de sortie, vérifiez la tension de sortie finale depuis l'alimentation et assurez-vous que la charge n'est pas endommagée.
***6.** Pour plus d'informations, reportez-vous à *Protection contre les surcharges* on page 19.
***7.** Pour réinitialiser la protection, coupez l'alimentation d'entrée pendant sept minutes au moins, puis rétablissez-la à nouveau.
***8.** Le poids indiqué correspond aux alimentations à boîtier ouvert à montage par l'avant.
***9.** La gamme de conformité avec les directives CE et les normes de sécurité (UL, EN, etc.) est de 100 à 240 Vc.a. (85 à 264 Vc.a.).

Élément	Spécifications de l'entrée / Puissance nominale*1		Entrée 100 à 240 V	
			50 W	100 W
Rendement		Modèles 5 V	76 % mini.	76 % mini.
		Modèles 12 V	81 % mini.	81 % mini.
		Modèles 24 V	83 % mini.	83 % mini.
		Modèles 48 V	82 % mini.	83 % mini.
Entrée	Tension*2		100 à 240 Vc.a. (plage autorisée : 85 à 264 Vc.a.)	
			80 à 370 Vc.c.*9	
	Fréquence*2		50 / 60 Hz (47 à 450 Hz)	
	Courant*3	Entrée 100 V	1,4 A maxi.	2,5 A max.
		Entrée 200 V	0,8 A maxi.	1,5 A max.
	Facteur de puissance		---	
	Emissions de courants harmoniques		---	
	Courant de fuite*3	Entrée 100 V	0,5 mA max.	
		Entrée 200 V	1 mA max.	
	Courant d'appel (pour démarrage à froid à 25 °C)*3	Entrée 100 V	20 A max.	
		Entrée 200 V	40 A max.	
	Filtre antiparasite		Oui	
Sortie*4	Intervalle de réglage de la tension*5		−10 % à 15 % (avec V. ADJ) (modèles 48-V : ± 10 %)	
	Ondulation*3		2 % (p-p) max.	
	Influence des variations d'entrée		0,4 % max. (avec tension d'entrée c.a.)	
	Influence des variations de charge		0,8 % max. (0 à 100 % de charge, tension d'entrée nominale)	
	Influence des variations de température		0,05 % / °C max. (entrée et sortie nominales)	
	Durée de démarrage :		500 ms max. (jusqu'à 90 % de la tension de sortie pour des valeurs nominales en entrée et en sortie)	
	Temps de maintien*3		20 ms min.	
Fonctions supplémentaires	Protection contre les surcharges*6		105 à 175 % du courant de charge nominal, chute de tension, fonctionnement intermittent, réinitialisation automatique	
	Protection contre les surtensions*7		Oui	
	Protection contre les surchauffes		Non	
	Fonctionnement en parallèle		Non (Cependant, le fonctionnement en secours est possible ; diodes externes nécessaires.)	
	Fonctionnement en série		Oui (Pour deux alimentations maximum ; diodes externes nécessaires.)	
	Voyant de protection du fonctionnement des circuits		Non	
Autres	Température ambiante de fonctionnement		Reportez-vous à la courbe de derating dans *Courbes de fonctionnement* on page 16 (sans givrage ni condensation).	
	Température de stockage		−25 à 65 °C (sans givrage, ni condensation)	
	Humidité ambiante de fonctionnement		25 % à 85 % (Humidité en stockage : 25 à 90 %)	
	Rigidité diélectrique		3,0 kVc.a. pendant 1 minute (entre toutes les entrées et les sorties, courant de détection : 20 mA) 2,0 kVc.a. pendant 1 minute (entre toutes les entrées et les bornes PE ; courant de détection : 20 mA) 1,0 kVc.a. pendant 1 minute (entre toutes les sorties et les bornes PE ; courant de détection : 20 mA)	
	Résistance d'isolement		100 MΩ min. (entre toutes les sorties et toutes les entrées / bornes PE) à 500 Vc.c.	
	Résistance aux vibrations		10 à 55 Hz, 0,375 mm en amplitude simple pendant 2 heures dans chacune des directions X, Y et Z	
	Résistance aux chocs		150 m/s², 3 fois dans chacune des directions ± X, ± Y, ± Z	
	Voyant de sortie		Oui (Couleur : vert)	
	EMI	Emissions conduites	Conforme à EN 55011 groupe 1 classe A et basées sur FCC classe A*9	
		Emissions rayonnées	Conforme à EN 55011 groupe 1 classe A*9	
	EMS	Décharge électrostatique	Conforme à EN61000-4-2	
		Champ électromagnétique émis	Conforme à EN61000-4-3	
		Phénomène transitoire électrique rapide / Explosions	Conforme à EN61000-4-4	
		Surtension	Conforme à EN61000-4-5	
		Perturbations émises	Conforme à EN61000-4-6	
		Baisses / interruptions de tension	Conforme à EN61000-4-11	
	Normes approuvées*9		Homologation UL : UL 508 (Liste), UL UR : UL 60950-1 (Reconnaissance)	
			Homologation cUL : CSA C22.2 N° 107.1 cUR : CSA C22.2 N° 60950-1	
			EN/VDE : EN50178 (= VDE 0160) Surtension de catégorie III, EN 60950-1 (= VDE 0805 Teil 1) (bornier : basé sur DIN 50274 (VDE 0660-514))	
	SEMI		SEMI F47-0200 (entrée 200-Vc.a.)	
	Poids*8		300 g max.	550 g max.

***1.** Lorsqu'une charge équipée d'un convertisseur c.c.-c.c. intégré est connectée, la protection contre les surcharges peut fonctionner au démarrage et l'alimentation risque de ne pas démarrer. Reportez-vous aux *Protection contre les surcharges* on page 19.
***2.** N'utilisez pas de sortie d'onduleur pour l'alimentation. Les onduleurs dotés d'une fréquence de sortie de 50 / 60 Hz sont disponibles mais l'augmentation de la température interne de l'alimentation risque de provoquer des étincelles ou un incendie.
***3.** Tension d'entrée nominale : 100 ou 200 Vc.a. à une charge de 100 %.
***4.** Caractéristiques de la sortie : spécifiées aux bornes de sortie de l'alimentation.
***5.** Si l'on tourne le dispositif de réglage de la tension de sortie (V. ADJ), la tension augmentera en dépassant la plage de tensions autorisée. Lors du réglage de la tension de sortie, vérifiez la tension de sortie finale depuis l'alimentation et assurez-vous que la charge n'est pas endommagée.
***6.** Pour plus d'informations, reportez-vous à *Protection contre les surcharges* on page 19.
***7.** Pour réinitialiser la protection, coupez l'alimentation d'entrée pendant sept minutes au moins, puis rétablissez-la à nouveau.
***8.** Le poids indiqué correspond aux alimentations à chassis ouvert à montage par l'avant.
***9.** La gamme de conformité avec les directives CE et les normes de sécurité (UL, EN, etc.) est de 100 à 240 Vc.a. (85 à 264 Vc.a.).

Élément		Spécifications de l'entrée / Puissance nominale*1	Commutable 100 / 200 V 150 W à 5 V	Entrée 100 à 240 V 150 W à 12 V	 150 W à 24 ou 48 V
Rendement		Modèles 5 V	78 % mini.	---	---
		Modèles 12 V	---	79 % mini.	---
		Modèles 24 V	---	---	86 % mini.
		Modèles 48 V	---	---	85 % mini.
Entrée	Tension*2		Commutable entre 100 à 120 V c.a. (plage autorisée : 85 à 132 Vc.a.) et 200 à 240 Vc.a. (plage autorisée : 170 à 264 Vc.a.).	100 à 240 Vc.a. (plage autorisée : 85 à 264 Vc.a.) 80 à 370 Vc.c.*9	
	Fréquence*2		50 / 60 Hz (47 à 450 Hz)		
	Courant*3	Entrée 100 V	3,5 A max.	3,6 A max.	3,5 A max.
		Entrée 200 V	2,1 A max.	2,2 A max.	2,1 A max.
	Facteur de puissance		---		
	Emissions de courants harmoniques		---		
	Courant de fuite*3	Entrée 100 V	0,5 mA max.		
		Entrée 200 V	1 mA max.		
	Courant d'appel (pour démarrage à froid à 25 °C)*3	Entrée 100 V	20 A max.		
		Entrée 200 V	40 A max.		
	Filtre antiparasite		Oui		
Sortie*4	Intervalle de réglage de la tension*5		−10 % à 15 % (avec V. ADJ) (modèles 48 V : ± 10 %)		
	Ondulation*3		2 % (p-p) max.		
	Influence des variations d'alimentation		0,4 % max. (avec tension d'entrée c.a.)		
	Influence des variations de charge		0,8 % max. (0 à 100 % de charge, tension d'entrée nominale)		
	Influence des variations de température		0,05 % / °C max. (entrée et sortie nominales)		
	Durée de démarrage :		500 ms max. (jusqu'à 90 % de la tension de sortie pour des valeurs nominales en entrée et en sortie)		
	Temps de maintien*3		20 ms min.		
Fonctions supplémentaires	Protection contre les surcharges*6		105 % à 175 % du courant de charge nominal, chute de tension, réinitialisation automatique	105 à 175 % du courant de charge nominal, chute de tension, fonctionnement intermittent, réinitialisation automatique	
	Protection contre les surtensions*7		Oui		
	Protection contre les surchauffes		Non		
	Fonctionnement en parallèle		Non		
	Fonctionnement en série		Oui (Pour deux alimentations maximum ; diodes externes nécessaires.)		
	Voyant de protection du fonctionnement des circuits		Non		
Autres	Température ambiante de fonctionnement		Reportez-vous à la courbe de derating dans *Courbes de fonctionnement* on page 16 (sans givrage ni condensation).		
	Température de stockage		−25 à 65 °C (sans givrage, ni condensation)		
	Humidité ambiante de fonctionnement		25 % à 85 % (Humidité en stockage : 25 à 90 %)		
	Rigidité diélectrique		3,0 kVc.a. pendant 1 minute (entre toutes les entrées et les sorties, courant de détection : 20 mA) 2,0 kVc.a. pendant 1 minute (entre toutes les entrées et les bornes PE ; courant de détection : 20 mA) 1,0 kVc.a. pendant 1 minute (entre toutes les sorties et les bornes PE ; courant de détection : 20 mA)		
	Résistance d'isolement		100 MΩ min. (entre toutes les sorties et toutes les entrées / bornes PE) à 500 Vc.c.		
	Résistance aux vibrations		10 à 55 Hz, 0,375 mm en amplitude simple pendant 2 heures dans chacune des directions X, Y et Z		
	Résistance aux chocs		150 m/s^2, 3 fois dans chacune des directions ± X, ± Y, ± Z		
	Voyant de sortie		Oui (Couleur : vert)		
	EMI	Emissions conduites	Conforme à EN 55011 groupe 1 classe A et basées sur FCC classe A*9		
		Emissions rayonnées	Conforme à EN 55011 groupe 1 classe A*9		
	EMS	Décharge électrostatique	Conforme à EN61000-4-2		
		Champ électromagnétique émis	Conforme à EN61000-4-3		
		Phénomène transitoire électrique rapide / Explosions	Conforme à EN61000-4-4		
		Surtension	Conforme à EN61000-4-5		
		Perturbations émises	Conforme à EN61000-4-6		
		Baisses / interruptions de tension	Conforme à EN61000-4-11		
	Normes approuvées*9		Homologation UL : UL 508 (Liste), UL UR : UL 60950-1 (Reconnaissance)		
			Homologation cUL : CSA C22.2 N° 107.1 cUR : CSA C22.2 N° 60950-1		
			EN/VDE : EN50178 (= VDE 0160), Surtension de catégorie III, EN 60950-1 (= VDE 0805 Teil 1) (bornier : basé sur DIN 50274 (VDE 0660-514))		
	SEMI		---	SEMI F47-0200 (entrée 200-Vc.a.)	
	Poids*8		800 g max.	700 g max.	600 g max.

***1.** Lorsqu'une charge équipée d'un convertisseur c.c.-c.c. intégré est connectée, la protection contre les surcharges peut fonctionner au démarrage et l'alimentation risque de ne pas démarrer. Reportez-vous aux *Protection contre les surcharges* on page 19.
***2.** N'utilisez pas de sortie d'onduleur pour l'alimentation. Les onduleurs dotés d'une fréquence de sortie de 50 / 60 Hz sont disponibles mais l'augmentation de la température interne de l'alimentation risque de provoquer des étincelles ou un incendie.
***3.** Tension d'entrée nominale : 100 ou 200 Vc.a. à une charge de 100 %.
***4.** Caractéristiques de la sortie : spécifiées aux bornes de sortie de l'alimentation.
***5.** Si l'on tourne le dispositif de réglage de la tension de sortie (V. ADJ), la tension augmentera en dépassant la plage de tensions autorisée. Lors du réglage de la tension de sortie, vérifiez la tension de sortie finale depuis l'alimentation et assurez-vous que la charge n'est pas endommagée.
***6.** Pour plus d'informations, reportez-vous à *Protection contre les surcharges* on page 19.
***7.** Pour réinitialiser la protection, coupez l'alimentation d'entrée pendant sept minutes au moins, puis rétablissez-la à nouveau.
***8.** Le poids indiqué correspond aux alimentations à chassis ouvert à montage par l'avant.
***9.** La gamme de conformité avec les directives CE et les normes de sécurité (UL, EN, etc.) est de 100 à 240 Vc.a. (85 à 264 Vc.a.).

Élément	Spécifications de l'entrée / Puissance nominale*1		100 / 200 V (sélectionné) 300 W	600 W
Rendement	Modèles 5 V		71 % mini.	72 % mini.
	Modèles 12 V		75 % mini.	78 % mini.
	Modèles 24 V		82 % mini.	80 % mini.
	Modèles 48 V		82 % mini.	80 % mini.
Entrée	Tension*2		100 à 120 Vc.a. (plage autorisée : 85 à 132 Vc.a.) 200 à 240 Vc.a. (plage autorisée : 170 à 264 Vc.a.) (Commutable)	
	Fréquence*2		50 / 60 Hz (47 à 450 Hz)	
	Courant*3	Entrée 100 V	8 A max.	16 A max. (5 V, 12 V, 48 V) 14 A max. (24 V)
		Entrée 200 V	4,5 A max.	9 A max. (5 V, 12 V, 48 V) 8 A max. (24 V)
	Facteur de puissance		---	
	Emissions de courants harmoniques		---	
	Courant de fuite*3	Entrée 100 V	0,5 mA max.	
		Entrée 200 V	1 mA max.	
	Courant d'appel (pour démarrage à froid à 25 °C)*3	Entrée 100 V	25 A max.	30 A max.
		Entrée 200 V	50 A max.	60 A max.
	Filtre antiparasite		Oui	
Sortie*4	Intervalle de réglage de la tension*5		−10 % à 15 % (avec V. ADJ) (modèles 48-V : ± 10 %)	
	Ondulation*3		2,8 % (p-p) max. (5 V)***6** 2 % (p-p) max. (12 V, 24 V, 48 V)	3,8 % (p-p) max. (5 V)***6** 2 % (p-p) max. (12 V)***6** 2 % (p-p) max. (24 V, 48 V)
	Influence des variations d'entrée		0,4 % max.	
	Influence des variations de charge		0,8 % max. (0 à 100 % de charge, tension d'entrée nominale)	
	Influence des variations de température		0,05 % / °C max.	
	Durée de démarrage :		650 ms max.	500 ms maximum
	Temps de maintien*3		20 ms min.	
Fonctions supplémentaires	Protection contre les surcharges*7		105 % à 175 % du courant de charge nominal, chute de tension L inversée, le circuit est coupé lorsque la surcharge dépasse 5 s. (5V, 12V)*10 chute de tension, intermittente, réinitialisation automatique. (24 V, 48 V)	105 % à 175 % du courant de charge nominal, chute de tension L inversée, le circuit est coupé lorsque la surcharge dépasse 5 s.*10
	Protection contre les surtensions*8		Oui (5 V, 12 V)*10 Oui (24 V, 48 V)*10	Oui*10
	Protection contre les surchauffes		Oui (5 V, 12 V)*10 Non (24 V, 48 V)*10	Oui*10
	Fonctionnement en parallèle		Oui (jusqu'à 5 unités)	
	Fonctionnement en série		Oui (Pour deux alimentations maximum ; diodes externes nécessaires.)	
	Voyant de protection du fonctionnement des circuits		Oui (couleur : rouge) (5 V, 12 V) Non (24 V, 48 V)	Oui (couleur : rouge)
Autres	Température ambiante de fonctionnement		Reportez-vous à la courbe de derating dans *Courbes de fonctionnement* on page 16 (sans givrage ni condensation).	
	Température de stockage		−25 à 65 °C (sans givrage, ni condensation)	
	Humidité ambiante de fonctionnement		25 % à 85 % (Humidité en stockage : 25 à 90 %)	
	Rigidité diélectrique		3,0 kVc.a. pendant 1 minute (entre toutes les entrées et les sorties, courant de détection : 25 mA) 2,0 kVc.a. pendant 1 minute (entre toutes les entrées et les bornes PE ; courant de détection : 25 mA) 1,0 kVc.a. pendant 1 minute (entre toutes les sorties et les bornes PE ; courant de détection : 25 mA)	
	Résistance d'isolement		100 MΩ min. (entre toutes les sorties et toutes les entrées / bornes PE) à 500 Vc.c.	
	Résistance aux vibrations		10 à 55 Hz, 0,375 mm en amplitude simple pendant 2 heures dans chacune des directions X, Y et Z	
	Résistance aux chocs		150 m/s^2, 3 fois dans chacune des directions ± X, ± Y, ± Z	
	Voyant de sortie		Oui (Couleur : vert)	
	EMI	Emissions conduites*3	Conforme à EN 55011 groupe 1 classe A et basées sur FCC classe A*11	
		Emissions rayonnées	Conforme à EN 55011 groupe 1 classe A*11*12	
	EMS	Décharge électrostatique	Conforme à EN61000-4-2	
		Champ électromagnétique émis	Conforme à EN61000-4-3	
		Phénomène transitoire électrique rapide / Explosions	Conforme à EN61000-4-4	
		Surtension	Conforme à EN61000-4-5	
		Perturbations émises	Conforme à EN61000-4-6	
		Baisses / interruptions de tension	Conforme à EN61000-4-11	
	Normes approuvées*13		UL UR : UL 508 (Reconnaissance), UL 60950-1 (Reconnaissance)	
			cUR : CSA C22.2 N° 60950-1	
			EN/VDE : EN50178 (= VDE 0160), Surtension de catégorie III, EN 60950-1 (= VDE 0805 Teil 1) (bornier : basé sur DIN 50274 (VDE 0660-514))	
	Poids*9		1 800 g max. (5 V, 12 V) 1 600 g max. (24 V, 48 V)	2 500 g max.

***1.** Lorsqu'une charge équipée d'un convertisseur c.c.-c.c. intégré est connectée, la protection contre les surcharges peut fonctionner au démarrage et l'alimentation risque de ne pas démarrer. Reportez-vous aux *Protection contre les surcharges* on page 19.
***2.** N'utilisez pas de sortie d'onduleur pour l'alimentation. Les onduleurs dotés d'une fréquence de sortie de 50 / 60 Hz sont disponibles mais l'augmentation de la température interne de l'alimentation risque de provoquer des étincelles ou un incendie.
***3.** Tension d'entrée nominale : 100 ou 200 Vc.a. à une charge de 100 %.
***4.** Caractéristiques de la sortie : spécifiées aux bornes de sortie de l'alimentation.
***5.** Si l'on tourne le dispositif de réglage de la tension de sortie (V. ADJ), la tension augmentera en dépassant la plage de tensions autorisée. Lors du réglage de la tension de sortie, vérifiez la tension de sortie finale depuis l'alimentation et assurez-vous que la charge n'est pas endommagée.
***6.** Les méthodes de mesure sont basées sur la norme JEITA RC-9131A. Reportez-vous aux *Tension parasite d'ondulation* on page 55.
***7.** Pour plus d'informations, reportez-vous à *Protection contre les surcharges* on page 19.
***8.** Pour réinitialiser la protection, coupez l'alimentation d'entrée pendant trois minutes au moins, puis remettez l'appareil sous tension.
***9.** Le poids indiqué correspond aux alimentations à montage par l'avant.
***10.** Le voyant d'alarme de protection active s'allume dès que la sortie est interrompue. Pour réinitialiser l'alimentation, coupez-la pendant au moins trois minutes, puis rétablissez-la à nouveau.
***11.** Les valeurs de parasitage dépendent des méthodes de câblage utilisées ainsi que d'autres facteurs. Insérez les filtres antiparasites et les brins dans les lignes d'entrée et de sortie.
300 W, 5 V : Deux E04SR401938 (fabriqués par SEIWA) sur la ligne de sortie.
300 W 12 V : Un E04SR401938 (fabriqué par SEIWA) sur la ligne de sortie.
600 W, 5 V ou 12 V : Un FN2450G-16-61 (fabriqué par Schaffner) sur la ligne d'entrée.
Un E04RC613620 (fabriqué par SEIWA) sur la ligne de sortie.
***12.** Pour les modèles 600-W, 5-V et 12-V, la conformité avec la classe A est réalisée grâce à l'utilisation d'une plaque d'aluminium sous l'alimentation.
***13.** La gamme de conformité avec les directives CE et les normes de sécurité (UL, EN, etc.) est de 100 à 240 Vc.a. (85 à 264 Vc.a.).

Connexions

Schémas

S8JX-G01505□□ (15 W)
S8JX-G01512□□ (15 W)
S8JX-G01515□□ (15 W)
S8JX-G01524□□ (15 W)

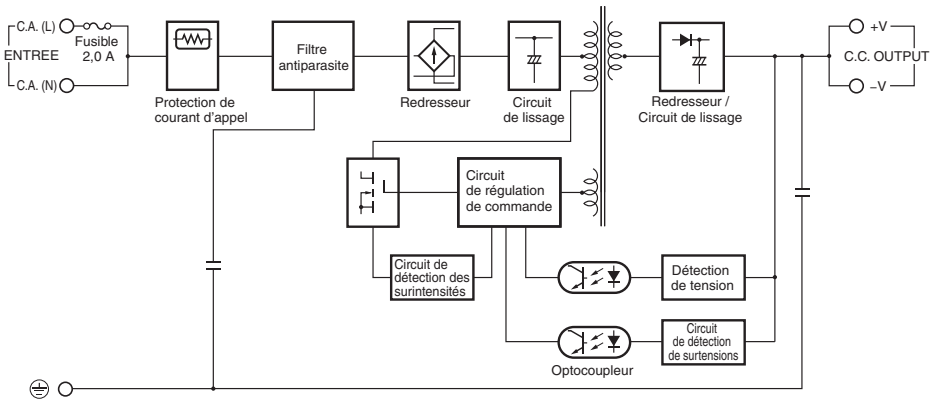

S8JX-G01548□□ (15 W)

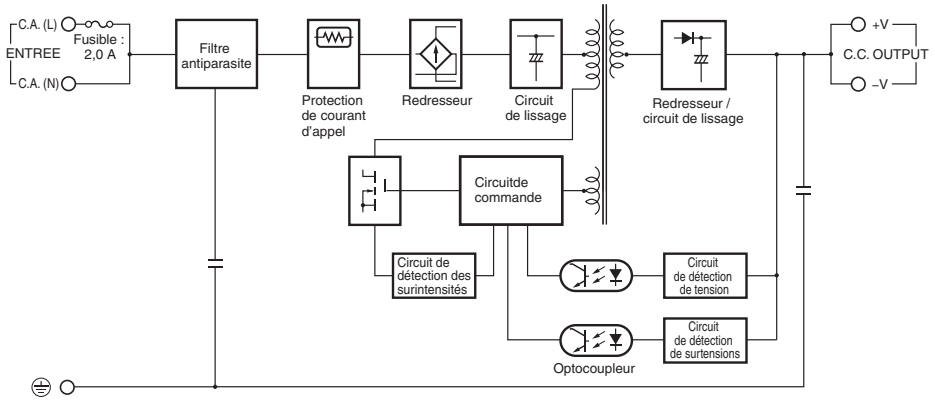

S8JX-G03505□□ (35 W)
S8JX-G03512□□ (35 W)
S8JX-G03515□□ (35 W)
S8JX-G03524□□ (35 W)

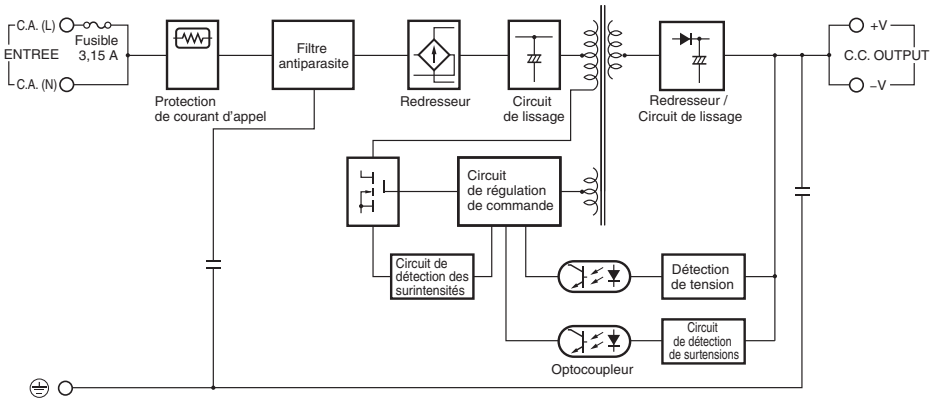

S8JX-G03548□□ (35 W)

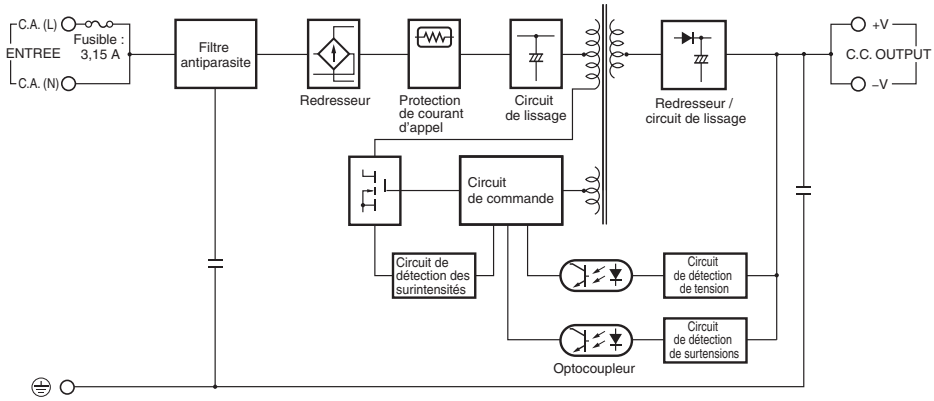

S8JX-G05005□□ (50 W)
S8JX-G05012□□ (50 W)
S8JX-G05024□□ (50 W)

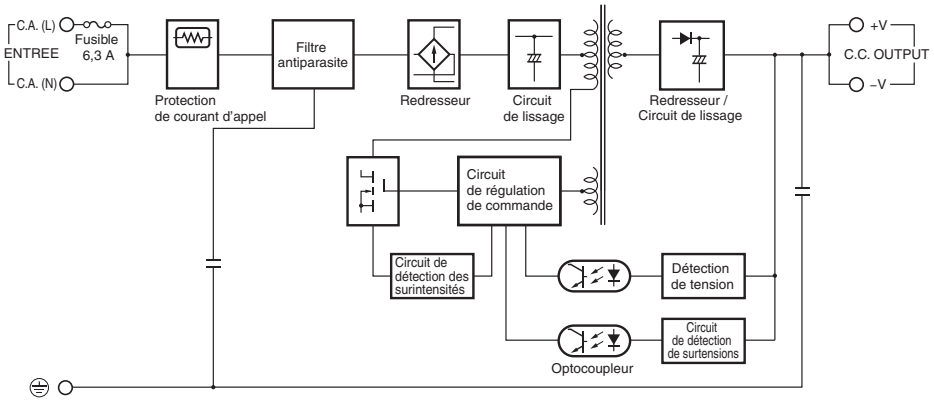

S8JX-G05048□□ (50 W)

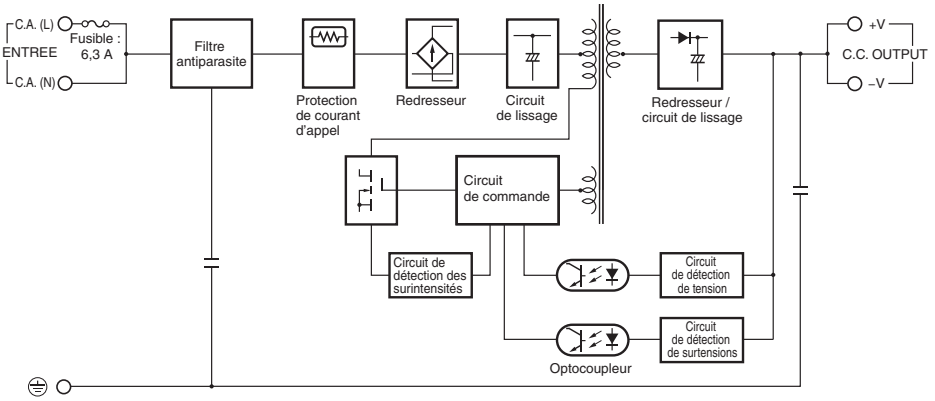

S8JX-G100□□□□ (100 W)

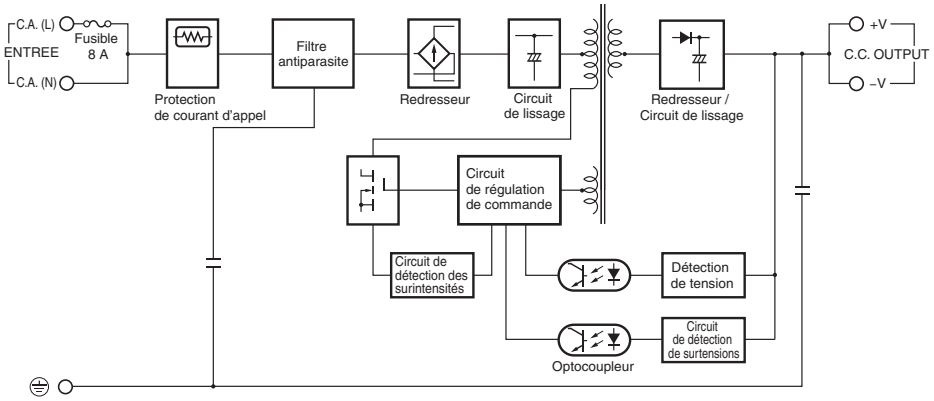

S8JX-G15005□□ (150 W)

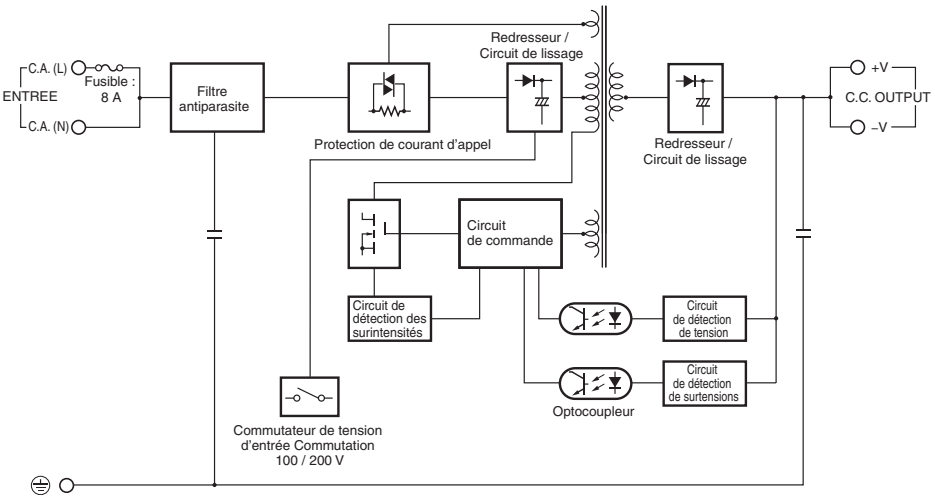

Note : Réglez le commutateur de tension d'entrée respectivement sur « 115 V » pour les tensions de 100 à 120 Vc.a. et sur « 230 V » pour les tensions de 200 à 240 Vc.a.

S8JX-G15012□□ (150 W)
S8JX-G15024□□ (150 W)
S8JX-G15048□□ (150 W)

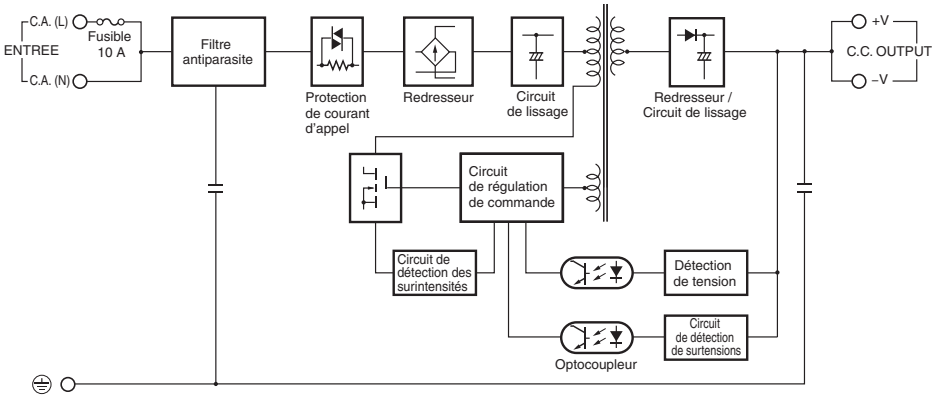

S8JX-G30005□□ (300 W)
S8JX-G30012□□ (300 W)

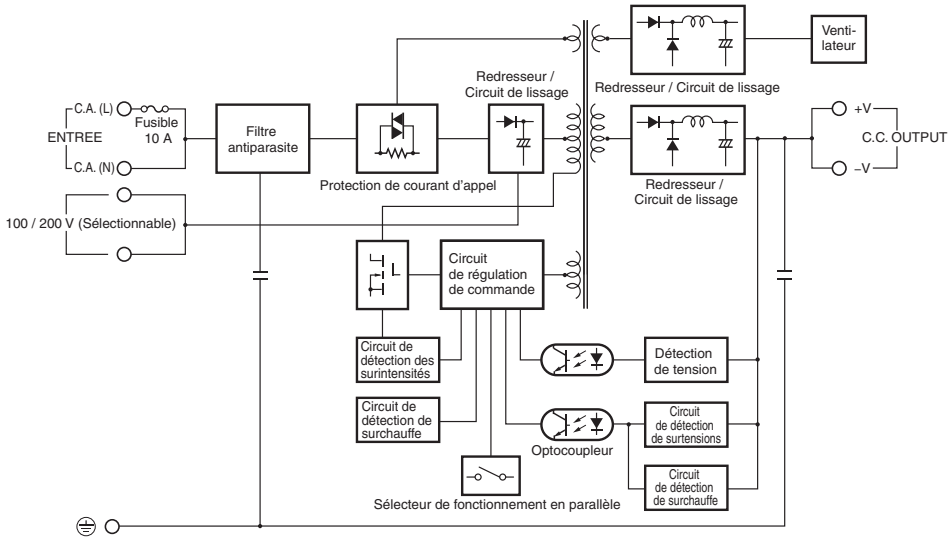

Note : Court-circuitez les bornes de sélection de tension d'alimentation si l'entrée est entre 100 et 120 Vc.a. Laissez les bornes en circuit ouvert si l'entrée est entre 200 et 240 Vc.a.

S8JX-G30024□□ (300 W)
S8JX-G30048□□ (300 W)

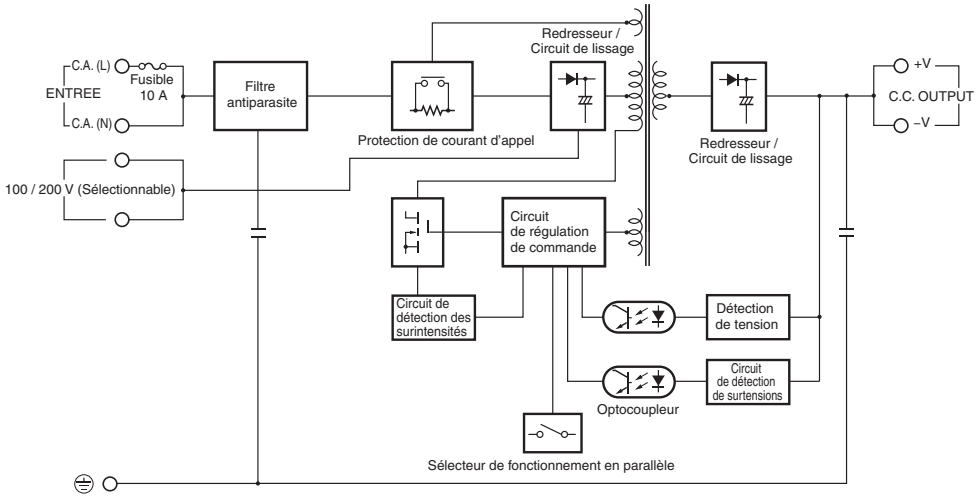

Note : Court-circuitez les bornes de sélection de tension d'alimentation si l'entrée est entre 100 et 120 Vc.a. Laissez les bornes en circuit ouvert si l'entrée est entre 200 et 240 Vc.a.

S8JX-G60005□ (600 W)
S8JX-G60012□ (600 W)
S8JX-G60048□ (600 W)

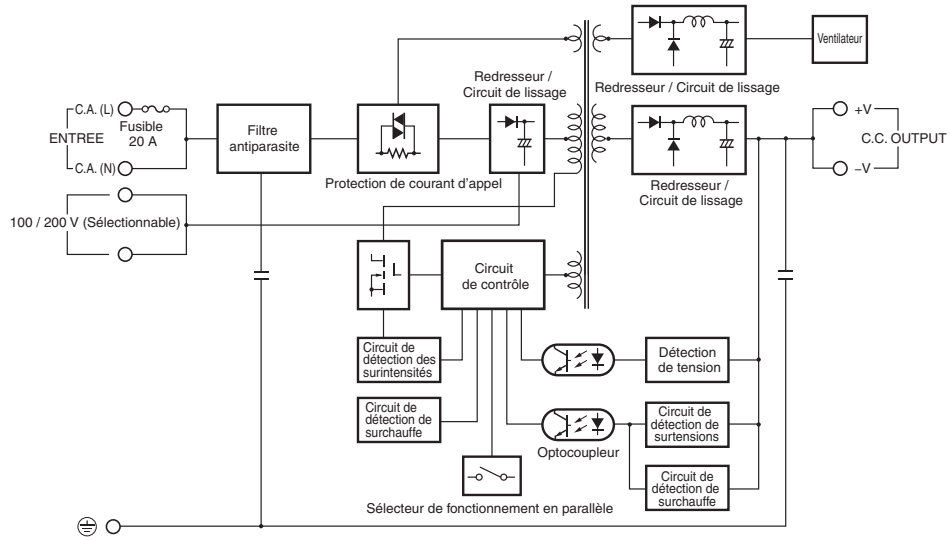

Note : Court-circuitez les bornes de sélection de tension d'alimentation si l'entrée est entre 100 et 120 Vc.a. Laissez les bornes en circuit ouvert si l'entrée est entre 200 et 240 Vc.a.

S8JX-G60024□ (600 W)

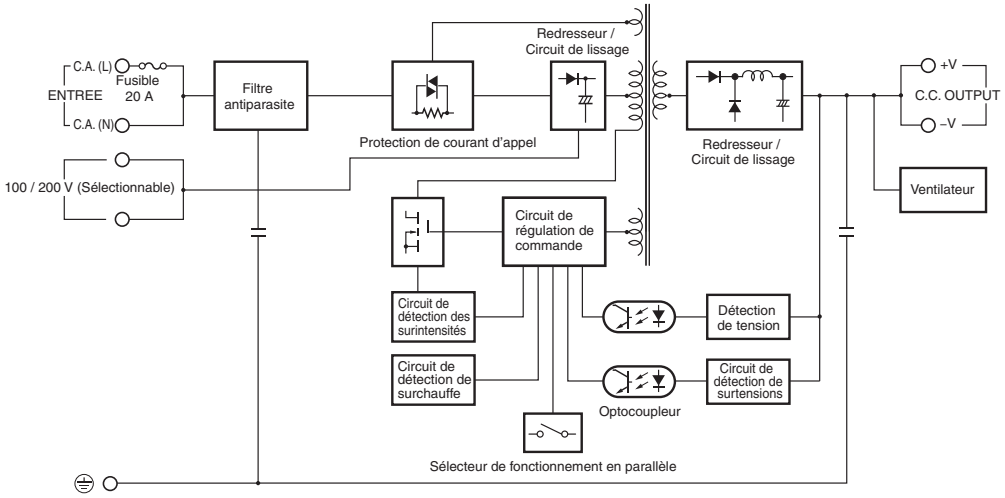

Note : Court-circuitez les bornes de sélection de tension d'alimentation si l'entrée est entre 100 et 120 Vc.a. Laissez les bornes en circuit ouvert si l'entrée est entre 200 et 240 Vc.a.

Nomenclature

Modèles 15- / 35- / 50- / 100- / 150-W

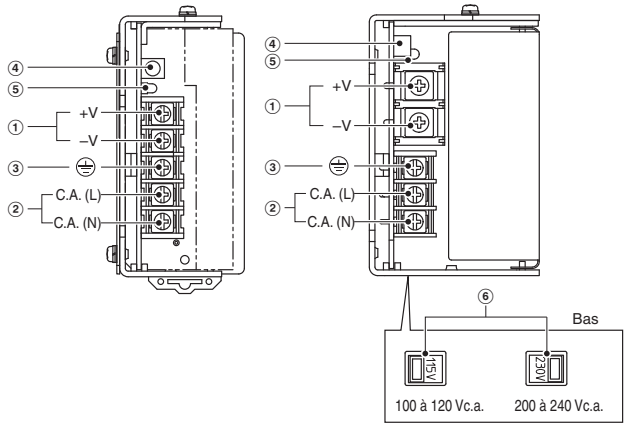

Remarque : Le S8JX-G05024CD est représenté ci-dessus.

Remarque : Le S8JX-G15005C est représenté ci-dessus.

N°	Nom	Fonction
1	Bornes de sortie c.c. (–V), (+V)	Raccordez à ces bornes les fils allant vers la charge.
2	Bornes d'entrée c.a. (L), (N)	Branchez les fils d'alimentation sur ces bornes.*1
3	Borne de mise à la terre (PE) (⏚)	Raccordez le câble de terre à cette borne.*2
4	Dispositif de réglage de la tension de sortie (V. ADJ)	Il est possible d'augmenter ou de diminuer la tension de sortie.
5	Voyant de sortie (DC ON : vert)	S'allume en vert lorsque la sortie en courant continu (c.c.) est ON.
6	Commutateur de tension d'entrée	Bascule les circuits internes selon la tension d'entrée. « 115 V » : 100 à 120 Vc.a. « 230 V » : 200 à 240 Vc.a.

***1.** Le fusible se trouve côté (L). Il ne peut PAS être remplacé par l'utilisateur. Pour une entrée en alimentation c.c., connectez le côté inférieur à la borne positive (+).

***2.** Il s'agit de la borne de mise à la terre spécifiée dans les normes de sécurité. Veillez à toujours connecter une ligne de terre à cette borne.

Modèle 300-W 5 V, 12 V

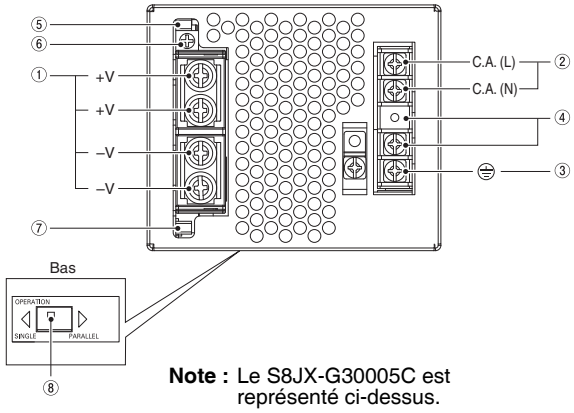

Note : Le S8JX-G30005C est représenté ci-dessus.

Modèle 300-W 24 V, 48 V

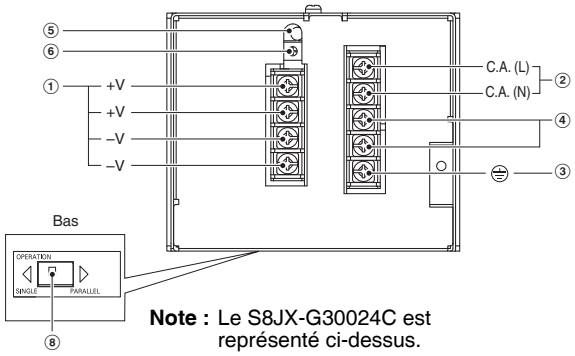

Note : Le S8JX-G30024C est représenté ci-dessus.

Modèle 300-W

N°	Nom	Fonction
1	Bornes de sortie c.c. (+V), (–V)	Raccordez à ces bornes les fils allant vers la charge.
2	Bornes d'entrée c.a. (L), (N)	Branchez les fils d'alimentation sur ces bornes.*1
3	Borne de mise à la terre (PE) (⏚)	Raccordez le câble de terre à cette borne.*2
4	Bornes de sélection de la tension d'entrée	Court-circuitez les bornes si l'entrée est entre 100 et 120 Vc.a. et laissez-les en circuit ouvert si l'entrée est entre 200 et 240 Vc.a.
5	Voyant de sortie (DC ON : vert)	S'allume en vert lorsque la sortie en courant continu (c.c.) est ON.
6	Dispositif de réglage de la tension de sortie (V. ADJ)	Il est possible d'augmenter ou de diminuer la tension de sortie.
7	Voyant d'alarme de protection active (ALM : rouge)	Le voyant rouge s'allumera si le circuit de protection contre les surtensions ou contre la surchauffe se déclenche. Ce voyant s'allume également en cas de détection d'une surcharge.*3
8	Sélecteur de fonctionnement en parallèle	Placez le sélecteur sur PARALLEL si les modules fonctionnent en parallèle.

***1.** Le fusible se trouve côté (L). Il ne peut PAS être remplacé par l'utilisateur.

***2.** Il s'agit de la borne de mise à la terre spécifiée dans les normes de sécurité. Veillez à toujours connecter une ligne de terre à cette borne.

***3.** Ceci ne s'applique pas aux modèles 24-V et 48-V.

Modèle 600-W 5 V, 12 V

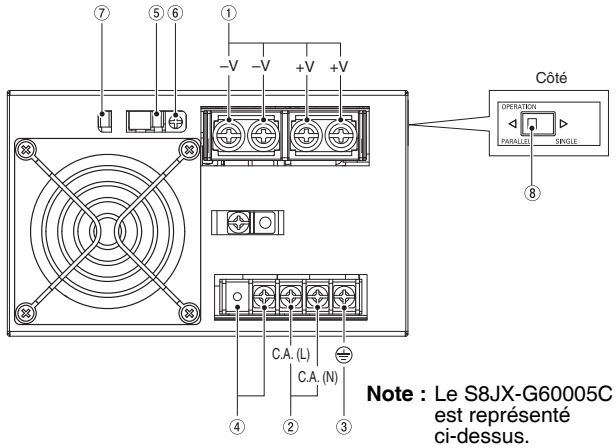

Note : Le S8JX-G60005C est représenté ci-dessus.

Modèle 600-W 24 V, 48 V

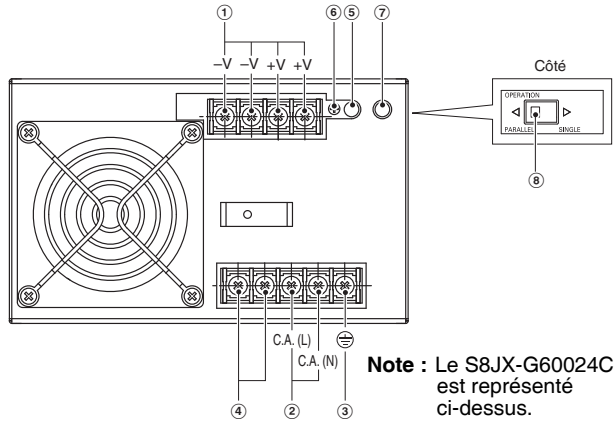

Note : Le S8JX-G60024C est représenté ci-dessus.

Modèle 600-W

N°	Nom	Fonction
1	Bornes de sortie c.c. (+V), (–V)	Raccordez à ces bornes les fils allant vers la charge.
2	Bornes d'entrée c.a. (L), (N)	Branchez les fils d'alimentation sur ces bornes.*1
3	Borne de mise à la terre (PE) (⏚)	Raccordez le câble de terre à cette borne.*2
4	Bornes de sélection de la tension d'entrée	Court-circuitez les bornes si l'entrée est entre 100 et 120 Vc.a. et laissez-les en circuit ouvert si l'entrée est entre 200 et 240 Vc.a.
5	Voyant de sortie (DC ON : vert)	S'allume en vert lorsque la sortie en courant continu (c.c.) est ON.
6	Dispositif de réglage de la tension de sortie (V. ADJ)	Il est possible d'augmenter ou de diminuer la tension de sortie.
7	Voyant d'alarme de protection active (ALM : rouge)	Le voyant rouge s'allumera si le circuit de protection contre les surtensions ou contre la surchauffe se déclenche. Ce voyant s'allume également en cas de détection d'une surcharge.
8	Sélecteur de fonctionnement en parallèle	Placez le sélecteur sur PARALLEL si les modules fonctionnent en parallèle.

***1.** Le fusible se trouve côté (L). Il ne peut PAS être remplacé par l'utilisateur.
***2.** Il s'agit de la borne de mise à la terre spécifiée dans les normes de sécurité. Veillez à toujours connecter une ligne de terre à cette borne.

Valeurs de référence

	Valeur
Fiabilité (MTBF)	15 W : 300 000 heures 35 W : 300 000 heures 50 W : 300 000 heures 100 W : 270 000 heures 150 W : 240 000 heures pour 5 V et 12 V 150 W : 250 000 heures pour 24 V et 48 V 300 W : 200 000 heures pour 5 V et 12 V 300 W : 400 000 heures pour 24 V et 48 V 600 W : 170 000 heures
Définition	MTBF signifie Mean Time Between Failures ou durée moyenne entre les pannes, calculée en fonction de la probabilité de défaillance accidentelle des composants et indiquant la fiabilité des appareils. Cette indication ne représente donc pas nécessairement la durée de vie du produit.
Durée de vie prévisible	10 ans mini.
Définition	Le durée de vie prévisible indique le nombre moyen d'heures de fonctionnement sous une température ambiante de 40 °C et une charge de 50 %. Normalement, elle est déterminée par la durée de vie prévisible du condensateur aluminium électrolytique intégré.

Courbes de fonctionnement

Courbes de derating (montage standard)

Modèles 15- / 35- / 50- / 100- / 150-W

Alimentations à boîtier ouvert

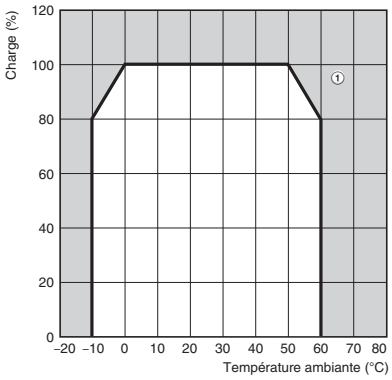

Alimentations à boîtier fermé

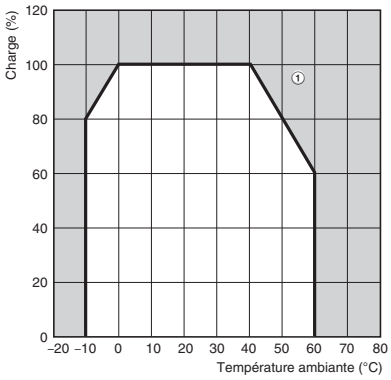

Note : 1. Il arrive que les composants internes se détériorent ou soient endommagés. N'utilisez pas l'alimentation dans des plages extérieures à la courbe de derating (c'est-à-dire la zone ombrée ① du graphique ci-dessus).

2. En cas de problème de derating, utilisez un refroidissement par ventilateur.

3. Pour les clients utilisant une entrée en c.c.
Lorsque vous utilisez une tension d'entrée inférieure à 100 Vc.c., réduisez la charge calculée à l'aide de la courbe de derating ci-dessus en appliquant au moins l'un des coefficients indiqués ci-après.

Modèles 35-W et 100-W (sortie 5-V ou 12-V) : 0,8
Modèles 50-W / 150-W : 0,85 (l'alimentation en c.c. ne peut être fournie en entrée au modèle S8JX-G15005□□ uniquement.)
15-W et 100-W (sortie 24-V ou 48-V) : 0,9

Modèles 300- / 600-W 24 V, 48 V

Fonctionnement simple

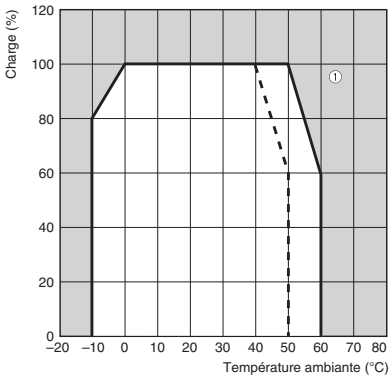

Fonctionnement en parallèle

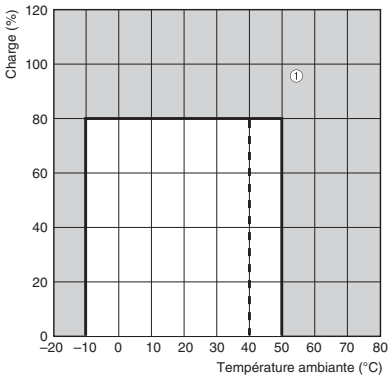

——— Ligne continue : Montage par l'avant, montage par le bas, montage sur rail DIN, montage latéral (modèles 300 W 5 V, 12 V / 600 W 24 V, 48 V)

- - - - - - Ligne en pointillés : Montage latéral (modèles 300 W 24 V, 48 V)

Note : 1. Il arrive que les composants internes se détériorent ou soient endommagés. N'utilisez pas l'alimentation dans des plages extérieures à la courbe de derating (c'est-à-dire la zone ombrée ① du graphique ci-dessus).

2. En cas de problème de derating, utilisez un refroidissement par ventilateur.

Modèles 600-W 5 V, 12 V

Fonctionnement simple

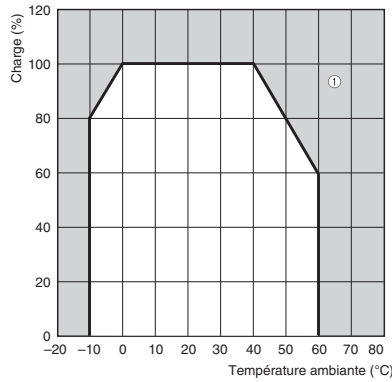

Fonctionnement en parallèle

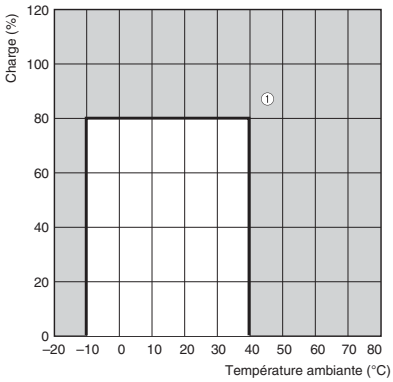

Note : 1. Il arrive que les composants internes se détériorent ou soient endommagés. N'utilisez pas l'alimentation dans des plages extérieures à la courbe de derating (c'est-à-dire la zone ombrée ① du graphique ci-dessus).

Fixation

Modèles 15- / 35- / 50- / 100- / 150-W

Les trois méthodes de montage présentées ci-dessous sont possibles.

Ⓐ. Montage par l'avant : Reportez-vous à la section *Etrier de fixation fourni avec les alimentations à montage par l'avant* Ⓐ à la page 25.

Ⓑ. Montage par le bas

Ⓒ. Montage latéral

Note : Des méthodes de montage supplémentaires sont également disponibles pour les modèles à montage sur rail DIN.

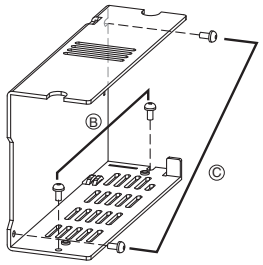

Montage standard

Modèles 15- / 35- / 50- / 100- / 150-W

Montage par l'avant

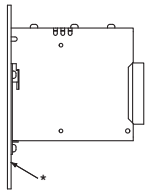

Montage sur rail DIN

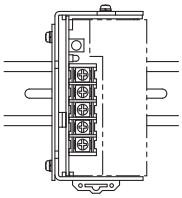

Montage par le bas

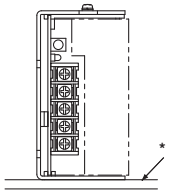

Montage latéral vertical

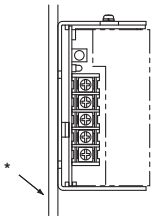

Montage latéral horizontal

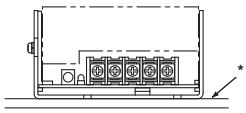

Note : 1. Les erreurs de montage gênent la dissipation de la chaleur et peuvent parfois détériorer ou endommager les composants internes. Utilisez uniquement la méthode de montage standard.

2. Pendant le montage de l'alimentation, il est recommandé de placer l'unité sur une plaque métallique (*).

3. Installez une alimentation de sorte que l'air circule autour de la source d'alimentation, dans la mesure où l'alimentation a été conçue pour évacuer la chaleur au moyen des flux d'air naturel.

Modèle 300-W 5 V, 12 V

Montage par l'avant

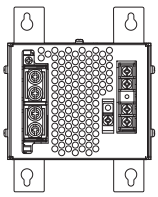

Montage par le bas

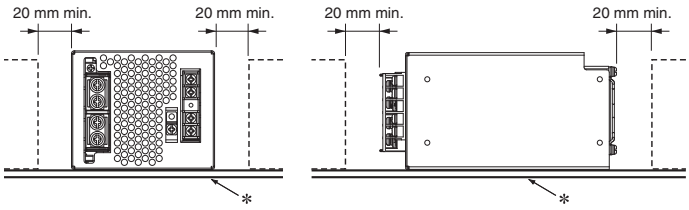

Montage latéral

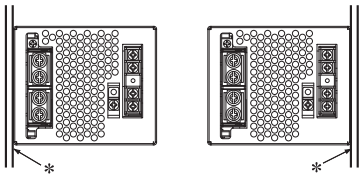

Montage sur rail DIN

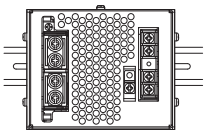

Note : 1. Les erreurs de montage gênent la dissipation de la chaleur et peuvent parfois détériorer ou endommager les composants internes. Utilisez uniquement la méthode de montage standard.

2. Pendant le montage de l'alimentation, il est recommandé de placer l'unité sur une plaque métallique (*).

3. N'obstruez pas les trous d'aération (placés sur le côté où le ventilateur est monté ainsi que sur le côté opposé) afin d'obtenir un refroidissement adéquat par circulation d'air.

Modèle 300-W 24 V, 48 V

Montage par l'avant

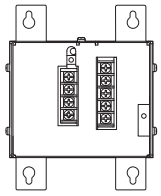

Montage par le bas

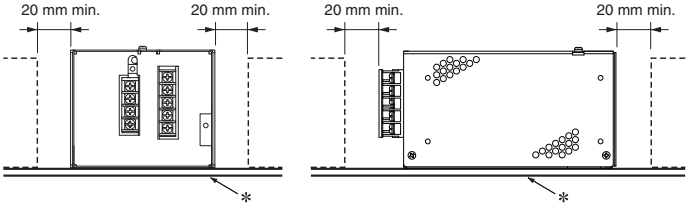

Montage latéral

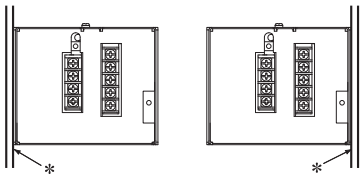

Montage sur rail DIN

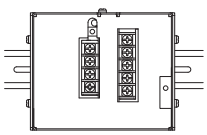

Note : 1. Les erreurs de montage gênent la dissipation de la chaleur et peuvent parfois détériorer ou endommager les composants internes. Utilisez uniquement la méthode de montage standard.

2. Pendant le montage de l'alimentation, il est recommandé de placer l'unité sur une plaque métallique (*).

3. Installez une alimentation de sorte que l'air circule autour de la source d'alimentation, dans la mesure où l'alimentation a été conçue pour évacuer la chaleur au moyen des flux d'air naturels.

Modèle 600-W

Montage par l'avant

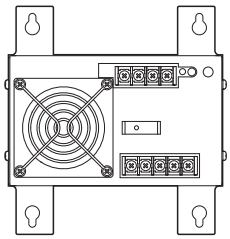

Montage par le bas

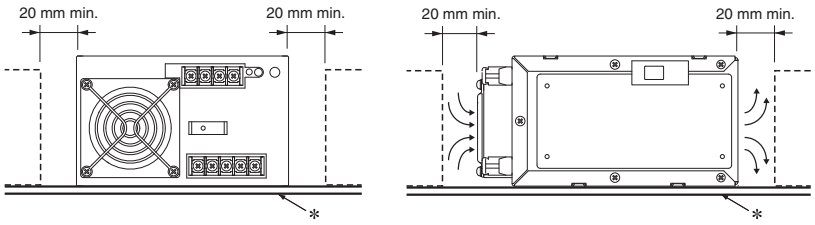

Montage latéral

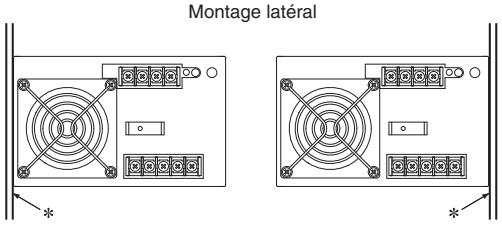

Note : 1. Les erreurs de montage gênent la dissipation de la chaleur et peuvent parfois détériorer ou endommager les composants internes. Utilisez uniquement la méthode de montage standard.

2. Pendant le montage de l'alimentation, il est recommandé de placer l'unité sur une plaque métallique (*).

3. N'obstruez pas les trous d'aération (placés sur le côté où le ventilateur est monté ainsi que sur le côté opposé) afin d'obtenir un refroidissement adéquat par circulation d'air.

Protection contre les surcharges

Le module d'alimentation dispose d'une fonction de protection contre les surcharges qui protège l'alimentation des dommages potentiels causés par les surintensités. Lorsque le courant de sortie dépasse 105 % à 175 % min. du courant nominal, la fonction de protection se déclenche et diminue la tension de sortie. Lorsque le courant de sortie revient dans la plage nominale, la fonction de protection contre les surcharges est automatiquement désactivée.

Note : 1. Lorsqu'une charge équipée d'un convertisseur c.c.-c.c. intégré est connectée, la protection contre les surcharges peut fonctionner au démarrage et l'alimentation risque de ne pas démarrer.

2. Il peut arriver que des composants internes se détériorent ou soient endommagés si l'état de court-circuit ou de surintensité se maintient pendant le fonctionnement.

3. Les composants internes risquent de se détériorer ou d'être endommagés si l'alimentation est utilisée dans des applications où l'extrémité charge subit fréquemment des courants d'appel ou des surcharges. N'utilisez pas l'alimentation dans ce type d'applications.

(Valeur de référence)

Modèles 15- / 35- / 50- / 100- / 150-W (12- / 24- / 48-V)

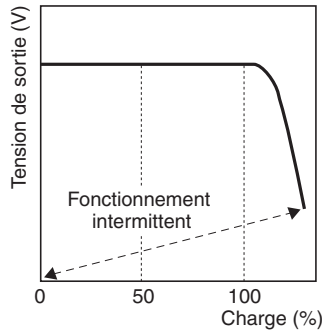

Modèles 150-W, 5-V

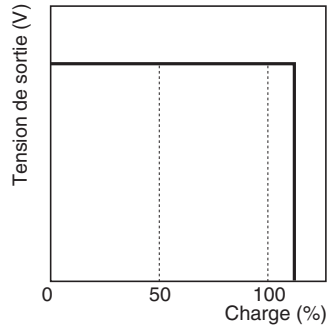

Modèle 300-W 24 V, 48 V

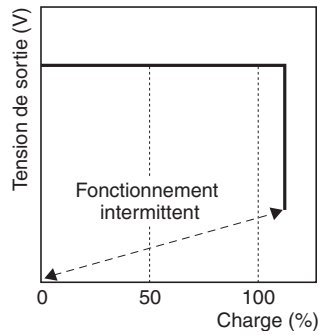

Modèle 300-W 5 V, 12 V / 600-W

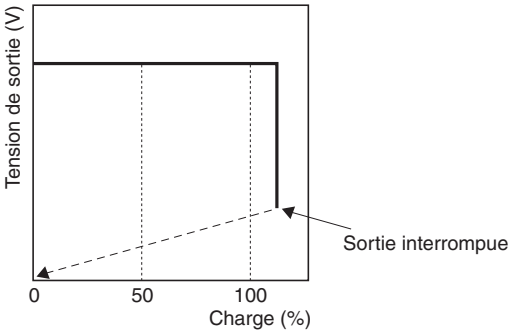

Si un courant excessif circule pendant 5 secondes ou plus, la sortie sera désactivée (OFF) et le voyant d'alarme de protection active s'allumera simultanément. Pour réinitialiser le S8JX, coupez l'alimentation et laissez l'appareil reposer au moins trois minutes, puis rallumez-le.

Protection contre les surtensions

Modèles 15- / 35- / 50- / 100- / 150-W

Considérez les possibilités de surtension et agencez le système de sorte que la charge ne subisse pas de tension excessive, même lorsque le circuit de feedback de l'alimentation tombe en panne. Lorsqu'une tension élevée de près de 130 % de la tension nominale ou plus est produite, la tension de sortie est coupée afin d'éviter tout endommagement de la charge dû aux surtensions. Réinitialisez l'alimentation d'entrée en la coupant pendant au moins sept minutes puis rétablissez-la à nouveau.

Modèles 300- / 600-W

Considérez les possibilités de surtension et agencez le système de sorte que la charge ne subisse pas de tensions excessives, même lorsque le circuit de feedback de l'alimentation tombe en panne. Lorsqu'une tension élevée de près de 120 % de la tension nominale ou plus est produite, la tension de sortie est coupée afin d'éviter tout endommagement de la charge dû aux surtensions (excepté sur les modèles 300-W 24 V, 48 V). Réinitialisez l'alimentation en la coupant pendant au moins trois minutes puis rétablissez-la à nouveau.

(Valeur de référence)

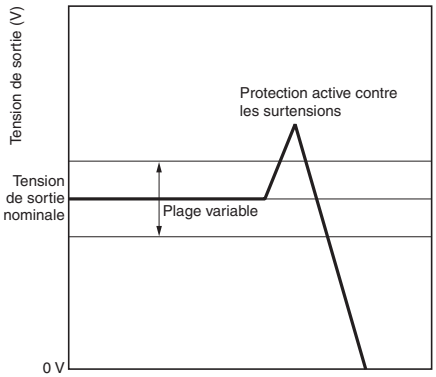

Note : Ne rallumez pas l'alimentation tant que la cause de la surtension n'a pas été éliminée.

Protection contre les surchauffes

Modèle 300-W 5 V, 12 V / 600-W

Si la température interne augmente de manière excessive à la suite d'une panne de ventilateur ou tout autre raison, le circuit de protection contre les surchauffes se déclenchera pour désactiver (OFF) la tension de sortie et le voyant d'alarme de protection active s'allumera simultanément. Pour réinitialiser l'alimentation d'entrée, coupez-la pendant au moins trois minutes, puis rétablissez-la à nouveau.

Courant d'appel, temps de démarrage, temps de maintien de la sortie

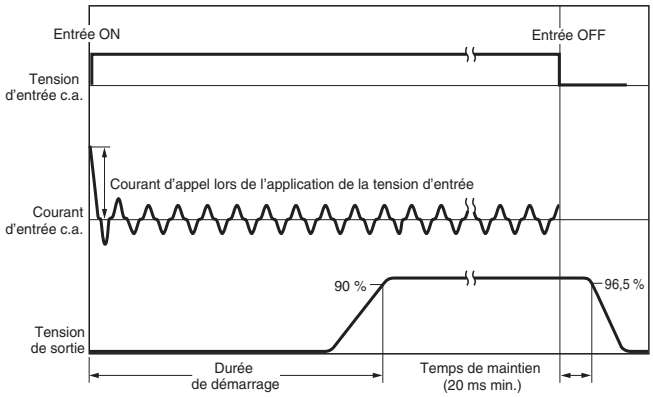

Note : Un temps de démarrage maximal de 500 ms est requis (650 ms pour 300 W). Élaborez une configuration système tenant compte du temps de démarrage d'autres dispositifs.

Dimensions

(Unité : mm)

Modèles à montage par l'avant

S8JX-G015□□ (15 W)
S8JX-G015□□C (15 W)
S8JX-G035□□ (35 W)
S8JX-G035□□C (35 W)



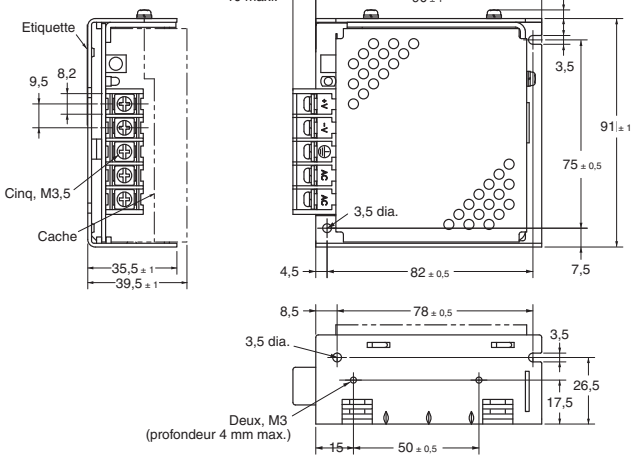

Dimensions des trous de montage du panneau

	Montage par vis en surface
Montage latéral	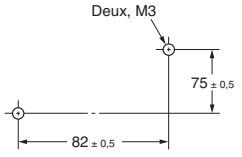
Montage par le bas	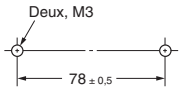

S8JX-G050□□ (50 W)
S8JX-G050□□C (50 W)



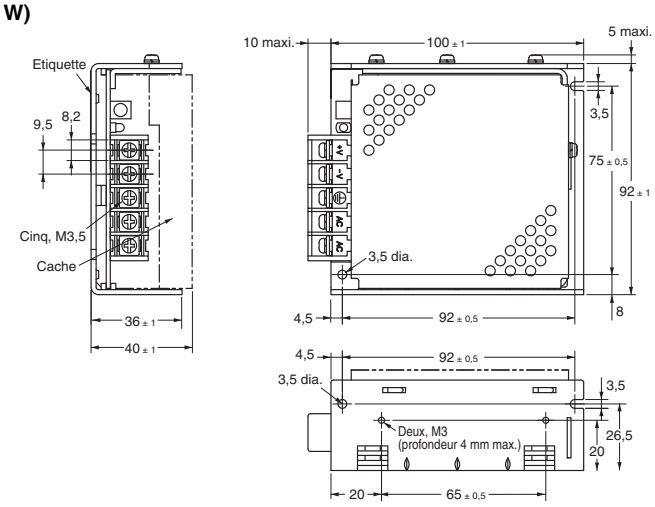

Dimensions des trous de montage du panneau

	Montage par vis en surface
Montage latéral	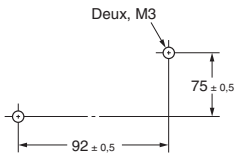
Montage par le bas	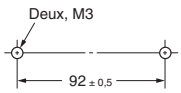

S8JX-G100□□ (100 W)
S8JX-G100□□C (100 W)
S8JX-G15024 (150 W)
S8JX-G15024C (150 W)
S8JX-G15048 (150 W)
S8JX-G15048C (150 W)



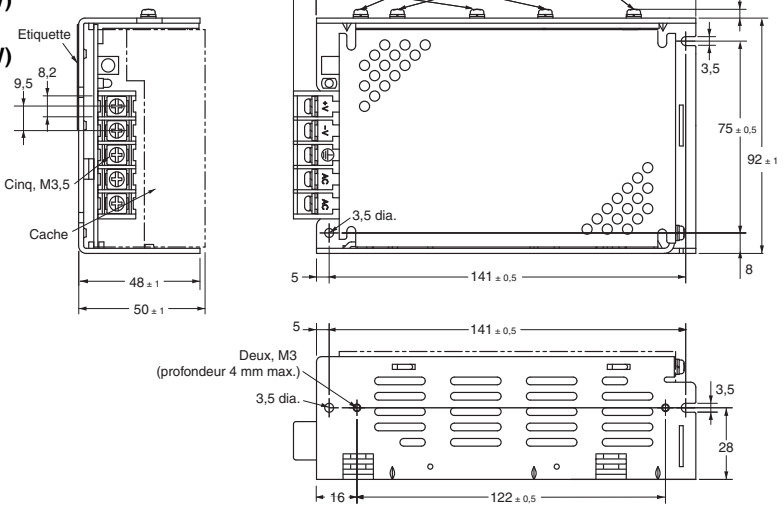

Dimensions des trous de montage du panneau

	Montage par vis en surface
Montage latéral	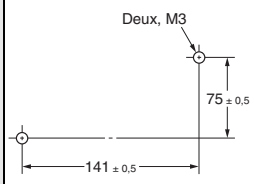
Montage par le bas	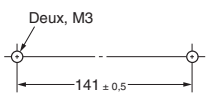

S8JX-G15005 (150 W)
S8JX-G15005C (150 W)

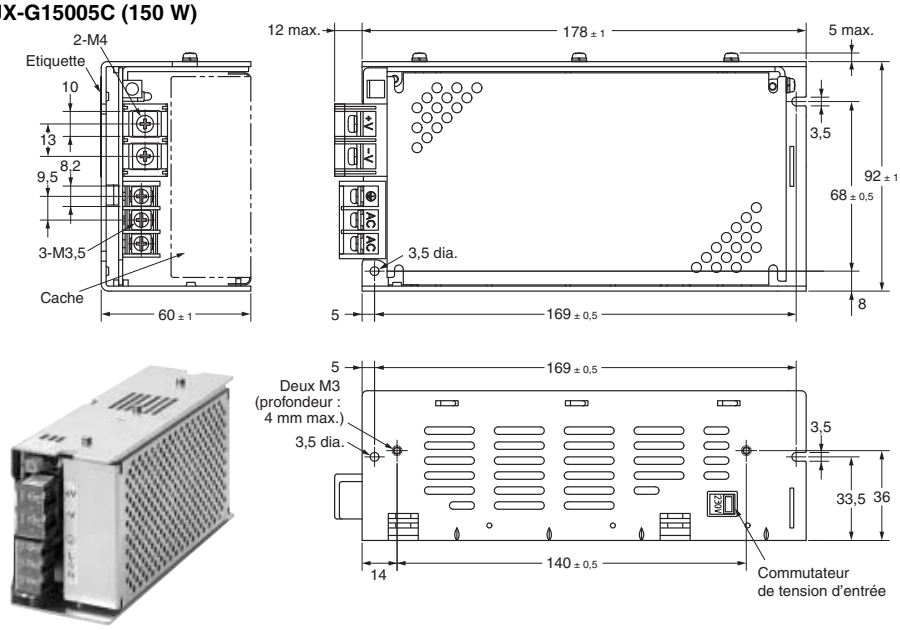

Dimensions des trous de montage du panneau

	Montage par vis en surface
Montage latéral	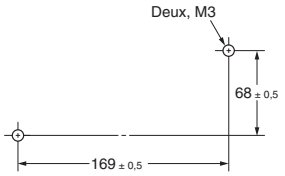
Montage par le bas	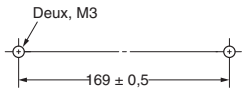

S8JX-G15012 (150 W)
S8JX-G15012C (150 W)

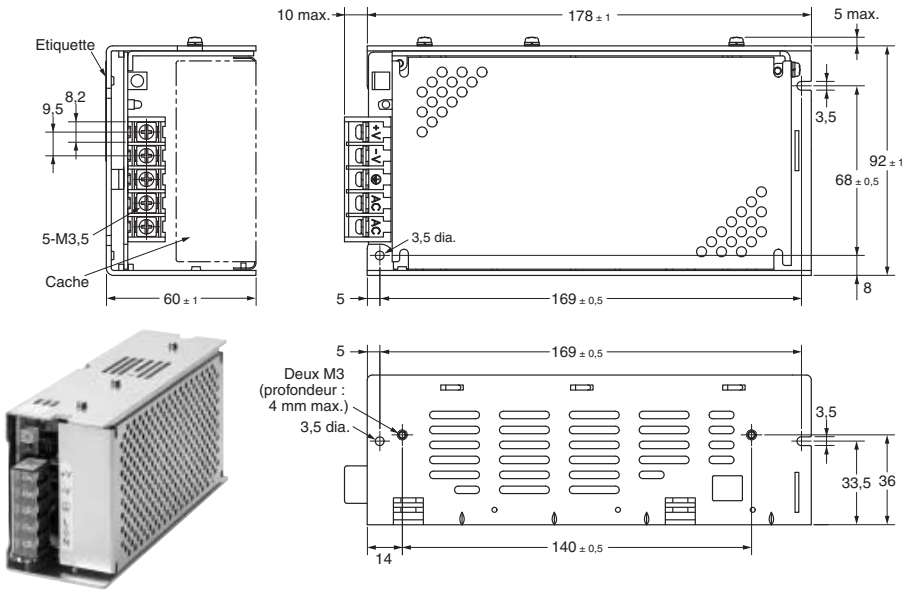

Dimensions des trous de montage du panneau

	Montage par vis en surface
Montage latéral	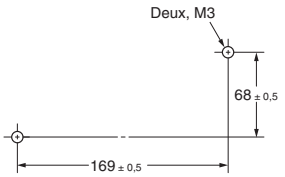
Montage par le bas	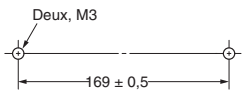

S8JX-G30005C (300 W)
S8JX-G30012C (300 W)

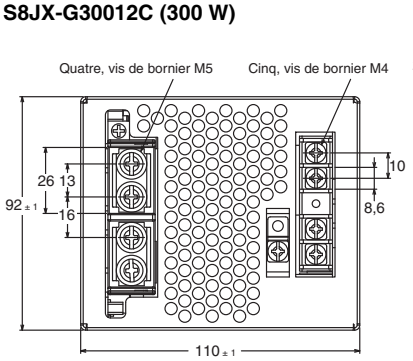



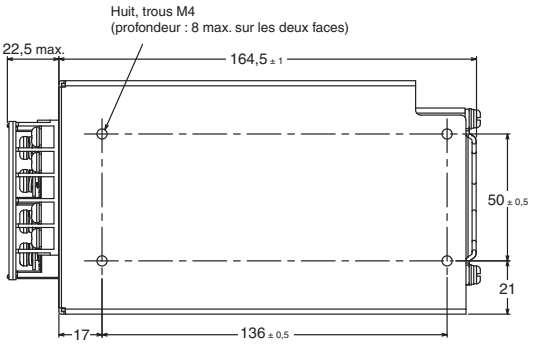

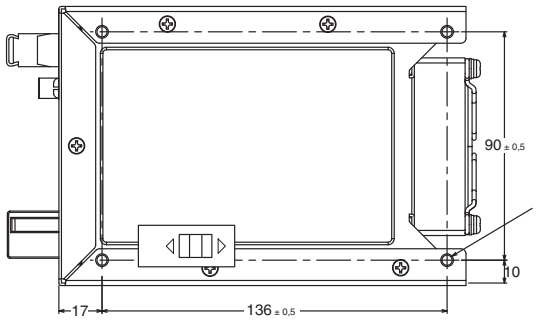

Dimensions des trous de montage du panneau

	Montage par vis en surface
Montage latéral	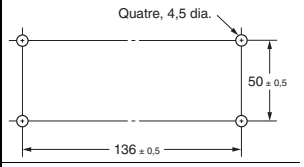
Montage par le bas	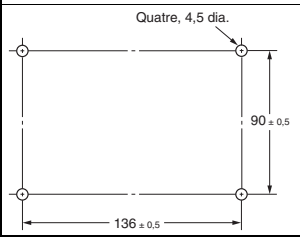

S8JX-G30024C (300 W)
S8JX-G30048C (300 W)

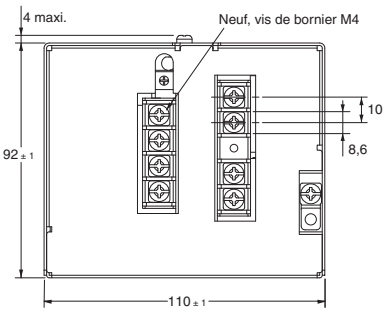

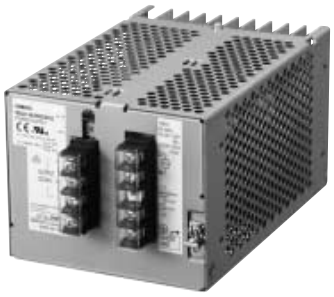

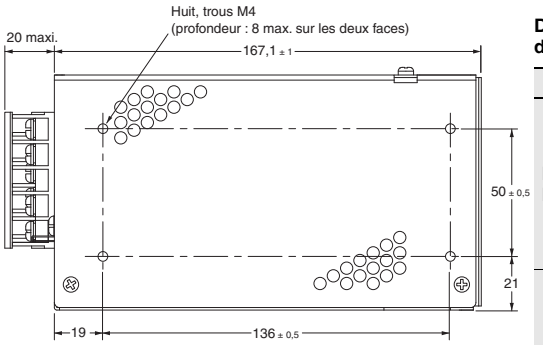

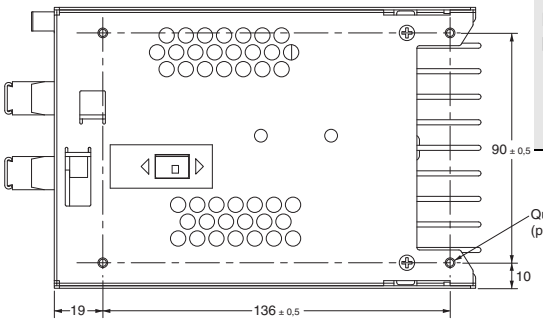

Dimensions des trous de montage du panneau

	Montage par vis en surface
Montage latéral	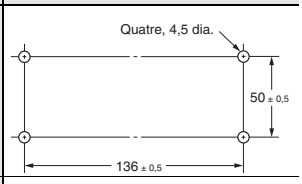
Montage par le bas	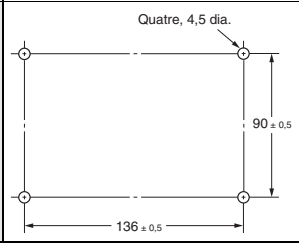

S8JX-G60005□ (600 W)
S8JX-G60012□ (600 W)

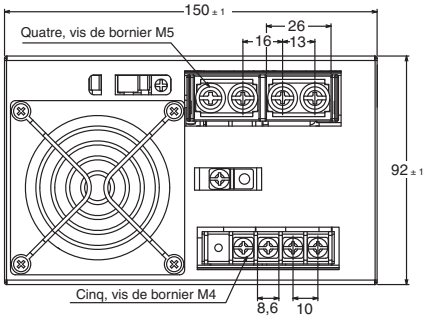

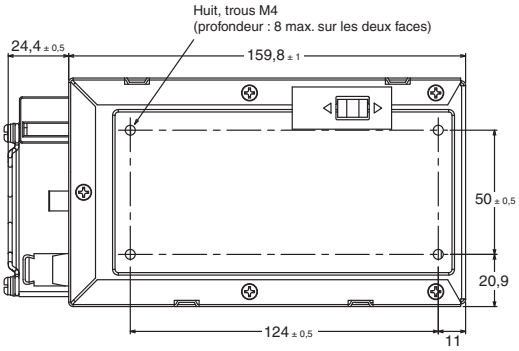



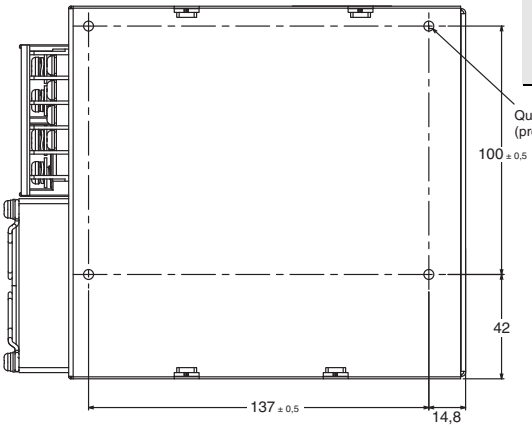

Dimensions des trous de montage du panneau

	Montage par vis en surface
Montage latéral	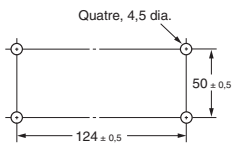
Montage par le bas	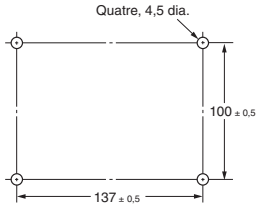

S8JX-G60024C (600 W)
S8JX-G60048C (600 W)

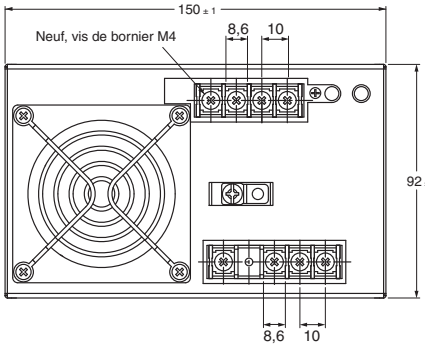

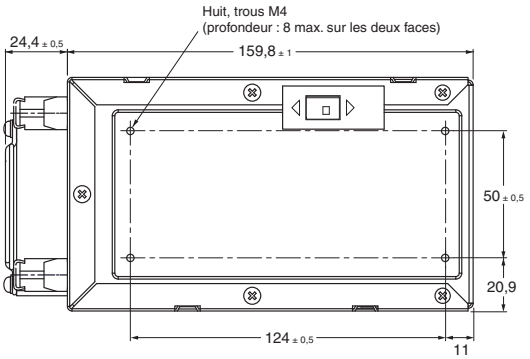



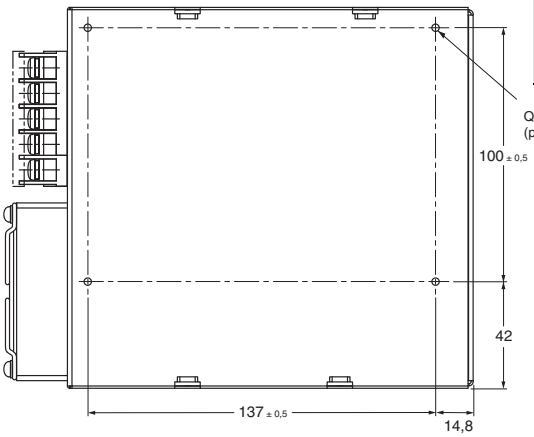

Dimensions des trous de montage du panneau

	Montage par vis en surface
Montage latéral	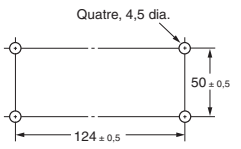
Montage par le bas	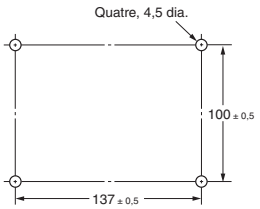

Etrier de fixation fourni avec les alimentations à montage par l'avant Ⓐ

Modèles 15- / 35- / 50- / 100- / 150-W

Etrier de fixation pour montage par l'avant du S82Y-J00F

Dimensions	Dimensions de montage
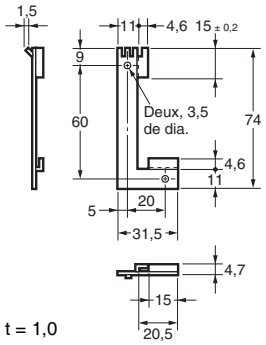 t = 1,0 Matériau : acier inoxydable	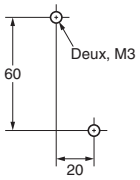

Méthode de montage par l'avant

Fixez temporairement l'étrier de fixation tel qu'indiqué dans l'illustration de droite, accrochez les trous (parties a) du module d'alimentation sur les crochets de l'étrier de fixation (parties b), puis fixez l'alimentation à l'aide de deux vis de montage.

Note : Les vis de montage ne sont pas fournies.

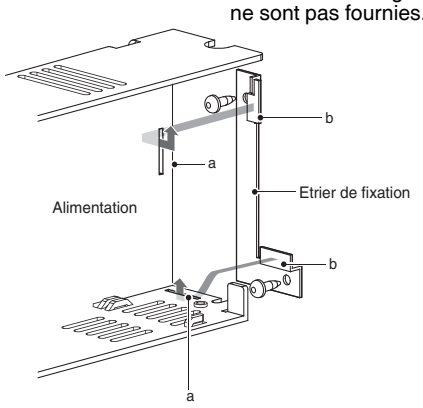

Modèles 300- / 600-W

Etrier pour montage par l'avant (S82Y-J30F)

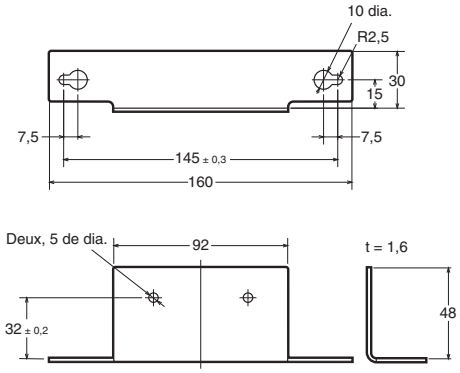

Note : Un jeu de deux étriers de fixations est fourni, l'un pour le côté droit et l'autre pour le côté gauche.

Dimensions avec étriers de fixation

Modèle 300-W

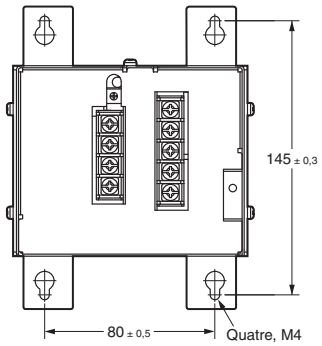

Modèle 600-W

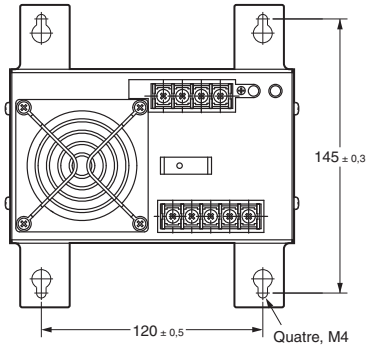

Fixation des étriers

Modèle 300-W

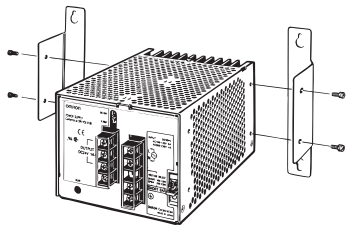

Note : Pour assurer un espace de ventilation, le corps doit être décalé vers l'avant de 21,6 mm par rapport à la surface de montage.

Modèle 600-W

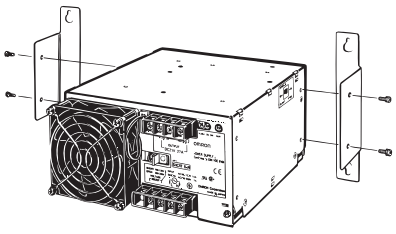

Note : Pour assurer un espace de ventilation, le corps doit être décalé vers l'avant de 23,6 mm par rapport à la surface de montage.

Etriers de fixation vendus séparément (Contactez votre distributeur pour les détails de la livraison.)

Pour les modèles 15-W / 30-W / 50-W / 100-W / 150-W / 300-W / 600-W (vendus séparément)

Etriers pour changement de la série S82J

Le pas du trou de montage des étriers de fixation A – I ci-dessous est identique à celui du produit S82J.
Ces étriers peuvent également servir sur la série S82J.

Modèles compatibles avec la série S82J	Orientation du montage	Nom du produit	Modèle
Modèles 50-W	Montage vers le bas	Etrier de fixation A (pour les modèles 50-W de la série S8JX-G)	**S82Y-JX05B**
Modèles 100-W 24 V		Etrier de fixation B (pour les modèles 100-W 24 V de la série S8JX-G)	**S82Y-JX10B**
Modèles 100-W 5 V, 12 V, 150-W 24 V		Etrier de fixation CA (pour les modèles 100-W 5 V, 12V, 150 de la série S8JX-G)	**S82Y-JX15B**
Modèles 100-W 5 V, 12 V, 150-W 24 V	Montage par l'avant	Etrier de fixation D (pour les modèles 100-W 5 V, 12 V, 150 W de la série S8JX-G)	**S82Y-JX15F**
Modèles 25-W	Montage vers le bas	Etrier de fixation E (pour les modèles 30-W de la série S8JX-G)	**S82Y-JX03B**
Modèles 300 W	Montage vers le bas	Etrier de fixation F (pour les modèles 300-W de la série S8JX-G)	**S82Y-JX30B**
	Montage par l'avant	Etrier de fixation G (pour les modèles 300-W de la série S8JX-G)	**S82Y-JX30F**
Modèles 600-W	Montage vers le bas	Etrier de fixation H (pour les modèles 600-W de la série S8JX-G)	**S82Y-JX60B**
	Montage par l'avant	Etrier de fixation I (pour les modèles 600-W de la série S8JX-G)	**S82Y-JX60F**

Note : Les étriers de fixation (A, B, C, D, E, F, G, H, I) sont compatibles avec les trous de montage S82J.

Etrier de fixation A

S82Y-JX05B

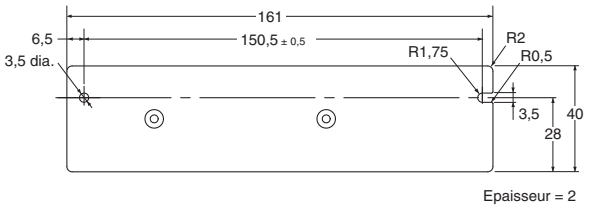

Méthode de montage

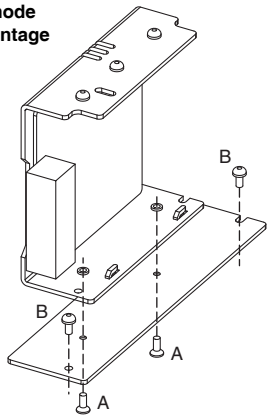

Vis utilisées
A : Accessoires (2 emplacements)
Assurez-vous d'utiliser les vis fournies à titre d'accessoire.
Couple de serrage de la vis de montage (recommandé) : 0,49 N·m
B : M3 (2 emplacements)

Etrier de fixation B

S82Y-JX10B

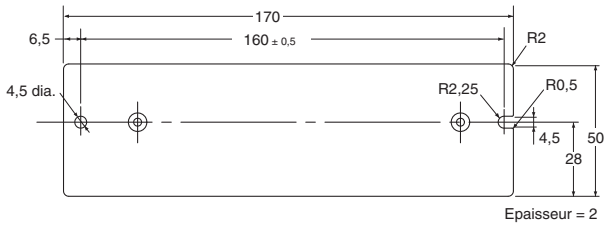

Méthode de montage

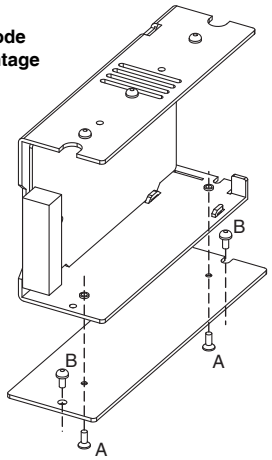

Vis utilisées
A : Accessoires (2 emplacements)
Assurez-vous d'utiliser les vis fournies à titre d'accessoires.
Couple de serrage de la vis de montage (recommandé) : 0,49 N·m
B : M4 (2 emplacements)

Etrier de fixation C

S82Y-JX15B

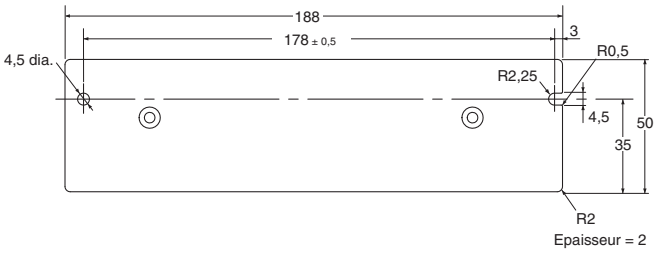

Méthode de montage

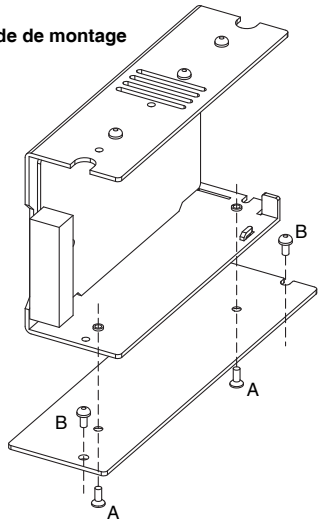

Vis utilisées
A : Accessoires (2 emplacements)
Assurez-vous d'utiliser les vis fournies à titre d'accessoires.
Couple de serrage de la vis de montage (recommandé) : 0,49 N·m
B : M4 (2 emplacements)

Etrier de fixation D

S82Y-JX15F

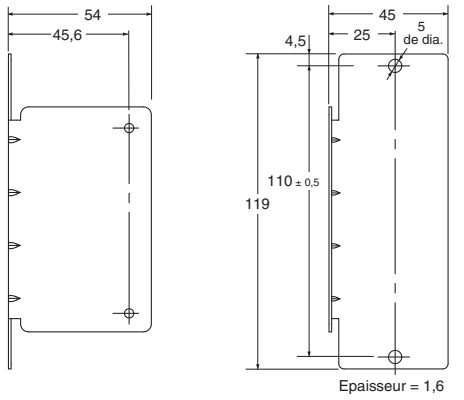

Méthode de montage

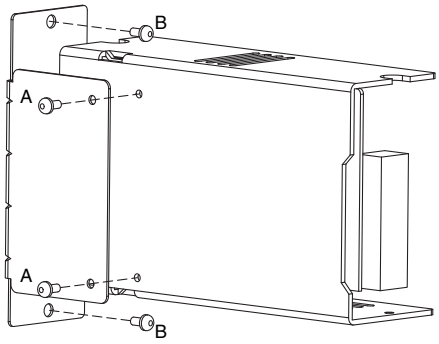

Vis utilisées
A : Accessoires (2 emplacements)
Assurez-vous d'utiliser les vis fournies à titre d'accessoires.
Couple de serrage de la vis de montage (recommandé) : 0,49 N·m
B : M4 (2 emplacements)

Etrier de fixation E

S82Y-JX03B

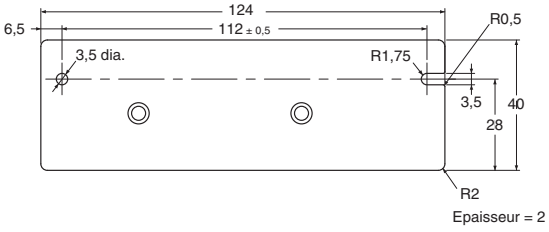

Méthode de montage

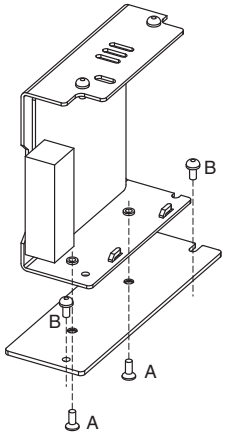

Vis utilisées
A : Accessoires (2 emplacements)
Assurez-vous d'utiliser les vis fournies à titre d'accessoires.
Couple de serrage de la vis de montage (recommandé) : 0,49 N·m
B : M3 (2 emplacements)

Etrier de fixation F

S82Y-JX30B

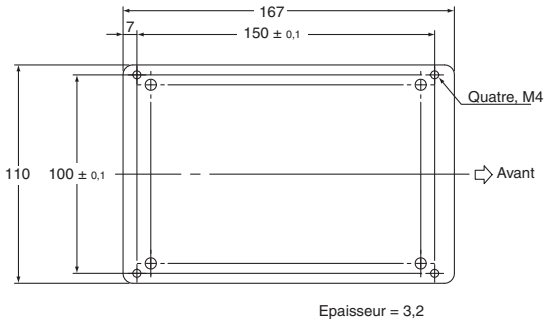

Méthode de montage

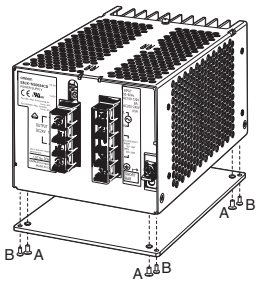

Vis utilisées
A : Accessoires (4 emplacements)
Assurez-vous d'utiliser les vis fournies à titre d'accessoires.
B : M4 (4 emplacements)
Il est conseillé de choisir des vis dont la longueur ne dépasse pas la longueur de la fixation (épaisseur : 3,2 mm).

Etrier de fixation G

S82Y-JX30F

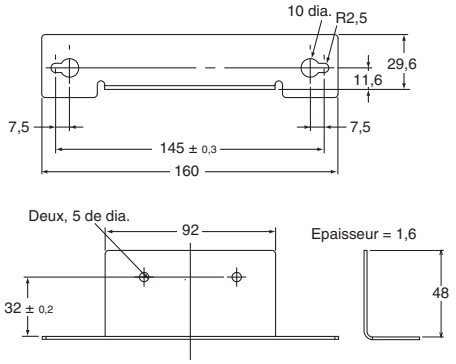

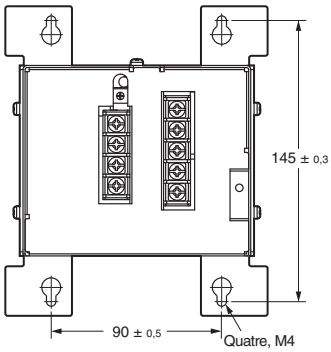

Méthode de montage

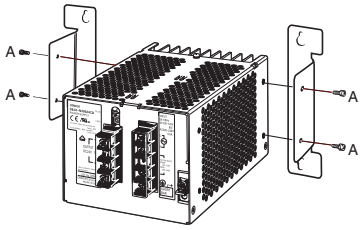

Vis utilisées
A : Accessoires (4 emplacements)
Assurez-vous d'utiliser les vis fournies à titre d'accessoires.

Note : Pour assurer la ventilation de la surface arrière, le corps doit être décalé vers l'avant de 21,6 mm par rapport au côté de montage.

Etrier de fixation H

S82Y-JX60B

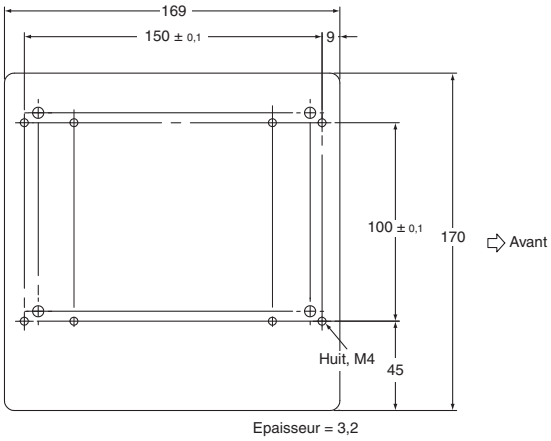

Méthode de montage

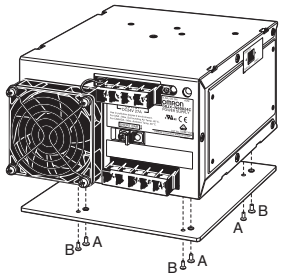

Vis utilisées
A : Accessoires (4 emplacements)
Assurez-vous d'utiliser les vis fournies à titre d'accessoires.
B : M4 (4 emplacements)
Il est conseillé de choisir des vis dont la longueur ne dépasse pas la longueur de la fixation (épaisseur : 3,2 mm).
(Bien qu'il y ait 8 trous dans le corps de l'étrier, seuls 4 de ceux-ci sont utilisés.)

Etrier de fixation I

S82Y-JX60F

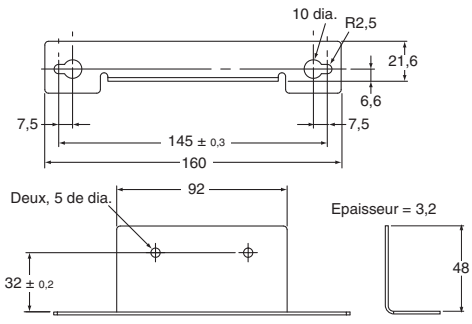

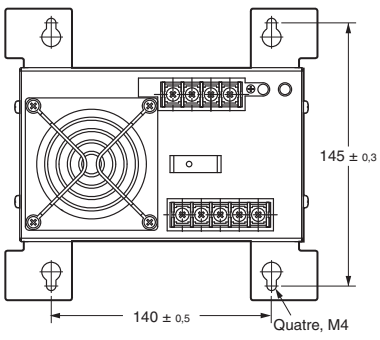

Méthode de montage

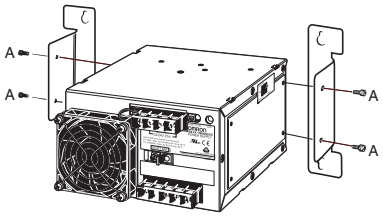

Vis utilisées
A : Accessoires (4 emplacements)
Assurez-vous d'utiliser les vis fournies à titre d'accessoires.

Note : Pour assurer la ventilation de la surface arrière, le corps doit être décalé vers l'avant de 23,6 mm par rapport au côté du montage.

Modèles pour montage sur rail DIN

S8JX-G015□□D (15 W)
S8JX-G015□□CD (15 W)
S8JX-G030□□D (35 W)
S8JX-G030□□CD (35 W)



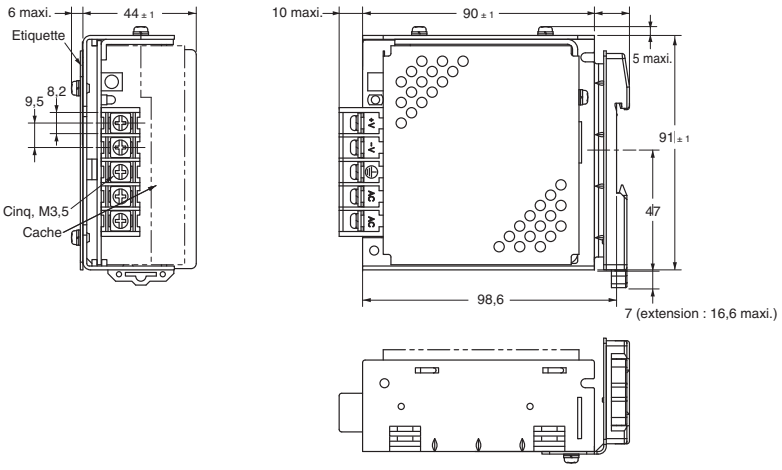

S8JX-G050□□D (50 W)
S8JX-G050□□CD (50 W)



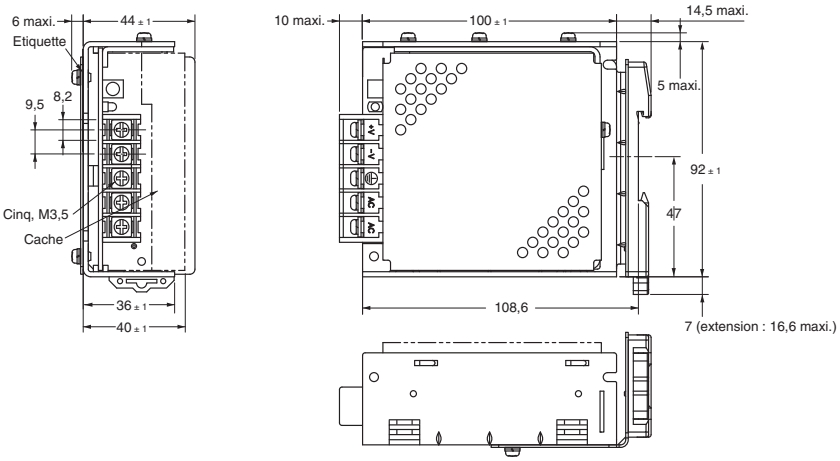

S8JX-G100□□D (100 W)
S8JX-G100□□CD (100 W)
S8JX-G15024D (150 W)
S8JX-G15024CD (150 W)
S8JX-G15048D (150 W)
S8JX-G15048CD (150 W)



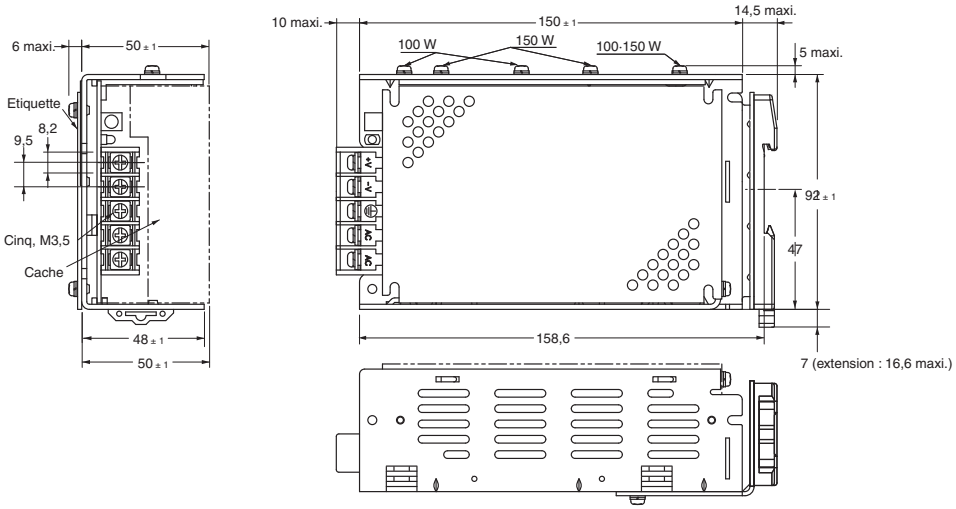

S8JX-G15005D (150 W)
S8JX-G15005CD (150 W)



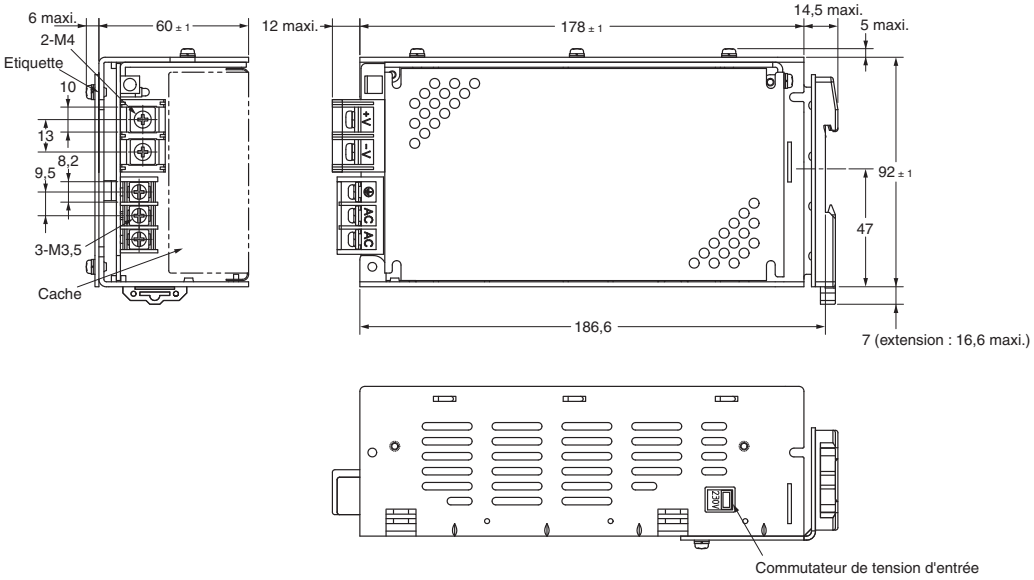

S8JX-G15012D (150 W)
S8JX-G15012CD (150 W)



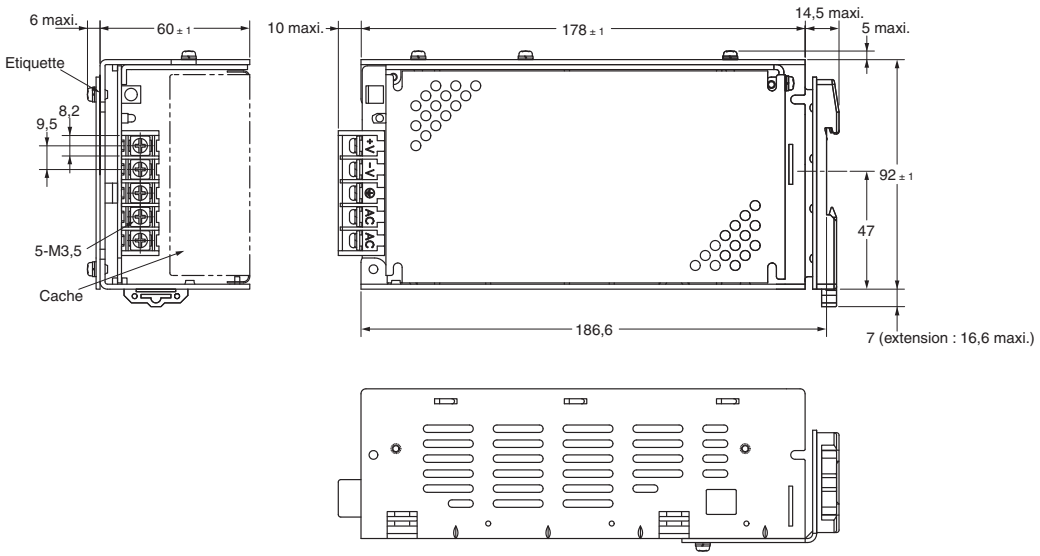

S8JX-G30005CD (300 W)
S8JX-G30012CD (300 W)

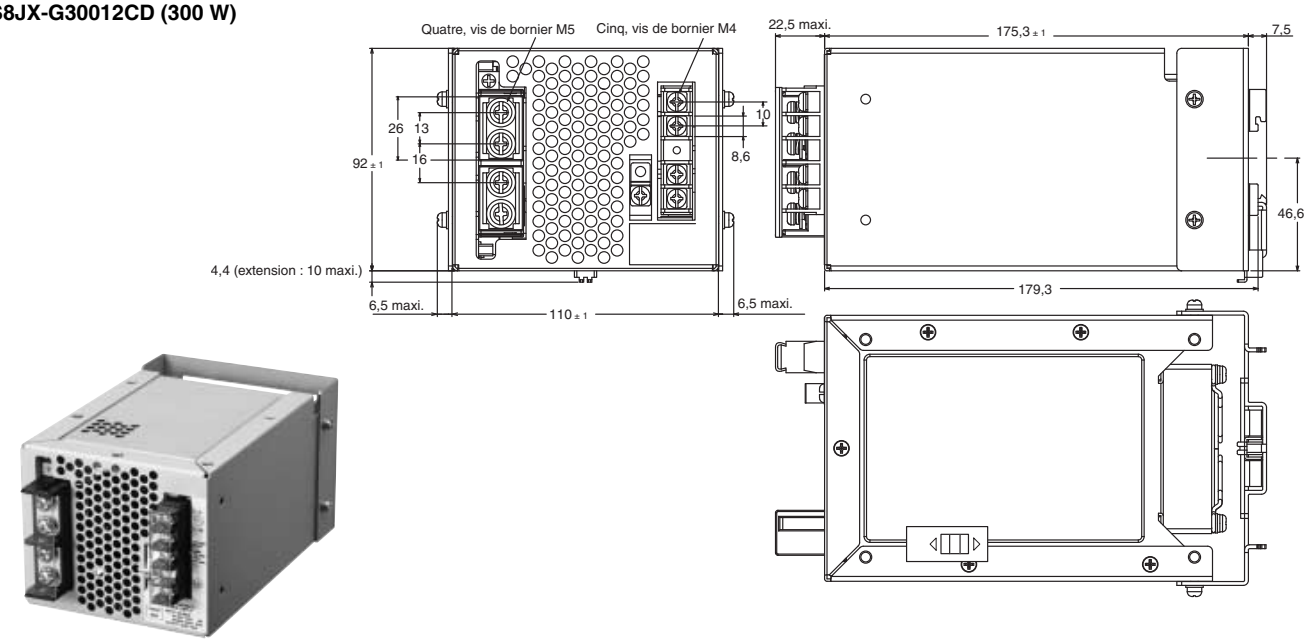

Note : Utilisez un rail DIN métallique lors du montage d'un modèle 300-W sur rail DIN.

S8JX-G30024CD (300 W)
S8JX-G30048CD (300 W)

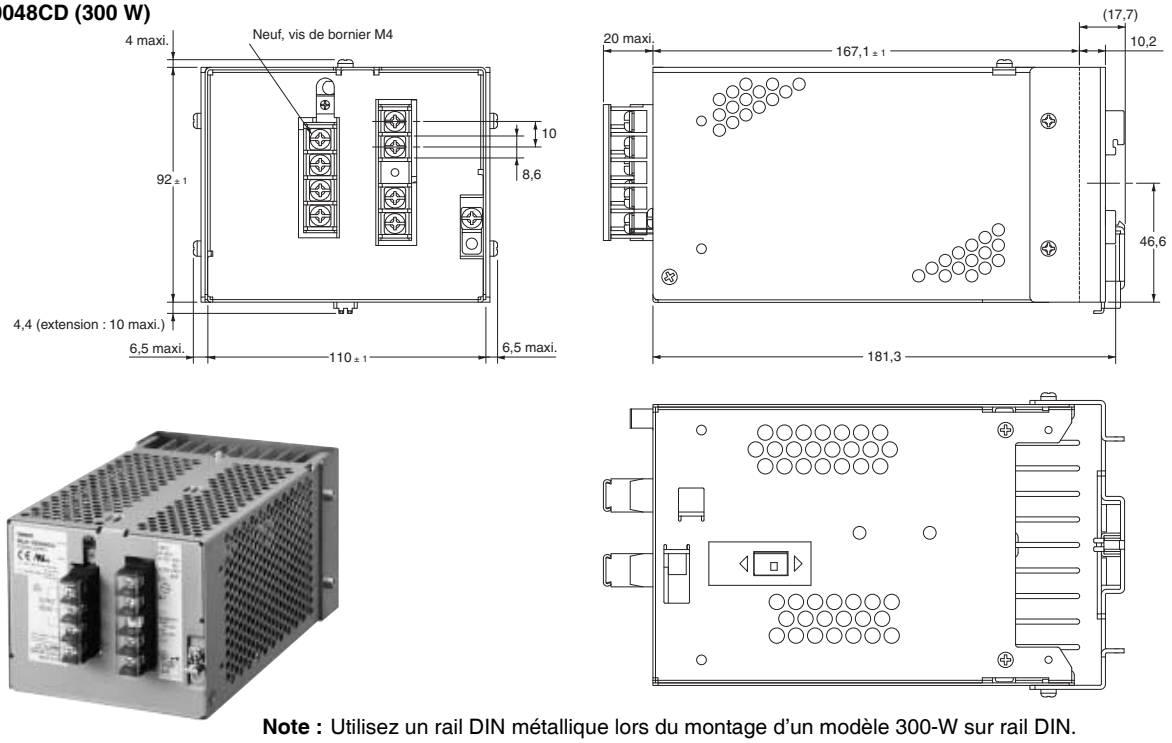

Note : Utilisez un rail DIN métallique lors du montage d'un modèle 300-W sur rail DIN.

Rail DIN (à commander séparément)

Rail de montage (Matériau : aluminium)

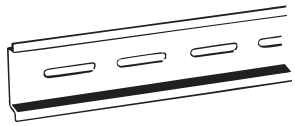

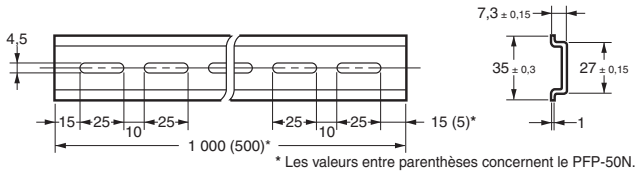

* Les valeurs entre parenthèses concernent le PFP-50N.

Modèle
PFP-100N
PFP-50N

Rail de montage (Matériau : aluminium)

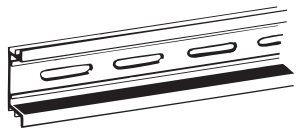

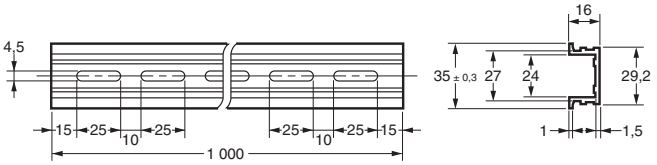

Modèle
PFP-100N2

Plaque terminale

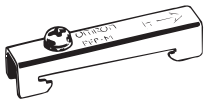

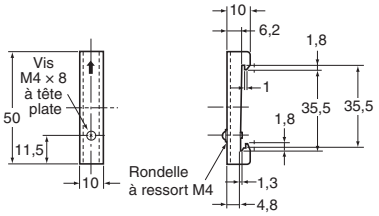

Modèle
PFP-M

Note : 1. S'il existe un risque que l'unité soit soumise aux vibrations ou aux chocs, utilisez un rail DIN en acier. Des copeaux résultant de l'abrasion de l'aluminium pouvant être générés.

2. Si l'alimentation glisse d'un côté ou de l'autre, fixez une plaque de « butée » (modèle PFP-M) sur chaque côté de l'alimentation.

Cache-bornes (à commander séparément)

Modèle cache-bornes	Alimentation applicable et emplacement applicable
S82Y-JX-C4P	S8JX-G-300W, sortie 24-V ou 48-V
	S8JX-G-600W, sortie 24-V ou 48-V
S82Y-JX-C5P	S8JX-G-300W, entrée
	S8JX-G-600W, entrée
S82Y-JTC1	S8JX-G-15W
	S8JX-G-30W
	S8JX-G-50W
	S8JX-G-100W
	S8JX-G-150W, modèle 12-V, 24-V ou 48-V

Ventilateur de remplacement (vendu séparément)

Modèle
S82Y-JXFAN

Structure des références

Référence

Note : Toutes les combinaisons ne sont pas réalisables. Reportez-vous à la *Liste des modèles* dans *Références pour la commande* on page 34.

Modèles 50- / 100- / 150-W

S8JX-P□□□□□□□
1 2 3 4

1. Puissances nominales
050 : 50 W
100 : 100 W
150 : 150 W

2. Tension de sortie
05 : 5 V
12 : 12 V
24 : 24 V
48 : 48 V

3. Configuration (modèle 50 / 100 / 150 W)
Aucun : A boîtier ouvert
C : A boîtier fermé

4. Configuration / montage
Aucun : Montage par l'avant
D : Montage sur rail DIN

Modèles 300- / 600-W

S8JX-P□□□□□□
1 2 3

1. Puissances nominales
300 : 300 W
600 : 600 W

2. Tension de sortie
05 : 5 V
12 : 12 V
24 : 24 V
48 : 48 V

3. Configuration / montage type à boîtier fermé)
C : Montage par l'avant
CD : Montage sur rail DIN
N : Sans étrier de fixation

Note : Des estimations peuvent être fournies pour les revêtements et autres spécifications ne figurant pas sur la fiche technique. Adressez-vous à votre revendeur OMRON pour obtenir plus d'informations.

Références pour la commande

Liste des modèles

Note : contactez votre revendeur Omron pour en savoir plus sur les modèles standard en stock.

Configuration		Tension d'entrée	Puissances nominales	Tension de sortie (Vc.c.)	Courant de sortie	Modèle
Alimentations en boîtier ouvert	Montage par l'avant*1	100 à 240 Vc.a. (libre) (80 à 370 Vc.c.*3)	50 W	5 V	10 A	**S8JX-P05005**
				12 V	4,2 A	**S8JX-P05012**
				24 V	2,1 A	**S8JX-P05024**
				48 V	1,1 A	**S8JX-P05048**
			100 W	5 V	20 A	**S8JX-P10005**
				12 V	8,5 A	**S8JX-P10012**
				24 V	4,5 A	**S8JX-P10024**
				48 V	2,1 A	**S8JX-P10048**
			150 W	5 V	30 A	**S8JX-P15005**
				12 V	13 A	**S8JX-P15012**
				24 V	6,5 A	**S8JX-P15024**
				48 V	3,3 A	**S8JX-P15048**
	Montage sur rail DIN*2		50 W	5 V	10 A	**S8JX-P05005D**
				12 V	4,2 A	**S8JX-P05012D**
				24 V	2,1 A	**S8JX-P05024D**
				48 V	1,1 A	**S8JX-P05048D**
			100 W	5 V	20 A	**S8JX-P10005D**
				12 V	8,5 A	**S8JX-P10012D**
				24 V	4,5 A	**S8JX-P10024D**
				48 V	2,1 A	**S8JX-P10048D**
			150 W	5 V	30 A	**S8JX-P15005D**
				12 V	13 A	**S8JX-P15012D**
				24 V	6,5 A	**S8JX-P15024D**
				48 V	3,3 A	**S8JX-P15048D**
Alimentations à boîtier fermé	Montage par l'avant*1		50 W	5 V	10 A	**S8JX-P05005C**
				12 V	4,2 A	**S8JX-P05012C**
				24 V	2,1 A	**S8JX-P05024C**
				48 V	1,1 A	**S8JX-P05048C**
			100 W	5 V	20 A	**S8JX-P10005C**
				12 V	8,5 A	**S8JX-P10012C**
				24 V	4,5 A	**S8JX-P10024C**
				48 V	2,1 A	**S8JX-P10048C**
			150 W	5 V	30 A	**S8JX-P15005C**
				12 V	13 A	**S8JX-P15012C**
				24 V	6,5 A	**S8JX-P15024C**
				48 V	3,3 A	**S8JX-P15048C**
	Montage sur rail DIN*2		50 W	5 V	10 A	**S8JX-P05005CD**
				12 V	4,2 A	**S8JX-P05012CD**
				24 V	2,1 A	**S8JX-P05024CD**
				48 V	1,1 A	**S8JX-P05048CD**
			100 W	5 V	20 A	**S8JX-P10005CD**
				12 V	8,5 A	**S8JX-P10012CD**
				24 V	4,5 A	**S8JX-P10024CD**
				48 V	2,1 A	**S8JX-P10048CD**
			150 W	5 V	30 A	**S8JX-P15005CD**
				12 V	13 A	**S8JX-P15012CD**
				24 V	6,5 A	**S8JX-P15024CD**
				48 V	3,3 A	**S8JX-P15048CD**

***1.** L'étrier de fixation pour montage par l'avant est fourni en standard avec le produit.
***2.** L'étrier de fixation pour montage par l'avant n'est pas fourni avec le produit.
***3.** La gamme de conformité avec les directives CE et les normes de sécurité (UL, EN, etc.) est de 100 à 240 Vc.a. (85 à 264 Vc.a.).

Configuration		Tension d'entrée	Puissances nominales	Tension de sortie (Vc.c.)	Courant de sortie	Modèle
Alimentations à boîtier fermé	Montage par l'avant*1	100 à 240 Vc.a. (libre) (80 à 370 Vc.c.*3)	300 W	24 V	14 A courant crête 16,5 A (200 Vc.a.)	**S8JX-P30024C** Prochainement disponible
			600 W	24 V	27 A courant crête 31 A (200 Vc.a.)	**S8JX-P60024C** Prochainement disponible
	Montage sur rail DIN*2		300 W	24 V	14 A courant crête 16,5 A (200 Vc.a.)	**S8JX-P30024CD** Prochainement disponible
			600 W	24 V	27 A courant crête 31 A (200 Vc.a.)	**S8JX-P60024CD** Prochainement disponible
	Sans étrier de fixation*2		300 W	24 V	14 A courant crête 16,5 A (200 Vc.a.)	**S8JX-P30024N** Prochainement disponible
			600 W	24 V	27 A courant crête 31 A (200 Vc.a.)	**S8JX-P60024N** Prochainement disponible

***1.** L'étrier de fixation pour montage par l'avant est fourni en standard avec le produit.
***2.** L'étrier de fixation pour montage par l'avant n'est pas fourni avec le produit.
***3.** La gamme de conformité avec les directives CE et les normes de sécurité (UL, EN, etc.) est de 100 à 240 Vc.a. (85 à 264 Vc.a.).

Valeurs nominales, caractéristiques techniques et fonctions

Élément		Spécifications de l'entrée / Puissance nominale*1	Entrée 100 à 240 V		
			50 W	100 W	150 W
Rendement		Modèles 5 V	73 % mini.	78 % mini.	79 % mini.
		Modèles 12 V	76 % mini.	78 % mini.	78 % mini.
		Modèles 24 V	77 % mini.	81 % mini.	81 % mini.
		Modèles 48 V	80 % mini.	81 % mini.	82 % mini.
Entrée	Tension*2		100 à 240 Vc.a. (plage autorisée : 85 à 264 Vc.a.)		
			80 à 370 Vc.c.***9**		
	Fréquence*2		50 / 60 Hz (47 à 63 Hz)		
	Courant*3	Entrée 100 V	0,75 A max.	1,4 A maxi.	2,1 A max.
		Entrée 200 V	0,4 A maxi.	0,75 A max.	1,1 A max.
	Facteur de puissance		0,9 min.		
	Emissions de courants harmoniques		Conforme à EN61000-3-2		
	Courant de fuite*3	Entrée 100 V	0,5 mA max.		
		Entrée 200 V	1 mA max.		
	Courant d'appel (pour démarrage à froid à 25 °C)*3	Entrée 100 V	17,5 A max.		
		Entrée 200 V	35 A max.		
	Filtre antiparasite		Oui		
Sortie*4	Intervalle de réglage de la tension*5		−10 % à 15 % (avec V. ADJ) (modèles 48-V : ± 10 %)		
	Ondulation*3		2 % (p-p) max. Ceci doit être inférieur ou égal à 3 % (p-p) lorsque la température ambiante est inférieure à 0 °C (uniquement pour le type 5 V).		
	Influence des variations d'alimentation		0,4 % max. avec tension d'entrée c.a.		
	Influence des variations de charge		0,8 % max. (0 à 100 % de charge, tension d'entrée nominale)		
	Influence des variations de température		0,05 % / °C max. (entrée et sortie nominales)		
	Durée de démarrage :		1 000 ms max.		
	Temps de maintien*3		20 ms min.		
Fonctions supplémentaires	Protection contre les surcharges*6		105 à 160 % du courant de charge nominal, chute de tension, fonctionnement intermittent, réinitialisation automatique	105 % à 160 % du courant de charge nominal, chute de tension, réinitialisation automatique	
	Protection contre les surtensions*7		Oui		
	Protection contre les surchauffes		Non		
	Fonctionnement en parallèle		Non (Cependant le fonctionnement en secours est possible ; diodes externes nécessaires.)		
	Fonctionnement en série		Oui (Pour deux alimentations maximum ; diodes externes nécessaires.)		
	Voyant de protection du fonctionnement des circuits		Non		
Autres	Température ambiante de fonctionnement		Reportez-vous à la courbe de derating dans *Courbes de fonctionnement* on page 42 (sans givrage ni condensation).		
	Température de stockage		−25 à 75 °C (sans givrage ni condensation)		
	Humidité ambiante de fonctionnement		25 % à 85 % (Humidité en stockage : 25 à 90 %)		
	Rigidité diélectrique		3,0 kVc.a. pendant 1 minute (entre toutes les entrées et les sorties, courant de détection : 20 mA) 2,0 kVc.a. pendant 1 minute (entre toutes les entrées et les bornes PE ; courant de détection : 20 mA) 1,0 kVc.a. pendant 1 minute (entre toutes les sorties et les bornes PE ; courant de détection : 20 mA)		
	Résistance d'isolement		100 MΩ min. (entre toutes les sorties et toutes les entrées / bornes PE) à 500 Vc.c.		
	Résistance aux vibrations		10 à 55 Hz, 0,375 mm en amplitude simple pendant 2 heures dans chacune des directions X, Y et Z		
	Résistance aux chocs		150 m/s², 3 fois dans chacune des directions ± X, ± Y, ± Z		
	Voyant de sortie		Oui (Couleur : vert)		
	EMI	Emissions conduites	Conforme à EN 55011 groupe 1 classe B et basées sur FCC classe B***9**		
		Emissions rayonnées	Conforme à EN 55011 groupe 1 classe B***9**		
	EMS	Décharge électrostatique	Conforme à EN61000-4-2		
		Champ électromagnétique émis	Conforme à EN61000-4-3		
		Phénomène transitoire électrique rapide / Explosions	Conforme à EN61000-4-4		
		Surtension	Conforme à EN61000-4-5		
		Perturbations émises	Conforme à EN61000-4-6		
		Baisses / interruptions de tension	Conforme à EN61000-4-11		
	Normes approuvées*9		Homologation UL : UL 508 (Liste), UL UR : UL 60950-1 (Reconnaissance)		
			Homologation cUL : CSA C22.2 N° 107.1 cUR : CSA C22.2 N° 60950-1		
			EN/VDE : EN50178 (= VDE 0160) Surtension de catégorie III, EN 60950-1 (= VDE 0805 Teil 1) (bornier : basé sur DIN 50274 (VDE 0660-514))		
	SEMI		SEMI F47-0706 (entrée 200-Vc.a.)		
	Poids*8		370 g max.	550 g max.	590 g max.

***1.** Lorsqu'une charge équipée d'un convertisseur c.c.-c.c. intégré est connectée, la protection contre les surcharges peut fonctionner au démarrage et l'alimentation risque de ne pas démarrer. Reportez-vous aux *Protection contre les surcharges* on page 44.
***2.** N'utilisez pas de sortie d'onduleur pour l'alimentation. Les onduleurs dotés d'une fréquence de sortie de 50 / 60 Hz sont disponibles mais l'augmentation de la température interne de l'alimentation risque de provoquer des étincelles ou un incendie.
***3.** Tension d'entrée nominale : 100 ou 200 Vc.a. à une charge de 100 %.
***4.** Caractéristiques de la sortie : spécifiées aux bornes de sortie de l'alimentation.
***5.** Si l'on tourne le dispositif de réglage de la tension de sortie (V. ADJ), la tension augmentera en dépassant la plage de tensions autorisée. Lors du réglage de la tension de sortie, vérifiez la tension de sortie finale depuis l'alimentation et assurez-vous que la charge n'est pas endommagée.
***6.** Pour plus d'informations, reportez-vous à *Protection contre les surcharges* on page 44.
***7.** Pour réinitialiser la protection, coupez l'alimentation d'entrée pendant trois minutes au moins, puis remettez l'appareil sous tension.
***8.** Le poids indiqué correspond aux alimentations à boîtier ouvert à montage par l'avant.
***9.** La gamme de conformité avec les directives CE et les normes de sécurité (UL, EN, etc.) est de 100 à 240 Vc.a. (85 à 264 Vc.a.).

Élément	Spécifications de l'entrée / Puissance nominale*1		Entrée 100 à 240 V	
			300 W	600 W
Rendement		Modèles 24 V	79 % mini.	78 % mini.
Entrée	Tension*2		100 à 240 Vc.a. (plage autorisée : 85 à 264 Vc.a.) 80 à 370 Vc.c.***8**	
	Fréquence*2		50 / 60 Hz (47 à 63 Hz)	
	Courant*3	Entrée 100 V	4,5 A max.	8,7 A max.
		Entrée 200 V	2,2 A max.	4,3 A max.
	Facteur de puissance		0,9 min.	
	Emissions de courants harmoniques		Conforme à EN61000-3-2	
	Courant de fuite*3	Entrée 100 V	0,5 mA max.	
		Entrée 200 V	1 mA max.	
	Courant d'appel (pour démarrage à froid à 25 °C)*3	Entrée 100 V	17,5 A max.	
		Entrée 200 V	35 A max.	
	Filtre antiparasite		Oui	
Sortie*4	Intervalle de réglage de la tension*5		−10 % à 15 % (avec V. ADJ)	
	Ondulation*3		2 % (p-p) max.	
	Influence des variations d'entrée		0,4 % max.	
	Influence des variations de charge		0,8 % max. (0 à 100 % de charge, tension d'entrée nominale)	
	Influence des variations de température		0,05 % / °C max.	
	Durée de démarrage :		1 000 ms max.	
	Temps de maintien*3		20 ms min.	
Fonctions supplémentaires	Protection contre les surcharges*6		105 % à 160 % du courant de charge nominal, chute de tension, fonctionnement intermittent, réinitialisation automatique.	
	Protection contre les surtensions*7		Oui	
	Protection contre les surchauffes		Oui	
	Fonctionnement en parallèle		Oui, (jusqu'à 5 alimentations)	
	Fonctionnement en série		Oui (Pour deux alimentations maximum ; diodes externes nécessaires.)	
	Voyant de protection du fonctionnement des circuits		Oui (couleur : rouge)	
Autres	Température ambiante de fonctionnement		Reportez-vous à la courbe de derating dans *Courbes de fonctionnement* on page 42 (sans givrage ni condensation).	
	Température de stockage		−25 à 75 °C (sans givrage ni condensation)	
	Humidité ambiante de fonctionnement		25 % à 85 % (Humidité en stockage : 25 à 90 %)	
	Rigidité diélectrique		3,0 kVc.a. pendant 1 minute (entre toutes les entrées et les sorties, courant de détection : 20 mA) 2,0 kVc.a. pendant 1 minute (entre toutes les entrées et les bornes PE ; courant de détection : 20 mA) 1,0 kVc.a. pendant 1 minute (entre toutes les sorties et les bornes PE ; courant de détection : 100 mA) 100 Vc.a. pendant 1 minute (entre toutes les sorties et les bornes RC, courant de détection : 100 mA) 500 Vc.a. pendant 1 minute (entre toutes les sorties et les bornes ALM, courant de détection : 20 mA)	
	Résistance d'isolement		100 MΩ min. (entre toutes les sorties et toutes les entrées / bornes PE) à 500 Vc.c.	
	Résistance aux vibrations		10 à 55 Hz, 0,375 mm en amplitude simple pendant 2 heures dans chacune des directions X, Y et Z	
	Résistance aux chocs		150 m/s^2, 3 fois dans chacune des directions ± X, ± Y, ± Z directions***11**	
	Voyant de sortie		Oui (Couleur : vert)	
	EMI	Emissions conduites*3	Conforme à EN 55011 groupe 1 classe B et basées sur FCC classe B***12**	
		Emissions rayonnées	Conforme à EN 55011 groupe 1 classe B***12**	
	EMS	Décharge électrostatique	Conforme à EN61000-4-2	
		Champ électromagnétique émis	Conforme à EN61000-4-3	
		Phénomène transitoire électrique rapide / Explosions	Conforme à EN61000-4-4	
		Surtension	Conforme à EN61000-4-5	
		Perturbations émises	Conforme à EN61000-4-6	
		Baisses / Interruptions de tension	Conforme à EN61000-4-11	
	Normes approuvées*8		UL UR : UL 508 (Reconnaissance), UL 60950-1 (Reconnaissance)	
			cUR : CSA C22.2 N° 107.1, CSA C22.2 N° 60950-1	
			EN/VDE : EN50178 (= VDE 0160) catégorie de surtension III***9**, EN 60950-1 (= VDE 0805 Teil 1)***9** (Bornier : basé sur DIN 50274 (VDE 0660-514))	
	SEMI		SEMI F47-0706 (entrée 200-Vc.a.)	
	Poids		1 200 g max.***10**	1 800 g max.***10**

***1.** Lorsqu'une charge équipée d'un convertisseur c.c.-c.c. intégré est connectée, la protection contre les surcharges peut fonctionner au démarrage et l'alimentation risque de ne pas démarrer. Reportez-vous aux *Protection contre les surcharges* on page 44.
***2.** N'utilisez pas de sortie d'onduleur pour l'alimentation. Les onduleurs dotés d'une fréquence de sortie de 50 / 60 Hz sont disponibles mais l'augmentation de la température interne de l'alimentation risque de provoquer des étincelles ou un incendie.
***3.** Tension d'entrée nominale : 100 ou 200 Vc.a. à une charge de 100 %.
***4.** Caractéristiques de la sortie : spécifiées aux bornes de sortie de l'alimentation.
***5.** Si l'on tourne le dispositif de réglage de la tension de sortie (V. ADJ), la tension augmentera en dépassant la plage de tensions autorisée. Lors du réglage de la tension de sortie, vérifiez la tension de sortie finale depuis l'alimentation et assurez-vous que la charge n'est pas endommagée.
***6.** Pour plus d'informations, reportez-vous à *Protection contre les surcharges* on page 44.
***7.** Pour réinitialiser la protection, coupez l'alimentation d'entrée pendant trois minutes au moins, puis remettez l'appareil sous tension.
***8.** La gamme de conformité avec les directives CE et les normes de sécurité (UL, EN, etc.) est de 100 à 240 Vc.a. (85 à 264 Vc.a.).
***9.** Les modèles 24-V devraient obtenir leur certification en mars 2012.
***10.** Le poids est celui du modèle de type sans étrier de fixation.
***11.** S8JX-P600□□CD : 100 m/s^2
***12.** Les modèles 300-W / 600-W sont conformes à la classe B lorsque la plaque en aluminium est installée sous le produit.

Connexions

Schémas

S8JX-P050□□□□ (50 W)

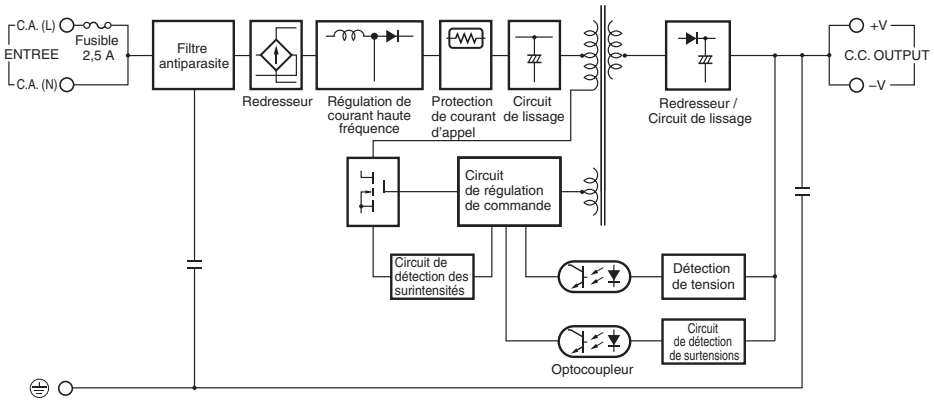

S8JX-P100□□□□ (100 W)
S8JX-P1500□□□□ (150 W)

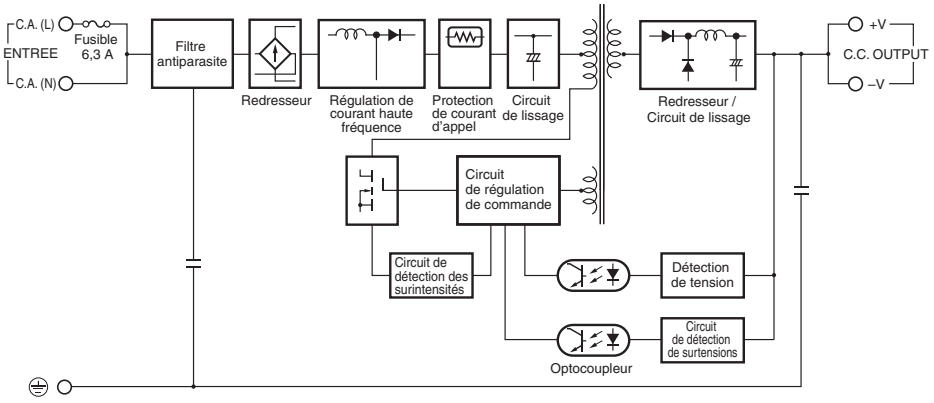

S8JX-P300□□□□ (300 W)

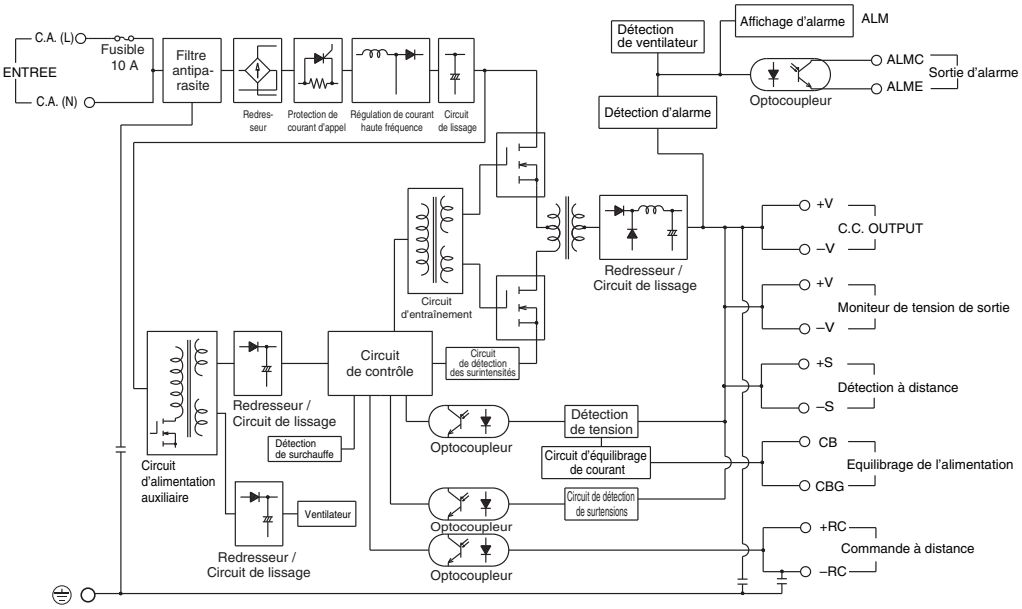

S8JX-P600□□□□ (600 W)

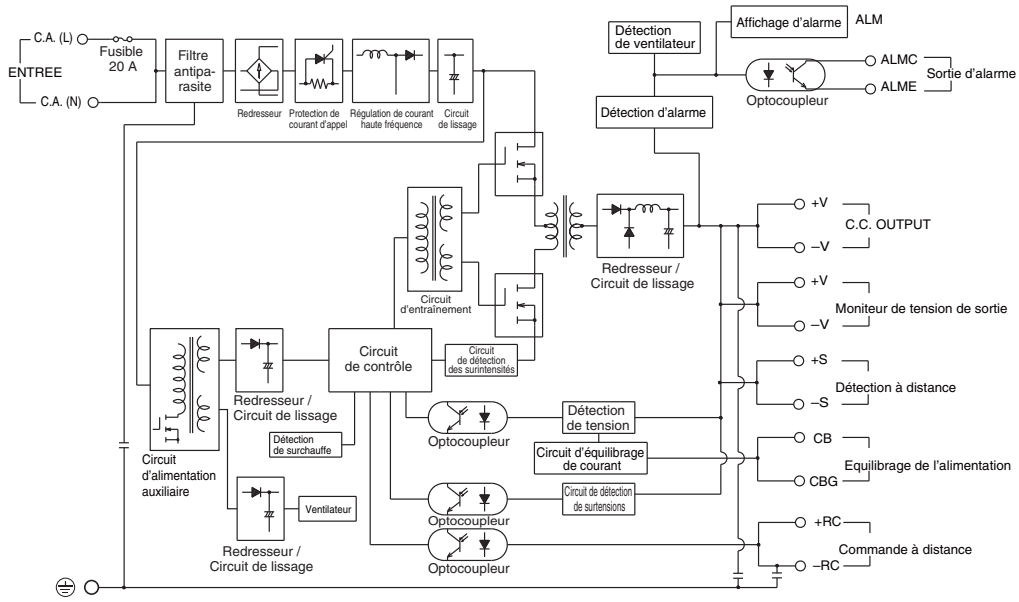

Structure et nomenclature

Nomenclature

Modèles 50- / 100- / 150-W

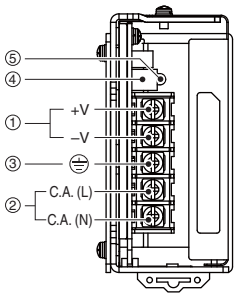

Remarque : Le S8JX-P05005CD est repr\ésenté ci-dessus.

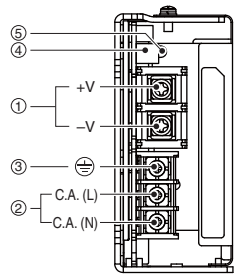

Remarque : Le S8JX-P15005C est représenté ci-dessus.

N°	Nom	Fonction
1	Bornes de sortie c.c. (–V), (+V)	Raccordez à ces bornes les fils allant vers la charge.
2	Bornes d'entrée c.a. (L), (N)	Branchez les fils d'alimentation sur ces bornes.*1
3	Borne de mise à la terre (PE) (⏚)	Raccordez le câble de terre à cette borne.*2
4	Dispositif de réglage de la tension de sortie (V. ADJ)	Il est possible d'augmenter ou de diminuer la tension de sortie.
5	Voyant de sortie (DC ON : vert)	S'allume en vert lorsque la sortie en courant continu (c.c.) est ON.

***1.** Le fusible se trouve côté (L). Il ne peut PAS être remplacé par l'utilisateur. Pour une entrée en alimentation c.c., connectez le côté inférieur à la borne positive (+).
***2.** Il s'agit de la borne de mise à la terre spécifiée dans les normes de sécurité. Veillez à toujours connecter une ligne de terre à cette borne.

Modèles 300 W

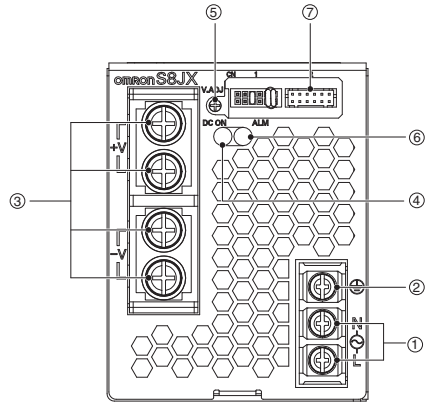

Note : Le S8JX-P30024N est représenté ci-dessus.

N°	Nom	Fonction
1	Bornes de sortie (L), (N)	Branchez les fils d'alimentation sur ces bornes.*1
2	Borne de mise à la terre (PE) (⏚)	Raccordez le câble de terre à cette borne.*2
3	Bornes de sortie c.c. (–V), (+V)	Raccordez à ces bornes les fils allant vers la charge.
4	Voyant de sortie (DC ON : vert)	S'allume en vert lorsque la sortie en courant continu (c.c.) est ON.
5	Dispositif de réglage de la tension de sortie (V. ADJ)	Il est possible d'augmenter ou de diminuer la tension de sortie.
6	Voyant d'alarme (ALM : rouge)	Ce voyant s'allume en cas de détérioration de la tension de sortie ou d'arrêt du ventilateur, et en mode de veille, par la fonction de commande à distance.
7	Connecteur de sortie de signal*3 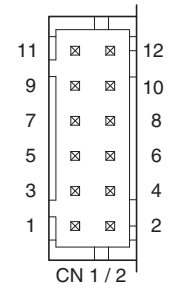 	1 : Borne de moniteur de tension de sortie (+V) 2 : Borne de détection à distance (+S) 3 : Borne de moniteur de tension de sortie (–V) 4 : Borne de détection à distance (–S) 5 : Borne d'équilibrage de courant (CB) 6 : Borne de masse de l'équilibrage de courant (CBG) 7 : Borne de commande à distance (+RC) 8 : Borne de commande à distance (–RC) 9 : (Non connectée) 10 : (Non connectée) 11 : Borne de sortie de détection d'alarme (ALMC) (Côté collecteur) 12 : Borne de sortie de détection d'alarme (ALME) (Côté émetteur)

***1.** Le fusible se trouve côté (L). Assurez-vous que le côté (L) est réglé sur (+).
***2.** Il s'agit de la borne PE spécifiée dans les normes de sécurité et qui doit être mise à la terre.
***3.** Les connecteurs d'entrée / sortie de signal sont inclus en standard et installés en CN1 avant expédition de l'usine. Dans ce connecteur, les circuits 1–2, 3–4 et 7–8 sont court-circuités. Le retrait du connecteur peut détériorer la stabilité et la précision de la sortie. Par conséquent, veillez à procéder à la connexion des bornes +S et –S. Ne connectez jamais de charge à la borne du moniteur de tension de sortie (+V, –V).

Modèles 600 W

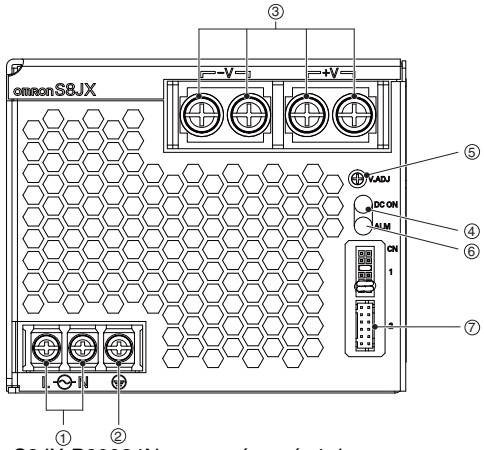

Note : Le S8JX-P60024N est représenté ci-dessus.

Valeurs de référence

Fiabilité (MTBF)	50 W : 190 000 heures 100 W : 160 000 heures 150 W : 160 000 heures 300 W : 160 000 heures 600 W : 150 000 heures
Définition	MTBF signifie Mean Time Between Failures ou durée moyenne entre pannes, qui est calculée en fonction de la probabilité de défaillance accidentelle des composants et qui indique la fiabilité des appareils. Elle ne représente donc pas nécessairement la durée de vie du produit.
Durée de vie prévisible	10 ans mini.
Définition	Le durée de vie prévisible indique le nombre moyen d'heures de fonctionnement sous une température ambiante de 40 °C et une charge de 50 %. Normalement, elle est déterminée par la durée de vie prévisible du condensateur aluminium électrolytique intégré.

Courbes de fonctionnement

Courbes de derating (montage standard)

Modèles 50- / 100-W

Montage par l'avant, montage sur rail DIN, montage par le bas, montage latéral

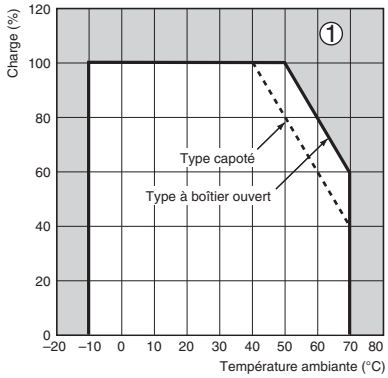

Note : 1. Il arrive que les composants internes se détériorent ou soient endommagés. N'utilisez pas l'alimentation dans des plages extérieures à la courbe de derating (c'est-à-dire la zone ombrée ① du graphique ci-dessus).
2. En cas de problème de derating, utilisez un refroidissement par ventilateur.
3. (Pour les clients utilisant un modèle de type 100-W pour une entrée c.c.) Lorsque vous utilisez une tension d'entrée inférieure à 100 Vc.c., réduisez la charge calculée à l'aide de la courbe de derating ci-dessus en appliquant au moins l'un des coefficients indiqués ci-après. En cas d'utilisation d'une tension dépassant les 340 Vc.c., la température ambiante devrait être inférieure ou égale à 60 °C.

Modèles S8JX-P 100-W

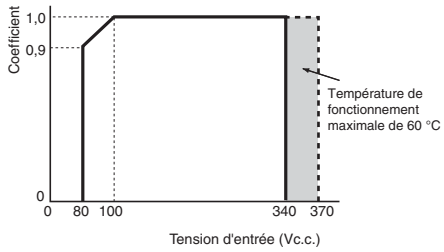

Modèles 300- / 600-W

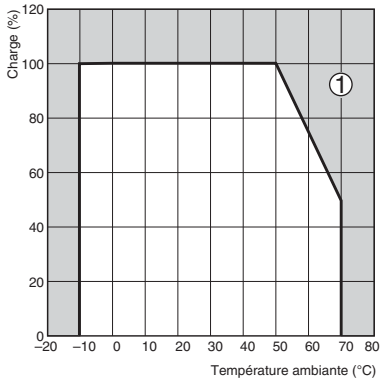

Note : 1. Il arrive que les composants internes se détériorent ou soient endommagés. N'utilisez pas l'alimentation dans des plages extérieures à la courbe de derating (c'est-à-dire la zone ombrée ① du graphique ci-dessus).
2. La température ambiante est définie à une distance de 50 mm à partir du centre de la surface frontale du produit.
3. (Pour les clients utilisant un modèle de type 300- / 600-W pour une entrée c.c.) Réduisez la charge calculée à l'aide de la courbe de derating ci-dessus en appliquant au moins l'un des coefficients indiqués ci-après.

Modèles S8JX-P 300- / 600-W

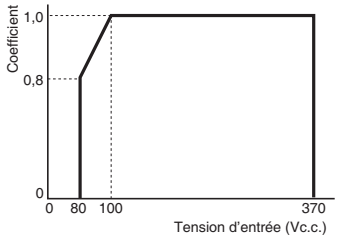

Modèles 150 W

Montage par l'avant, montage sur rail DIN, montage par le bas

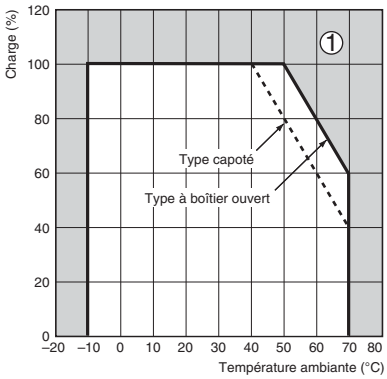

Montage latéral horizontal

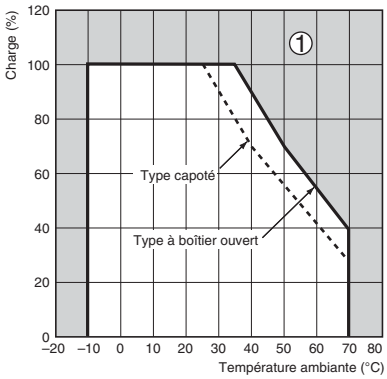

Note : 1. Il arrive que les composants internes se détériorent ou soient endommagés. N'utilisez pas l'alimentation dans des plages extérieures à la courbe de derating (c'est-à-dire la zone ombrée ① du graphique ci-dessus).
2. En cas de problème de derating, utilisez un refroidissement par ventilateur.
3. (Pour les clients utilisant un modèle de type 150-W pour une entrée c.c.) Lorsque vous utilisez une tension d'entrée inférieure à 100 Vc.c., réduisez la charge calculée à l'aide de la courbe de derating ci-dessus en appliquant au moins l'un des coefficients indiqués ci-après. En cas d'utilisation d'une tension dépassant les 340 Vc.c., la température ambiante devrait être inférieure ou égale à 60 °C.

Modèles S8JX-P 150-W

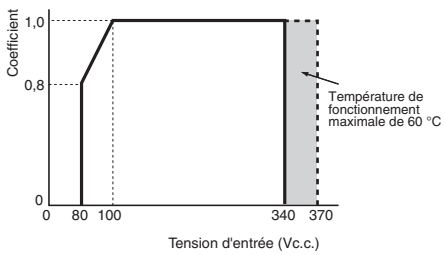

Montage

Modèles 50- / 100- / 150-W

Les trois méthodes de montage présentées ci-dessous sont possibles.

Ⓐ. Montage par l'avant : Reportez-vous à la section *Etrier de fixation fourni avec les alimentations à montage par l'avant* Ⓐ à la page 52.

Ⓑ. Montage par le bas

Ⓒ. Montage latéral

Note : Des méthodes de montage supplémentaires sont également disponibles sur les modèles à montage sur rail DIN.

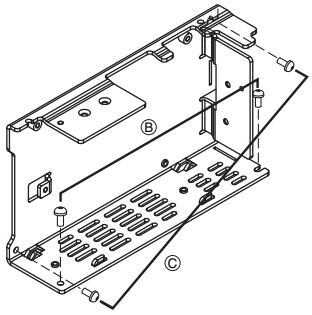

Montage standard

Modèles 50- / 100- / 150-W

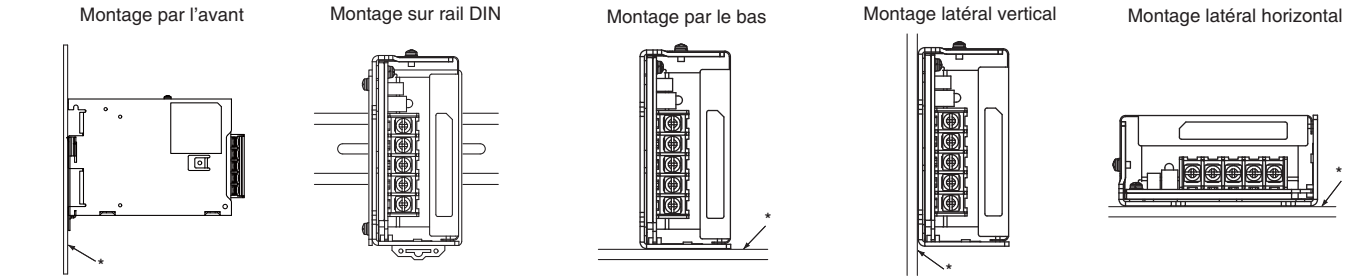

Note : 1. Les erreurs de montage gênent la dissipation de la chaleur et peuvent parfois détériorer ou endommager les composants internes. Utilisez uniquement la méthode de montage standard.

2. Pendant le montage de l'alimentation, il est recommandé de placer l'unité sur une plaque métallique (*).

3. Installez une alimentation de sorte que l'air circule autour de la source d'alimentation, dans la mesure où l'alimentation a été conçue pour évacuer la chaleur au moyen des flux d'air naturel.

Modèles 300- / 600-W

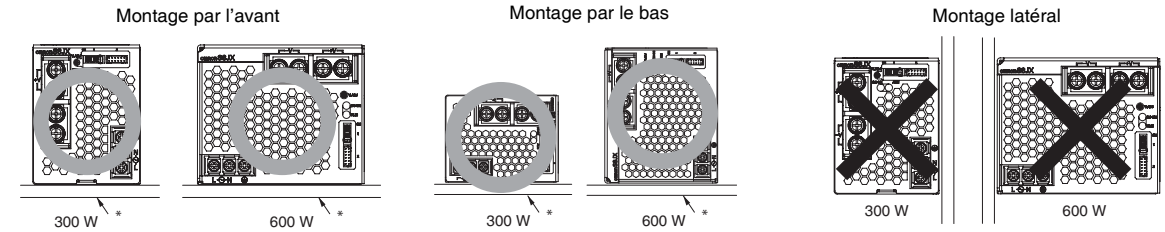

Note : 1. Les erreurs de montage gênent la dissipation de la chaleur et peuvent parfois détériorer ou endommager les composants internes. Utilisez uniquement la méthode de montage standard.

2. Pendant le montage de l'alimentation, il est recommandé de placer l'unité sur une plaque métallique (*).

3. N'obstruez pas les trous d'aération (placés sur le côté où le ventilateur est monté ainsi que sur le côté opposé) afin d'obtenir un refroidissement adéquat par circulation d'air.

Fonction de détection à distance

Cette fonction est utilisée pour corriger les chutes de tension des fils de charge.
La fonction de détection à distance fonctionne en reliant respectivement la borne +S (2 broches sur CN) au côté + de la borne de charge et la borne –S (4 broches sur CN) au côté – de la borne de charge.
Lorsque la fonction de détection à distance n'est pas utilisée, le recours au connecteur fourni en standard autorise la connexion respectivement entre les bornes +S et +V (1 broche sur CN) et entre les bornes –S et –V (3 broches sur CN).

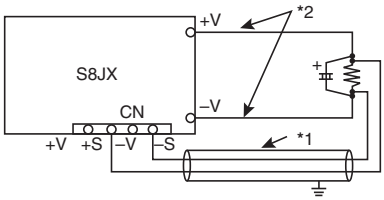

Note : 1. Utilisez un câble blindé à 2 brins comme fil de raccordement (*1).
2. Si la chute de tension sur le fil de charge (*2) est importante, la tension de sortie de l'alimentation pourra augmenter d'autant et activer la protection contre les surtensions. Par conséquent, veillez à utiliser un câble aussi épais que possible.
3. Avant utilisation, assurez-vous que la chute de tension est inférieure ou égale à 0,3 V.
4. Lorsque le fil de charge est trop long, veillez à utiliser un condensateur électrolytique entre les bornes de charge. Etant donné que le condensateur électrolytique peut être chauffé par le courant ondulé en raison de la charge connectée, assurez-vous d'utiliser un condensateur électrolytique ayant une tension de courant ondulé autorisée dépassant celle du courant ondulé utilisé.
5. L'état d'ouverture des bornes +S et –S peut détériorer la stabilité et la précision de la sortie. Par conséquent, veillez à procéder à la connexion des bornes +S et –S.
6. Retirez un connecteur fourni en standard et préparez un harnais séparément.

Fonction de commande à distance

Cette fonction permet d'activer ou de désactiver (ON / OFF) la sortie par un signal externe via la borne +RC (7 broches sur CN) et la borne –RC (8 broches sur CN) tout en appliquant la tension d'entrée. Pour utiliser cette fonction, connectez un commutateur ou un transistor aux bornes +RC et –RC.
Lorsque l'appareil est inutilisé, servez-vous du connecteur fourni en standard pour court-circuiter les bornes +RC et –RC.

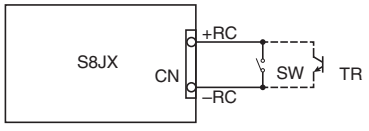

Niveau	Tension de sortie	Ventilateur intégré
Court-circuité ou L (0–0,8 V)	ON	Rotation
Ouvert ou H (2,4–12 V)	OFF	Arrêt

Tension maximale applicable : 12 V max., contre-tension : –1 V max., courant absorbé : 3,5 mA

Note : 1. Si une tension contraire est appliquée aux bornes de la commande à distance, la tension de sortie ne pourra pas être activée / désactivée (ON / OFF). Veuillez garder cela à l'esprit au moment de procéder au câblage.
2. Utilisez un câble torsadé ou un câble blindé 2 brins comme fil de raccordement.
3. Le circuit de commande à distance est déconnecté des circuits d'entrée et de sortie.
4. Retirez un connecteur fourni en standard et préparez un harnais séparément.

Fonction de détection d'alarme

Si la tension de sortie chute due à la protection contre les surintensités, la protection contre les surtensions ou la protection contre les surchauffes en cours de fonctionnement ou en raison d'une chute de la tension d'entrée lors de l'arrêt du ventilateur intégré ou la mise en veille de l'alimentation via la commande à distance, le voyant d'alarme (DEL : rouge) s'allume pour indiquer la survenue d'un problème lié à la tension de sortie. En outre, le transistor émet ceci en sortie.

Sortie transistor : 30 Vc.c. max., 50 mA max.
Tension résiduelle lorsque la fonction est activée (ON) : 2 V max., courant de fuite lorsque la fonction est désactivée (OFF) : 0,1 mA max.
Tension de détection : approximativement 80 % de la valeur de réglage de la tension de sortie
Lorsqu'un problème est détecté, la sortie transistor est désactivée (OFF) (broches 11–12 non conducteurs sur CN) et la DEL (rouge) s'allume.

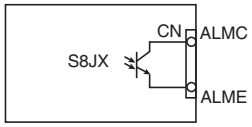

Note : 1. La fonction de détection d'alarme surveille la tension de sortie de l'alimentation. Pour vérifier la tension avec de précision, mesurez-la au plus près de la charge.
2. Retirez un connecteur fourni en standard et préparez un connecteur séparément.

Protection contre les surcharges

Le module d'alimentation dispose d'une fonction de protection contre les surcharges qui protège l'alimentation des dommages potentiels causés par les surintensités. Lorsque le courant de sortie dépasse 105 % à 160 % min. du courant nominal, la fonction de protection se déclenche et diminue la tension de sortie. Lorsque le courant de sortie revient dans la plage nominale, la fonction de protection contre les surcharges est automatiquement désactivée.

Note : 1. Lorsqu'une charge équipée d'un convertisseur c.c.-c.c. intégré est connectée, la protection contre les surcharges peut fonctionner au démarrage et l'alimentation risque de ne pas démarrer.
2. Il peut arriver que des composants internes se détériorent ou soient endommagés si l'état de court-circuit ou de surintensité se maintient pendant le fonctionnement.
3. Les composants internes risquent de se détériorer ou d'être endommagés si l'alimentation est utilisée dans des applications où l'extrémité charge subit fréquemment des courants d'appel ou des surcharges. N'utilisez pas l'alimentation dans ce type d'applications.

(Valeur de référence)

Modèles 50 W

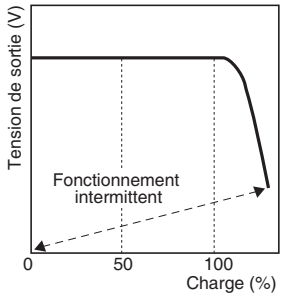

Modèles 100 / 150 W

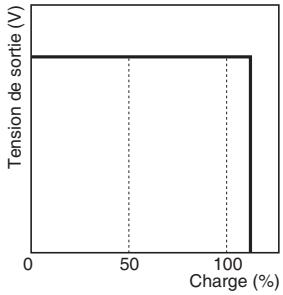

Modèles 300- / 600-W

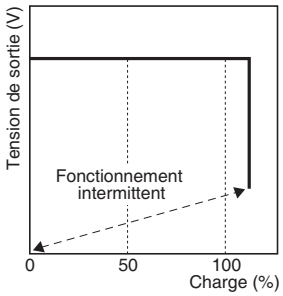

Protection contre les surtensions

Modèles 50- / 100- / 150-W

Considérez les possibilités de surtension et agencez le système de sorte que la charge ne subisse pas de tension excessive, même lorsque le circuit de feedback de l'alimentation tombe en panne. Lorsqu'une tension élevée de près de 130 % de la tension nominale ou plus est produite, la tension de sortie est coupée afin d'éviter tout endommagement de la charge dû aux surtensions. Réinitialisez l'alimentation en la coupant pendant au moins trois minutes. Remettez-la ensuite.

Modèles 300- / 600-W

Considérez les possibilités de surtension et agencez le système de sorte que la charge ne subisse pas de tensions excessives, même lorsque le circuit de feedback de l'alimentation tombe en panne. Lorsqu'une tension élevée de près de 130 % de la tension nominale ou plus est produite, la tension de sortie est coupée afin d'éviter tout endommagement de la charge dû aux surtensions et le voyant d'alarme de protection active s'allume simultanément. Réinitialisez l'alimentation d'entrée en la coupant pendant au moins trois minutes, puis rétablissez-la à nouveau.

(Valeur de référence)

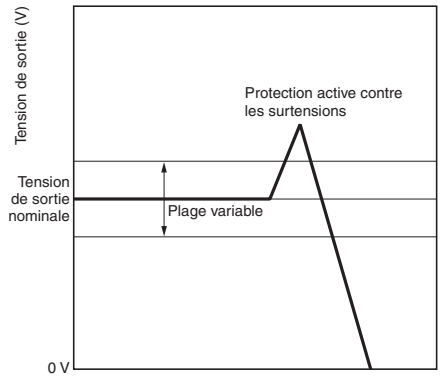

Note : Ne rallumez pas l'alimentation tant que la cause de la surtension n'a pas été éliminée.

Courant-crête de sortie (Modèles 300-W 24 V, 600-W 24 V)

Les conditions suivantes doivent être remplies pour la valeur du courant-crête.

- t1 ≤ 10 s
- Ip ≤ courant de crête nominal
- résidu ≤ courant nominal

$$\text{Service} = \frac{t1}{t1 + t2} \times 100\ [\%] \leq 35\ \%\ (180 \text{ à } 240\ \text{Vc.a.})$$

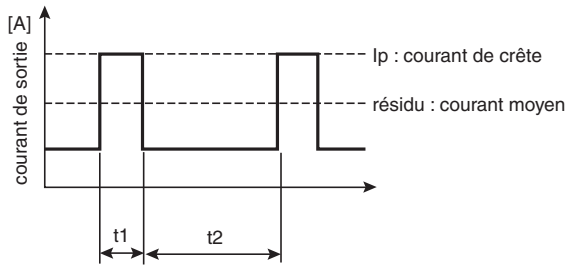

Note : 1. Ne maintenez pas le courant de charge de crête pendant plus de 10 secondes.
De plus, vous ne devriez pas utiliser le cycle dans ces conditions au-delà de ce qui est indiqué dans la figure ci-dessus.
Cela risque d'endommager son alimentation.
2. Veuillez réduire la valeur nominale du courant de charge de crête en fonction de la température ambiante et de l'orientation du montage.
3. Veillez à empêcher le courant moyen du cycle de charge de crête de dépasser la valeur nominale.

Protection contre les surchauffes

Modèles 300- / 600-W

Si la température interne augmente de manière excessive à la suite d'une panne de ventilateur ou tout autre raison, le circuit de protection contre les surchauffes se déclenchera pour désactiver (OFF) la tension de sortie et le voyant d'alarme de protection active s'allumera simultanément. Pour réinitialiser l'alimentation d'entrée, coupez-la pendant au moins trois minutes, puis rétablissez-la à nouveau.

Courant d'appel, temps de démarrage, temps de maintien de la sortie

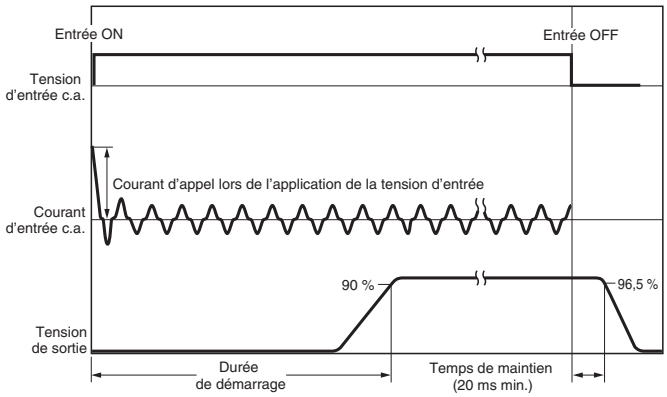

Note : Un temps de démarrage maximal de 1 000 ms est requis. Élaborez une configuration système tenant compte du temps de démarrage d'autres dispositifs.

Dimensions

(Unité : mm)

Modèles à montage par l'avant

S8JX-P050□□ (50 W)
S8JX-P050□□C (50 W)



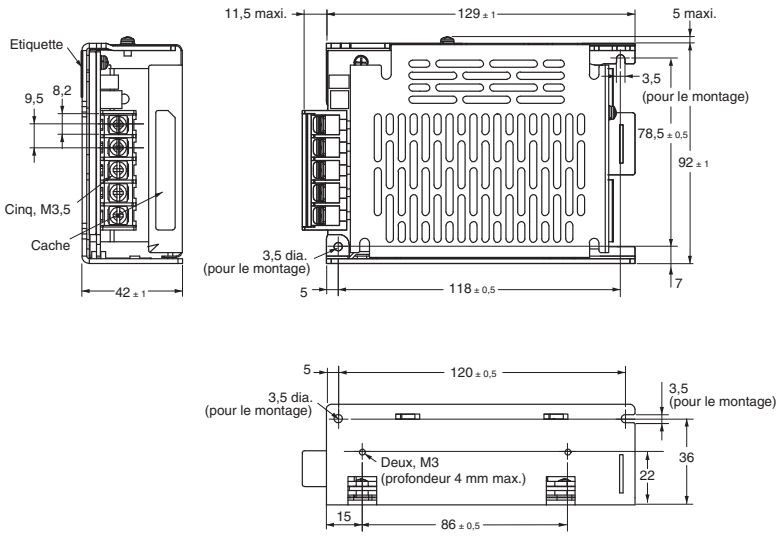

Dimensions des trous de montage du panneau

	Montage par vis en surface
Montage latéral	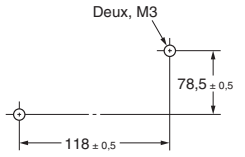
Montage par le bas	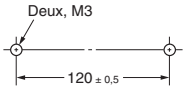

S8JX-P100□□ (100 W)
S8JX-P100□□C (100 W)
S8JX-P15012 (150 W)
S8JX-P15012C (150 W)
S8JX-P15024 (150 W)
S8JX-P15024C (150 W)
S8JX-P15048 (150 W)
S8JX-P15048C (150 W)



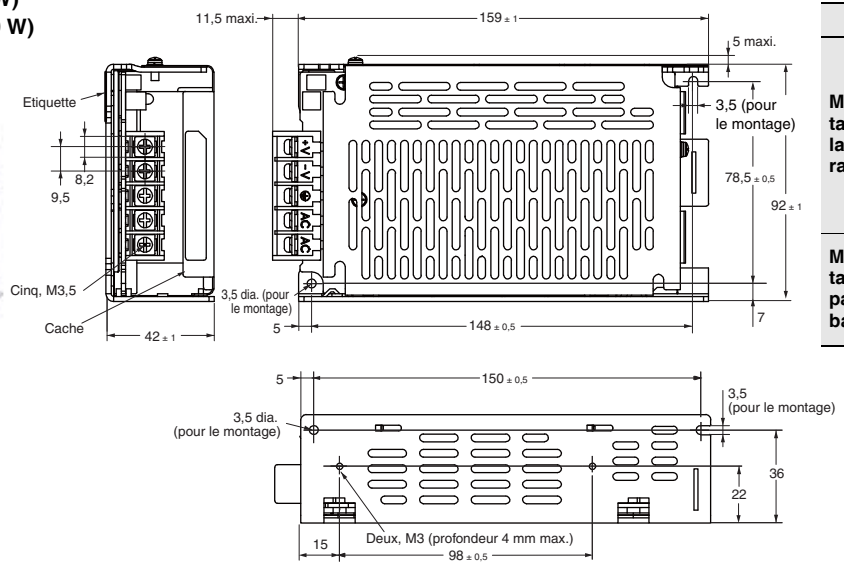

Dimensions des trous de montage du panneau

	Montage par vis en surface
Montage latéral	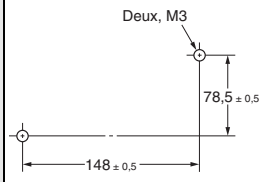
Montage par le bas	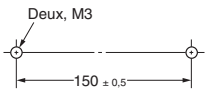

S8JX-P15005 (150 W)
S8JX-P15005C (150 W)



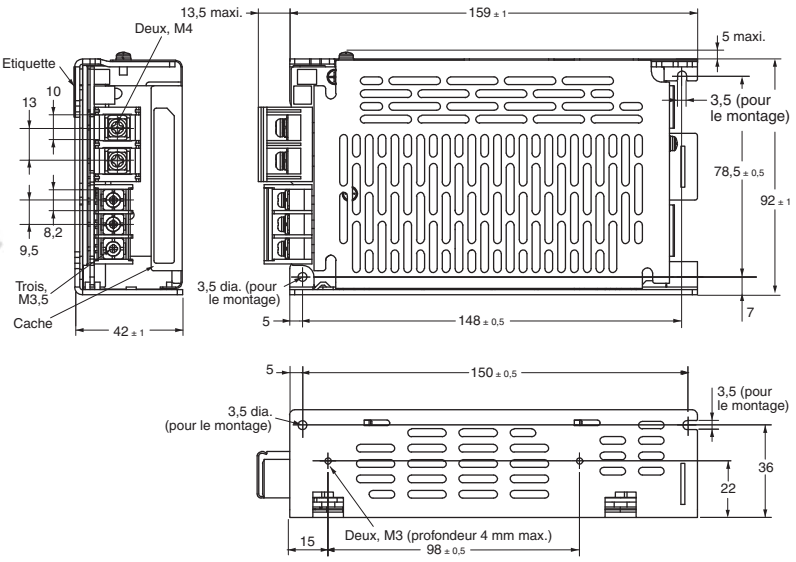

Dimensions des trous de montage du panneau

	Montage par vis en surface
Montage latéral	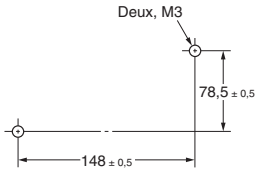
Montage par le bas	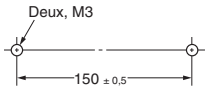

S8JX-P300□□C (300 W)



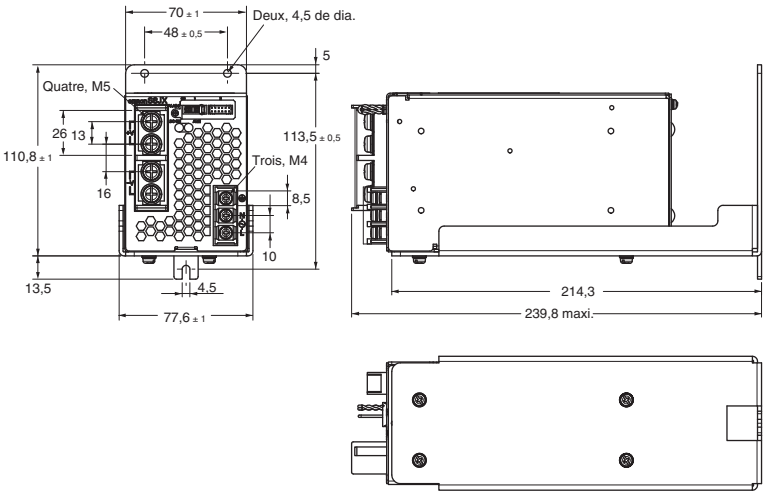

Dimensions des trous de montage du panneau

	Montage par vis à l'arrière
Mon-tage par l'avant	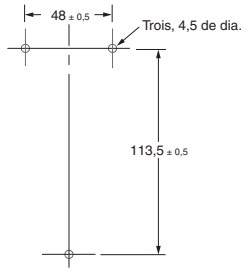

S8JX-P300□□N (300 W)



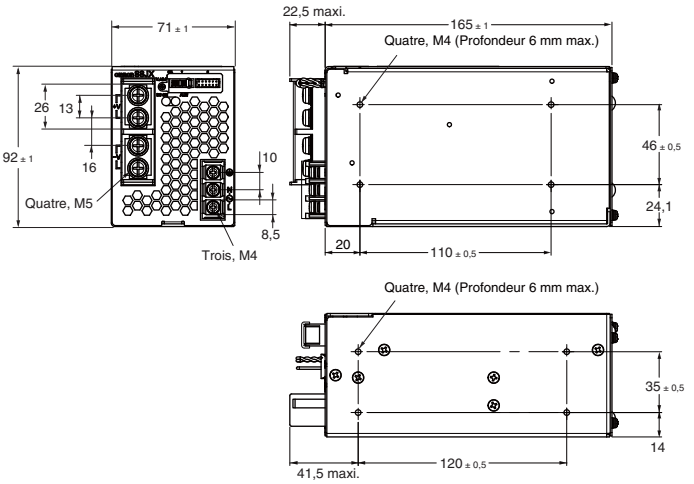

Dimensions des trous de montage du panneau

	Montage par vis à l'arrière
Montage standard	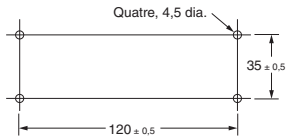
Montage latéral	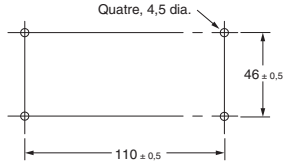

S8JX-P600□□C (600 W)

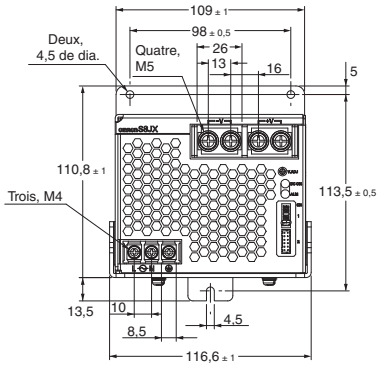

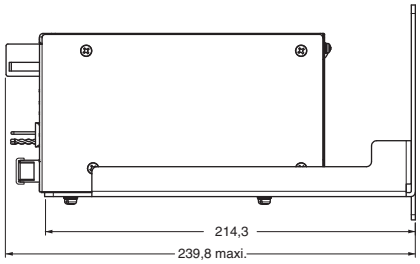

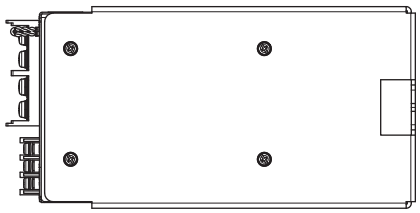



Dimensions des trous de montage du panneau

	Montage par vis à l'arrière
Montage par l'avant	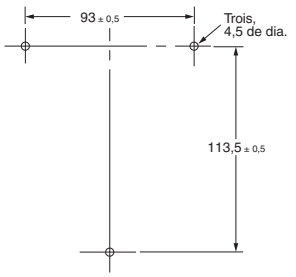

S8JX-P600□□N (600 W)



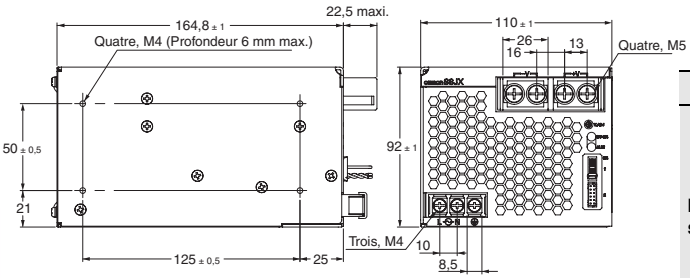

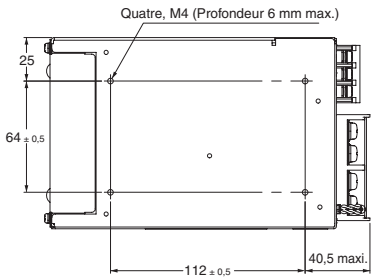

Dimensions des trous de montage du panneau

	Montage par vis à l'arrière
Montage standard	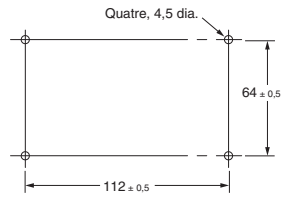
Montage latéral	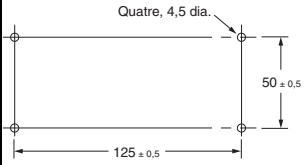

Modèles pour montage sur rail DIN

S8JX-P050□□D (50 W)
S8JX-P050□□CD (50 W)



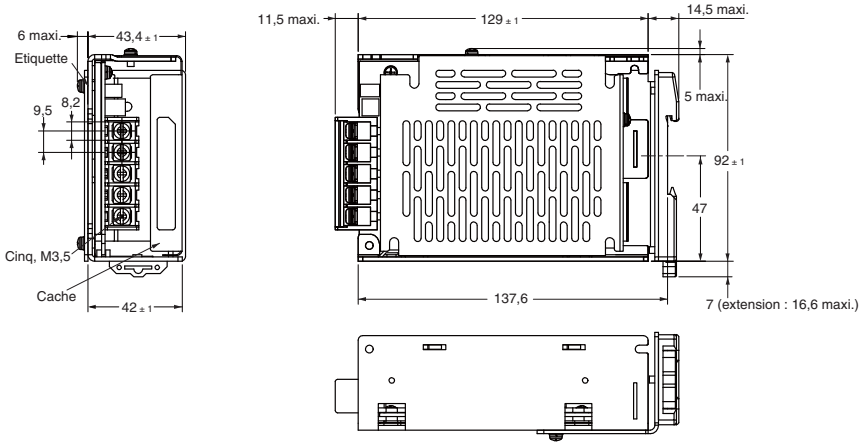

S8JX-P100□□D (100 W)
S8JX-P100□□CD (100 W)
S8JX-P15012D (150 W)
S8JX-P15012CD (150 W)
S8JX-P15024D (150 W)
S8JX-P15024CD (150 W)
S8JX-P15048D (150 W)
S8JX-P15048CD (150 W)



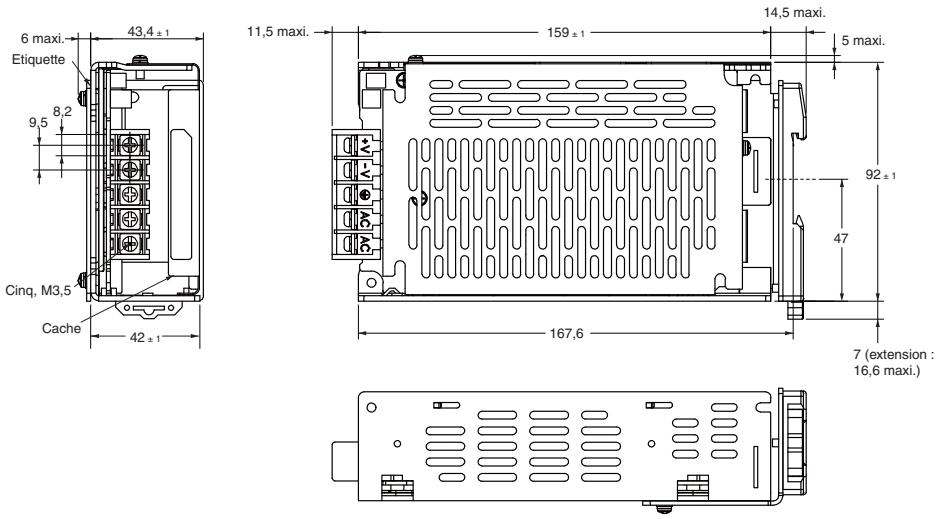

S8JX-P15005D (150 W)
S8JX-P15005CD (150 W)



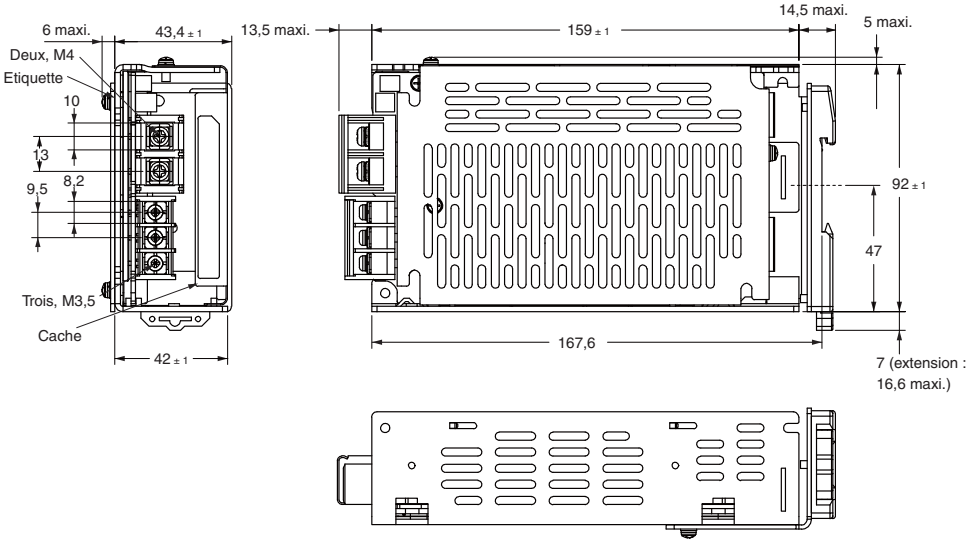

S8JX-P300□□CD (300 W)



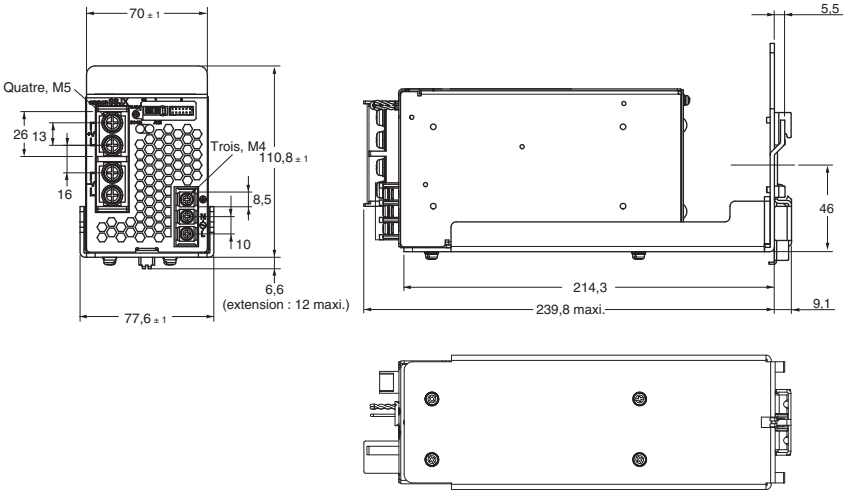

Note : Utilisez un rail DIN métallique lors du montage d'un modèle 300-W sur rail DIN.

S8JX-P600□□CD (600 W)



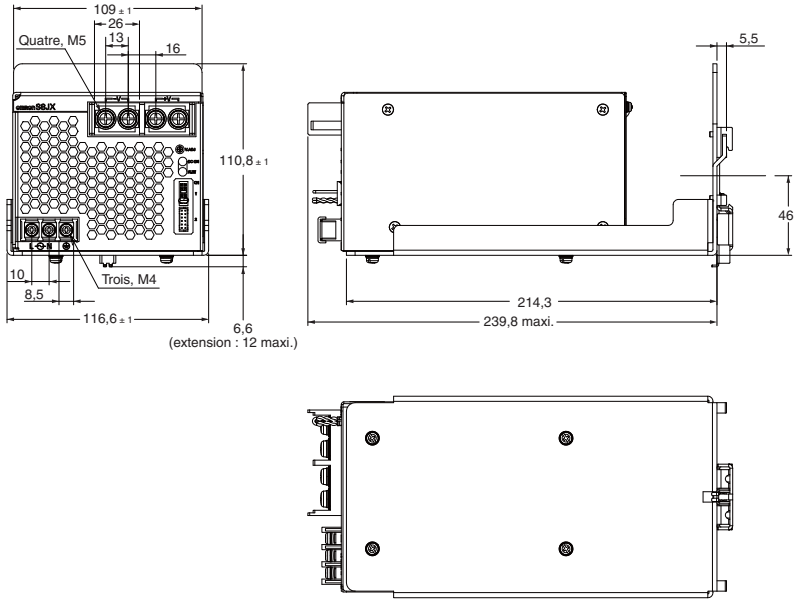

Note : Utilisez un rail DIN métallique lors du montage d'un modèle 600-W sur rail DIN.

Etrier de fixation fourni avec les alimentations à montage par l'avant Ⓐ

S82Y-J00F Etrier de fixation pour montage par l'avant

Dimensions	Dimensions de montage
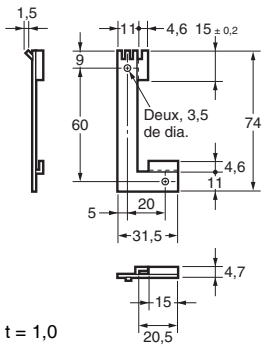 t = 1,0 Matériau : acier inoxydable	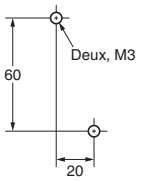

Méthode de montage par l'avant

Fixez temporairement l'étrier de fixation tel qu'indiqué dans l'illustration de droite, accrochez les trous (parties a) du module d'alimentation sur les crochets de l'étrier de fixation (parties b), puis fixez l'alimentation à l'aide de deux vis de montage.

Note : Les vis de montage ne sont pas fournies.

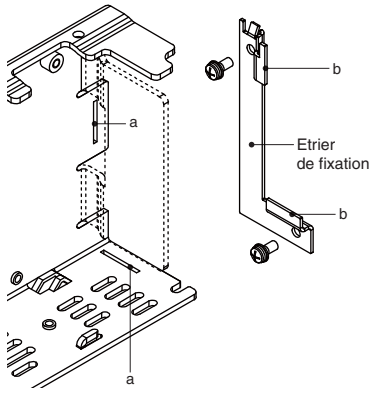

Rail DIN (à commander séparément)

Rail de montage (Matériau : aluminium)

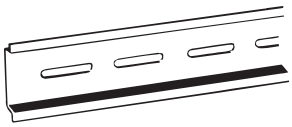

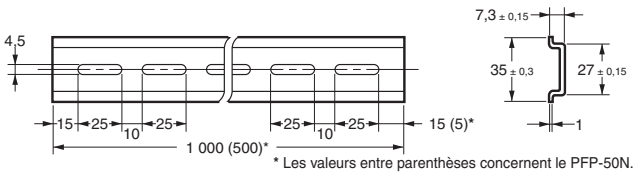

* Les valeurs entre parenthèses concernent le PFP-50N.

Modèle
PFP-100N
PFP-50N

Rail de montage (Matériau : aluminium)

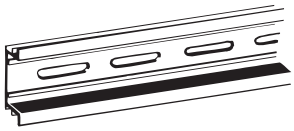

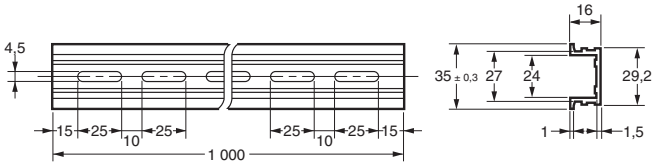

Modèle
PFP-100N2

Plaque terminale

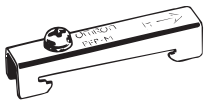

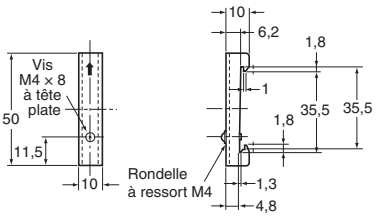

Modèle
PFP-M

Note : 1. S'il existe un risque que l'unité soit soumise aux vibrations ou aux chocs, utilisez un rail DIN en acier. Autrement, l'abrasion de l'aluminium peut engendrer des copeaux.
2. Si l'alimentation glisse d'un côté ou de l'autre, fixez une plaque « butée » (modèle PFP-M) de chaque côté de l'alimentation.

Cache-borne (à commander séparément)

Modèle cache-bornes	Alimentation applicable et emplacement applicable
S82Y-JTC1	S8JX-P50W
	S8JX-P100W
	S8JX-P150W 12-V, sortie 24-V ou 48-V

Ventilateur de remplacement (vendu séparément)

Produit	Modèle
Ventilateur de remplacement sur les modèles 300-W	S82Y-JXP30FAN
Ventilateur de remplacement sur les modèles 600-W	S82Y-JXP60FAN

Précautions de sécurité

Reportez-vous aux *Précautions de sécurité pour l'ensemble des alimentations*.

⚠ATTENTION

Des décharges électriques, incendies ou défauts du produit peuvent se produire. Vous ne devez ni démonter ni modifier ni réparer le produit ni toucher aux composants internes.



Vous risquez de vous brûler. Ne touchez pas l'appareil quand il est sous tension ou juste après la mise hors tension.



Vous risquez de provoquer un incendie en le touchant. Serrez les vis des bornes au couple approprié.
M3,5, M4 : 1,13 N·m.
(La borne de sortie c.c. des modèles S8JX-G15005□□ et S8JX-P15005 : 1,56 N·m.)
M5 : 2,25 N·m.



Vous risquez sinon de prendre des décharges électriques. Ne touchez pas aux bornes lorsque l'appareil est sous tension. Refermez toujours le capot de la borne après le câblage.



Des décharges électriques, incendies ou défauts du produit peuvent se produire. Ne laissez pas de pièces métalliques, morceaux de fil de fer, copeaux métalliques fins ou copeaux résultant de l'installation pénétrer dans l'appareil.



Précautions d'utilisation

Fixation

- Prenez les mesures requises pour assurer une bonne dissipation de la chaleur et augmenter la fiabilité à long terme du produit.
- Les modèles 300 W 24 V, 48 V de la série S8JX-G sont conçus pour dissiper la chaleur par convection naturelle. Conservez un espace de convexion dans l'air, autour des appareils lors du montage. N'utilisez pas l'alimentation dans des endroits où la température ambiante se situe en dehors des limites de la courbe de derating.
- Les modèles 300 W 5 V, 12 V, 600 W de la série S8JX-G et les modèles 600 W de la sérieS8JX-P sont conçus pour dissiper la chaleur sous l'effet d'une circulation d'air forcée. N'obstruez pas les trous d'aération (placés sur le côté où le ventilateur est monté ainsi que sur le côté opposé) afin d'obtenir un refroidissement adéquat par circulation d'air.
- En cas d'utilisation des trous de vis prévus sur le châssis, le dépassement des vis à l'intérieur du module d'alimentation ne doit pas excéder les valeurs suivantes.
  Modèles 15 W, 35 W, 50 W, 100 W ou 150 W : 4 mm
  Modèles 300 W ou 600 W de la série S8JX-P : 6 mm
  Modèles 300 W ou 600 W de la série S8JX-G : 8 mm
  Couple de serrage de la vis de montage (valeur recommandée) : 0,54 N·m.
- Le montage par l'avant est possible à l'aide de l'étrier de fixation fourni.
- Lors du perçage des trous pour le montage, assurez-vous que les copeaux ne pénètrent pas à l'intérieur des produits.
- Les erreurs de montage gênent la dissipation de la chaleur et peuvent parfois détériorer ou endommager les composants internes. Utilisez uniquement la méthode de montage standard.
- Un rayonnement thermique trop puissant risque parfois de détériorer ou de briser des composants internes. Ne desserrez pas la vis située sur la face latérale du corps principal.
- Lors du montage de deux ou plusieurs alimentations côte à côte, il convient de laisser entre celles-ci un espace d'au moins 20 mm pour les modèles de la série S8JX-G et 15 mm pour ceux de la série S8JX-P.
- Veillez également, en cas de montage des modèles 300-W et 600-W, à laisser un espace libre à l'arrière comme à l'avant d'au moins 20 mm entre les modules de série S8JX-G et 50 mm entre ceux de la série S8JX-P.
- Utilisez la plaque de métal comme panneau de montage.
- Un incendie mineur peut parfois se produire. Réglez le commutateur de tension d'entrée sur la tension d'entrée à utiliser (modèles 150-W, 5-V de la série S8JX-G uniquement).

Modèles 15- / 35- / 50- / 100- / 150-W

Montage standard (Montage par l'avant et montage sur rail DIN)

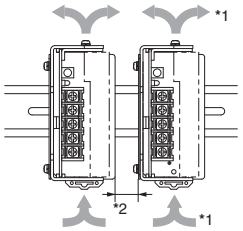

Montage standard (Montage par le bas)

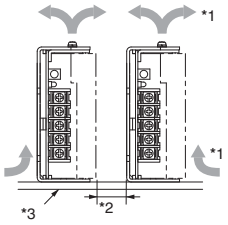

Montage standard (montage horizontal)

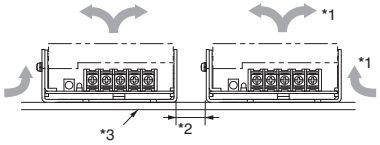

Modèle 300-W 5 V, 12 V de la série S8JX-G :

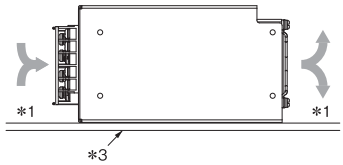

Modèle 300-W 24 V, 48 V de la série S8JX-G :

Montage standard (Montage par l'avant et montage sur rail DIN)

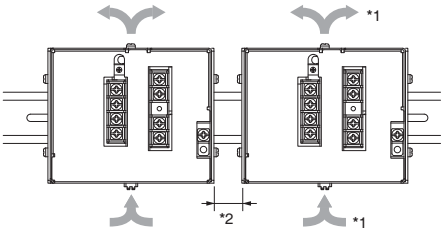

Montage standard (Montage par le bas)

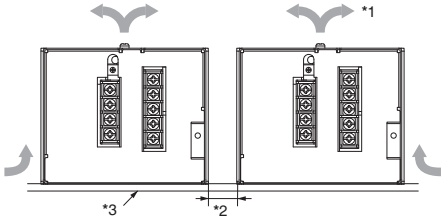

***1.** Convection de l'air
***2.** 20 mm min. (15 mm min. pour la série S8JX-P)
***3.** Utilisez la plaque métallique comme surface de montage.

Modèles 300-W de la série S8JX-P

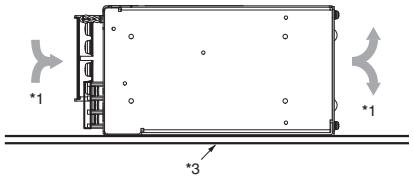

Modèles 600-W de la série S8JX-G

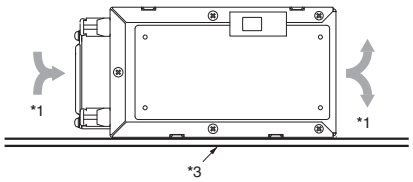

Modèles 600-W de la série S8JX-P

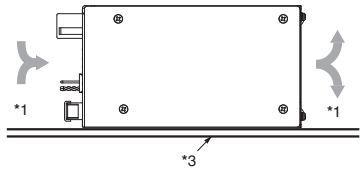

***1.** Convection de l'air
***2.** 20 mm min. (15 mm min. pour la série S8JX-P)
***3.** Utilisez la plaque métallique comme surface de montage.

Câblage

- Raccordez entièrement le câble de masse. Une borne de mise à la terre stipulée dans les normes de sécurité est utilisée. Vous risquez de subir des décharges électriques ou d'endommager l'appareil si vous ne branchez pas correctement la connexion de masse.
- Vous risquez de provoquer un incendie. Vérifiez que les bornes d'entrée et de sortie sont correctement raccordées.
- Ne vissez pas le bornier à plus de 75 N.
- N'oubliez pas de retirer la protection de l'appareil avant de mettre l'alimentation et vérifiez que rien n'empêche la dissipation de la chaleur.
- Utilisez le matériau suivant pour les câbles à brancher au S8JX afin d'éviter que des charges anormales provoquent fumée ou inflammation.

Type de câble conseillé

15 W, 35 W		AWG12 à AWG20 (section transversale 0,517 à 3,309 mm²) Température d'au moins 75 °C certifiée par UL
50 W, 100 W, 150 W (excepté pour 5 V)		AWG12 à AWG16 (section transversale 1,309 à 3,309 mm²) Température d'au moins 60 °C ou 60 / 75 °C certifiée par UL
150 W à 5 V	**Côté entrée**	AWG12 à AWG16 (section transversale 1,309 à 3,309 mm²) Température d'au moins 60 °C ou 60 / 75 °C certifiée par UL
	Côté sortie	AWG8 à AWG14 (section transversale 2,081 à 8,368 mm²) Température d'au moins 60 °C ou 60 / 75 °C certifiée par UL
Série S8JX-G 300 W 5 V, 12 V 600 W 5 V, 12 V Série S8JX-P 300 W, 600 W	**Côté entrée**	AWG12 à AWG20 (section transversale 0,517 à 3,309 mm²) Température d'au moins 60 °C ou 60 / 75 °C certifiée par UL
	Côté sortie	AWG6 à AWG20 (section transversale 0,517 à 13,30 mm²) Température d'au moins 60 °C ou 60 / 75 °C certifiée par UL
Série S8JX-G 300 W 24 V, 48 V, 600 W 24 V, 48 V		AWG12 à AWG20 (section transversale 0,517 à 3,309 mm²) Température d'au moins 60 °C ou 60 / 75 °C certifiée par UL

* Le courant nominal des bornes de sortie sur les modèles S8JX-G30005□□, S8JX-G30012□□, S8JX-G60005□, S8JX-G60012□, S8JX-P300□□ et S8JX-P600□□ est de 60 A à chaque borne. Le courant nominal des bornes de sortie sur les modèles S8JX-G30024□□, S8JX-G30048□□, S8JX-G60024□ et S8JX-G60048□ est de 20 A à chaque borne. Utilisez les deux bornes ensemble si le flux de courant est supérieur au courant nominal des bornes individuelles.

Méthode de fabrication des harnais de connecteur pour le signal d'E/S

Sur les modèles 300- / 600-W de la série S8JX-P, les connecteurs PHD fabriqués par JST Mfg. Co., Ltd. doivent être utilisés.

Connecteur utilisé	S12B-PHDSS	Fabriqué par by JST Mfg. Co., Ltd.
Boîtier	PHDR-12VS	
Bornier	SPHD-001T-P0.5 our BPHD-001T-P0.5	

Pour garantir un câblage correct, il faut penser à vérifier les points suivants lors de la fabrication du connecteur. Il est recommandé de consulter le catalogue JST Mfg. Co., Ltd. pour obtenir plus de détails à ce sujet.

- Les câbles électriques de taille AWG26 à AWG22 doivent être utilisés.
- La longueur de la gaine à dénuder des câbles électriques doit être de près de 2,3 mm.
- Il faut utiliser l'outil dédié YC (fabriqué par JST Mfg. Co., Ltd.) pour le sertissage des bornes et des câbles.
- Bien que le câble torsadé UL12007 ainsi que d'autres câbles torsadés équivalents puissent être utilisés pour le câblage électrique, il convient, pour le format AWG22, d'opter pour le câble UL1061 et les câbles torsadés similaires qui disposent d'une gaine extérieure de taille réduite.
- Lors de l'insertion des câbles de la borne sertie dans le boîtier, introduisez le câble aussi loin que possible à l'arrière du boîtier en un seul mouvement en continu, et vérifiez son insertion par le déclic audible produit. De plus, vérifiez que le câblage inséré dans le boîtier est correctement mis en place.

Environnement de l'installation

- N'utilisez pas cette alimentation dans des endroits sujets à des décharges électriques ou à des vibrations. Veillez, en particulier, à installer l'appareil le plus loin possible des contacteurs ou d'autres appareils générateurs de vibrations.
- Installez l'alimentation assez loin des sources d'interférences et de parasitage hautes fréquences.

Environnement et stockage

- Stockez le module d'alimentation à une température comprise entre −25 to 65 °C (−25 to 75 °C pour la série S8JX-P) et à une humidité comprise entre 25 et 90 %.
- Il arrive que les composants internes se détériorent ou soient endommagés. N'utilisez pas l'alimentation dans des plages extérieures à la courbe de derating (c'est-à-dire la zone ombrée ① dans le graphique de la page 42.)
- Utilisez l'alimentation à une humidité comprise entre 25 et 85 %.
- Ne l'utilisez pas dans des endroits exposés à la lumière directe du soleil.
- Ne l'utilisez pas dans des endroits où des liquides, des corps étrangers ou des gaz corrosifs peuvent pénétrer à l'intérieur du produit.

Protection contre les surcharges

- Il peut arriver que les composants internes se détériorent ou soient endommagés si l'état de court-circuit, de surcharge ou de charge de crête se maintient pendant le fonctionnement.
- Les composants internes risquent de se détériorer ou d'être endommagés si l'alimentation est utilisée dans des applications où l'extrémité charge subit fréquemment des courants d'appel ou des surcharges. N'utilisez pas l'alimentation dans ce type d'applications.

Mise en charge d'une batterie

S'il faut raccorder une batterie à la charge, montez un circuit de contrôle des surintensités et un circuit de protection contre les surtensions.

Réglage de la tension de sortie (V. ADJ)

- Si vous tournez le potentiomètre de réglage de la tension de sortie (V. ADJ) avec trop de force, vous risquez de l'endommager. Ne l'utilisez pas en appliquant une force trop grande.
- Une fois le réglage de la tension de sortie terminée, vérifiez que la capacité de sortie ou le courant de sortie n'excède pas la capacité de sortie nominale ou le courant de sortie nominal.

Tension parasite d'ondulation (Modèles 300-W, 5 V et 600-W 5 V ou 12 V de la série S8JX-G)

La norme spécifiée pour la tension parasite d'ondulation a été mesurée à l'aide d'un circuit de mesure basé sur la norme RC-9131A de JEITA.

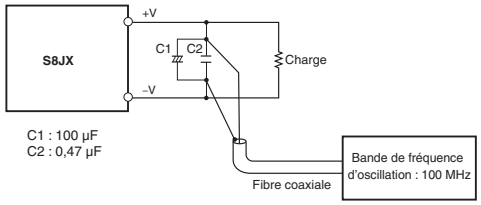

Montage sur rail DIN

Pour effectuer le montage de l'alimentation sur le rail DIN, abaissez la butée de rail jusqu'à ce que vous entendiez un déclic d'ouverture, accrochez la section (A) de l'alimentation sur le rail DIN, appuyez sur l'alimentation dans le sens indiqué par (B) puis poussez la butée de rail jusqu'à ce que l'alimentation se mette en place correctement.

Pour démonter l'alimentation, tirez sur la partie (C) vers le bas à l'aide d'un tournevis à lame plate et dégagez l'alimentation.

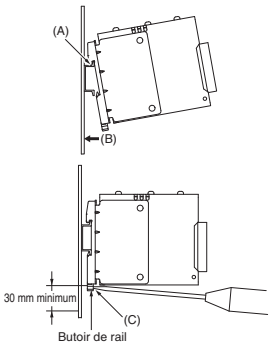

Montage en série

Il est possible de brancher deux alimentations en série. La (±) sortie de tension peut être réalisée avec deux alimentations.

Montage en série
Correct

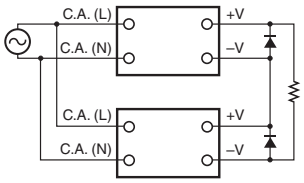

Tension de sortie (±)
Correct

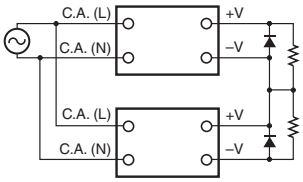

Note : 1. Le court-circuitage de la charge génère une tension inverse dans l'alimentation. Cela risque de détériorer ou d'endommager l'alimentation. Connectez toujours la diode comme illustrée dans la figure. Choisissez une diode dont les valeurs nominales sont les suivantes.

Type	Diode Schottky
Rigidité diélectrique (V_{RRM})	Deux fois la tension de sortie nominale ou plus
Courant de passage (I_F)	Deux fois l'intensité de sortie nominale ou plus

2. Bien qu'il soit possible de brancher en série des produits aux caractéristiques techniques différentes, le flux du courant dans la charge ne doit pas dépasser le courant de sortie nominal le plus faible.

Montage en parallèle

Modèles 15- / 35- / 50- / 100- / 150-W

Le produit ne peut pas fonctionner en parallèle.

Montage en parallèle
Incorrect

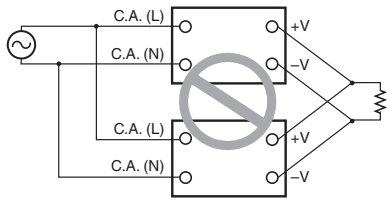

Cependant, l'opération suivante est possible au titre du fonctionnement en secours. (Nécessite une diode de montage)

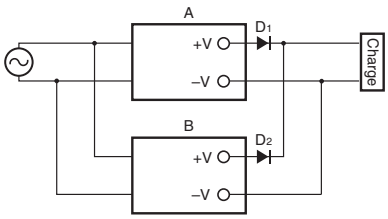

Le même modèle devrait être utilisé pour les alimentations A et B.

- Type : Diode Schottky
- Tension de claquage (VRRM) : équivalente ou supérieure à la tension de sortie nominale de l'alimentation
- Courant de passage (IF) : deux fois supérieur (ou même davantage) au courant de sortie nominal de l'alimentation

- Les tensions de sortie des alimentations A et B doivent être réglées sur des valeurs supérieures uniquement lorsque celles-ci sont définies selon une valeur équivalente à la chute de tension du courant de passage dans les diodes D_1 et D_2 (V_F). En outre, compte tenu de la perte de puissance résultant du courant de sortie de l'alimentation (I_{OUT}) × tension de passage de la diode (V_F), la diode doit être refroidie pour garantir que sa température est maintenue sur la valeur indiquée dans le catalogue ou sur une valeur inférieure.
- Compte tenu de la perte de puissance résultant de l'alimentation de charge et de la diode, il convient d'appliquer le plus grand soin pour garantir que la puissance nominale (tension de sortie nominale × courant de sortie nominal) pour l'une des alimentations n'est pas dépassée.

Modèles 300- / 600-W de la série S8JX-G

Un fonctionnement en parallèle est possible à 80 % de la valeur nominale.

- Pour le fonctionnement en parallèle, réglez le commutateur sur « PARALLEL ».
- La longueur et la section de chacun des fils reliés à la charge doivent être les mêmes pour qu'il n'y ait pas de différence de chute de tension entre la charge et les bornes de chacune des alimentations.
- Il est souhaitable de définir une même valeur sur le dispositif de réglage de la tension de toutes les alimentations.

Montage en parallèle
Correct

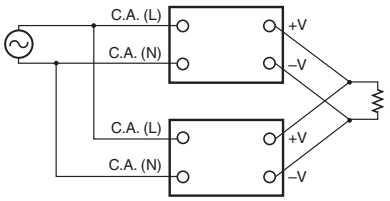

Modèles 300- / 600-W de la série S8JX-P

La connexion de la borne CB (5 broches sur CN) et de la borne CBG (6 broches sur CN) active la fonction d'équilibrage du courant, ce qui autorise le fonctionnement en parallèle à 80 % ou moins de la capacité de sortie totale.
Il est possible de brancher jusqu'à cinq alimentations.

- Utilisez un câble blindé à 2 conducteurs comme câble de raccordement (*1).
- Réglez la différence de tension de sortie des différentes alimentations sur une valeur inférieure ou égale à 100 mV ou sur 1 % ou moins de la valeur de la tension de sortie nominale, la valeur la plus petite étant retenue, à l'aide du dispositif de réglage de la tension de sortie (V. ADJ). Pendant le fonctionnement en parallèle, le courant de charge peut être biaisé d'un côté et entraîner des dommages au niveau des composants internes.
- Le fonctionnement en parallèle est utilisé pour augmenter la capacité statique. La tension de sortie peut chuter en raison de brusques fluctuations de charge.
- Il peut y avoir des pas dans la forme d'onde montante de la tension de sortie au cours du fonctionnement en parallèle.
- Retirez un connecteur fourni en standard et préparez un connecteur séparément.

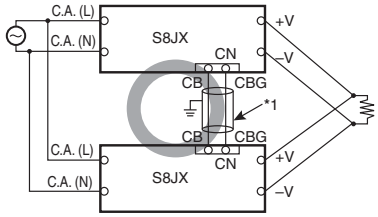

En cas d'absence de tension de sortie

Série S8JX-G
Modèles 50- / 100- / 150-W de la série S8JX-P

L'origine possible d'une absence de tension de sortie peut être l'activation de la protection contre les surintensités ou les surtensions. La protection interne peut se déclencher si une pointe de tension, due à la foudre par exemple, se produit lors de la mise sous tension de l'alimentation.
En cas d'absence de tension de sortie, vérifiez les points suivants avant de nous contacter :

- Vérification de l'état de la protection contre les surintensités : Vérifiez si la charge est en état de surintensité ou court-circuitée. Retirez les câbles allant à la charge pour effectuer ce contrôle.
- Vérification de la protection contre les surtensions ou de la protection interne :
  Coupez l'alimentation une fois et laissez-la hors tension pendant respectivement 7 minutes au moins pour les modèles de la série S8JX-G et 3 minutes au moins pour les modèles de la série S8JX-P. Remettez ensuite l'appareil sous tension pour voir si le problème est résolu.

Modèles 300- / 600-W de la série S8JX-P

Il est possible que les fonctions telles que la protection contre les surintensités, la protection contre les surtensions ou la protection contre les surchauffes soient opérantes. Par ailleurs, d'autres causes possibles incluent l'arrêt du ventilateur intégré et de la fonction de commande à distance (OFF). Vérifiez les 5 points suivants et si l'absence de tension de sortie persiste, contactez votre représentant OMRON.

Méthode de vérification de la protection contre les surintensités

- Débranchez le fil de la charge et vérifiez si la charge est dans un état de surintensité (y compris les courts-circuits).

Méthode de vérification de la protection contre les surtensions

- Coupez l'alimentation en entrée, puis patientez 3 minutes au moins avant de la rétablir.
- Contrôlez si les bornes +S et –S sont ouvertes ou non.

Méthode de vérification de la protection contre les surchauffes

- Coupez l'alimentation en entrée, puis patientez le temps de permettre à l'appareil de se refroidir avant de la rétablir à nouveau.

Vérification de l'arrêt du ventilateur intégré

- Contrôlez si le ventilateur intégré s'est arrêté ou non. Le ventilateur est un composant remplaçable.

Vérification de la fonction de commande à distance

- Contrôlez si les bornes +RC et –RC sont en état d'ouverture ou non. Effectuez les connexions selon la réglementation en vigueur.

Basculement de la tension d'entrée c.a. entre 100 et 200 Vc.a.

Modèles 150-W, 5-V de la série S8JX-G

Vous pouvez basculer la tension d'entrée entre 100 V et 200 V à l'aide du commutateur de tension d'entrée. Procédez au réglage indiqué dans la figure suivante pour la tension à utiliser. (La tension d'entrée est configurée en usine sur 200 V.)

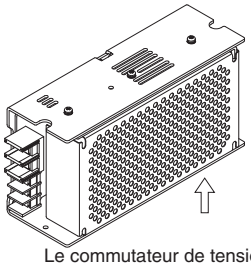

Le commutateur de tension d'entrée se trouve dans la partie inférieure arrière de l'alimentation.

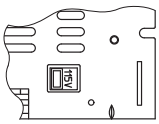

« 115 V » : 100 à 120 Vc.a.

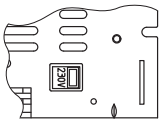

« 230 V » : 200 à 240 Vc.a.

Modèles 300- / 600-W de la série S8JX-G

Vous pouvez basculer la tension d'entrée entre 100 V et 200 V en court-circuitant ou en ouvrant les bornes de sélection de la tension d'entrée. Réglez la tension requise tel qu'illustré ci-dessous.
(La tension est configurée en usine sur 200 V.)

Entrée 100 V

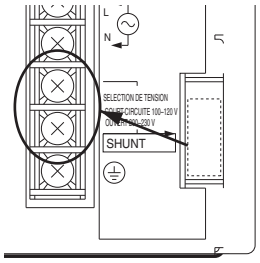

Servez-vous du shunt pour procéder au court-circuitage.

Entrée 200 V

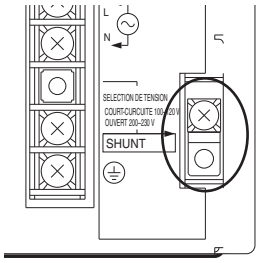

Retirez le shunt et laissez les bornes en circuit ouvert.

Note : Le modèle 300-W est représenté ci-dessus.

Remplacement de ventilateur

Modèle 300-W 5 V, 12 V / 600-W de la série S8JX-G

La durée de vie d'un ventilateur est d'environ 50 000 heures de service (à 25 °C).
La durée de vie de service varie toutefois selon la température ambiante ou d'autres conditions environnementales telles que la poussière. A titre de maintenance préventive, remplacez le ventilateur tous les deux ans si celui-ci est utilisé à une température ambiante de 40 °C.
Achetez le ventilateur de remplacement S82Y-JX FAN (vendu séparément) pour remplacer le ventilateur.

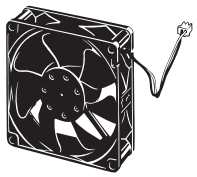

Ensemble ventilateur :
Ventilateur (ci-dessus), feuille d'instructions

Remplacez le ventilateur tel qu'indiqué dans l'illustration qui suit.

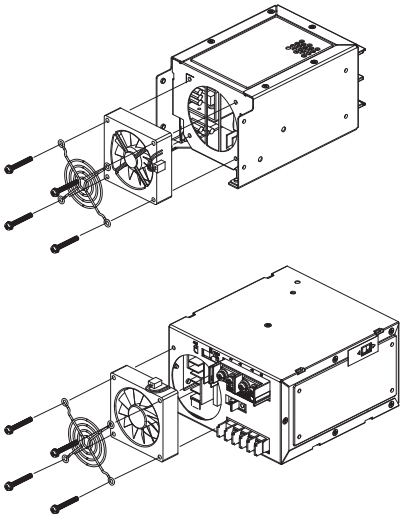

Modèles 300- / 600-W de la série S8JX-P

- Contactez votre revendeur OMRON pour toutes questions liées au remplacement du ventilateur. Les ventilateurs ne sont pas remplacés gratuitement. Par ailleurs, un ventilateur de remplacement (modèle S82Y-JXP□□FAN) est disponible. Veuillez utiliser la courbe ci-dessous comme guide pour évaluer l'opportunité de remplacer le ventilateur.
- Les remplacements de ventilateur effectués par le client ne relèvent pas du champ d'application des normes de sécurité.

Le remplacement doit être mis en œuvre tel qu'illustré ci-dessous.

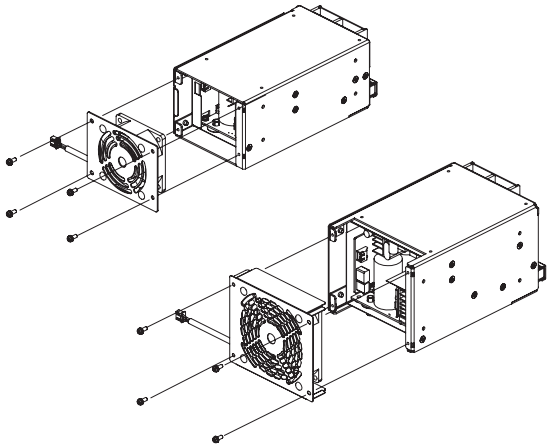

Valeurs types

Pour référence uniquement

Série S8JX-G

Élément			Puissances nominales	15 W	35 W	50 W	100 W	150 W	300 W	600 W
Rendement			Modèles 5 V	75 %	79 %	80 %	81 %	83 %	75 %	78 %
			Modèles 12 V	80 %	84 %	85 %	86 %	85 %	80 %	83 %
			Modèles 15 V	80 %	84 %	---	---	---	---	---
			Modèles 24 V	81 %	84 %	86 %	88 %	90 %	88 %	84 %
			Modèles 48 V	80 %	84 %	86 %	89 %	91 %	88 %	85 %
Entrée	Courant	Entrée 230 V		0,19 A	0,43 A	0,6 A	1,1 A	2,0 A	3,7 A	6,5 A
	Courant de fuite			0,30 mA	0,30 mA	0,35 mA	0,30 mA	0,60 mA	0,7 mA	0,6 mA
	Courant d'appel (voir remarque 1.)			40 A	40 A	40 A	37 A	42 A	35 A	35 A
Sortie	Ondulation	Mesure f = 20 MHz	Modèles 5 V	0,35 % (p-p)	0,35 % (p-p)	0,60 % (p-p)	1,25 % (p-p)	1,40 % (p-p)	0,55 % (p-p)	1,80 % (p-p)
			Modèles 12 V	0,20 % (p-p)	0,20 % (p-p)	0,30 % (p-p)	0,50 % (p-p)	1,00 % (p-p)	1,10 % (p-p)	0,80 % (p-p)
			Modèles 15 V	0,15 % (p-p)	0,15 % (p-p)	---	---	---	---	---
			Modèles 24 V	0,10 % (p-p)	0,15 % (p-p)	0,15 % (p-p)	0,25 % (p-p)	0,45 % (p-p)	0,75 % (p-p)	0,60 % (p-p)
			Modèles 48 V	0,05 % (p-p)	0,05 % (p-p)	0,06 % (p-p)	0,12 % (p-p)	0,25 % (p-p)	0,30 % (p-p)	0,75 % (p-p)
		Mesure f = 100 MHz	Modèles 5 V	0,50 % (p-p)	0,55 % (p-p)	0,75 % (p-p)	1,50 % (p-p)	1,50 % (p-p)	1,90 % (p-p)	2,70 % (p-p)
			Modèles 12 V	0,30 % (p-p)	0,35 % (p-p)	0,35 % (p-p)	0,70 % (p-p)	1,25 % (p-p)	1,90 % (p-p)	1,30 % (p-p)
			Modèles 15 V	0,20 % (p-p)	0,30 % (p-p)	---	---	---	---	---
			Modèles 24 V	0,20 % (p-p)	0,20 % (p-p)	0,20 % (p-p)	0,40 % (p-p)	0,60 % (p-p)	1,10 % (p-p)	0,60 % (p-p)
			Modèles 48 V	0,07 % (p-p)	0,07 % (p-p)	0,08 % (p-p)	0,15 % (p-p)	0,30 % (p-p)	0,45 % (p-p)	0,80 % (p-p)
	Temps de démarrage (voir remarque 1)	à une charge de 100 %	Modèles 5 V, 12 V, 15 V	200 ms	200 ms	210 ms	220 ms	250 ms	100 ms	110 ms
			Modèles 24 V, 48 V	200 ms	200 ms	210 ms	220 ms	250 ms	350 ms	120 ms
	Temps de maintien (voir remarque 1)	à une charge de 100 %	Modèles 5 V	200 ms	200 ms	190 ms	180 ms	54 ms	45 ms	45 ms
			Modèles 12 V	200 ms	200 ms	190 ms	170 ms	200 ms	50 ms	50 ms
			Modèles 15 V	210 ms	200 ms	---	---	---	---	---
			Modèles 24 V	200 ms	200 ms	210 ms	170 ms	210 ms	50 ms	50 ms
			Modèles 48 V	190 ms	200 ms	200 ms	200 ms	210 ms	50 ms	50 ms

Note : 1. Reportez-vous à *Courbes de fonctionnement* on pages 16 aux pages 20 pour plus de détails.
2. Les valeurs types correspondent aux valeurs d'une entrée de 230 Vc.a. Tous les relevés sont mesurés à une fréquence de 50 Hz.

Série S8JX-P

Élément			Puissances nominales	50 W	100 W	150 W	300 W	600 W
Rendement			Modèles 5 V	78 %	83 %	85 %	---	---
			Modèles 12 V	81 %	84 %	85 %	---	---
			Modèles 24 V	81 %	87 %	88 %	87,0 %	86,6 %
			Modèles 48 V	85 %	86 %	88 %	---	---
Entrée	Courant	Entrée 230 V		0,29 A	0,59 A	0,86 A	1,73 A	3,42 A
	Courant de fuite			0,33 mA	0,59 mA	0,6 mA	0,68 mA	0,68 mA
	Courant d'appel (voir remarque 1.)			33 A	33 A	33 A	29,8 A	31,6 A
Sortie	Ondulation	Mesure f = 20 MHz	Modèles 5 V	0,32 % (p-p)	1,40 % (p-p)	1,32 % (p-p)	---	---
			Modèles 12 V	0,22 % (p-p)	0,48 % (p-p)	0,48 % (p-p)	---	---
			Modèles 24 V	0,17 % (p-p)	0,36 % (p-p)	0,28 % (p-p)	0,27 % (p-p)	0,20 % (p-p)
			Modèles 48 V	0,08 % (p-p)	0,21 % (p-p)	0,23 % (p-p)	---	---
		Mesure f = 100 MHz	Modèles 5 V	0,40 % (p-p)	1,44 % (p-p)	1,48 % (p-p)	---	---
			Modèles 12 V	0,22 % (p-p)	0,50 % (p-p)	0,55 % (p-p)	---	---
			Modèles 24 V	0,18 % (p-p)	0,38 % (p-p)	0,31 % (p-p)	0,49 % (p-p)	0,22 % (p-p)
			Modèles 48 V	0,09 % (p-p)	0,22 % (p-p)	0,23 % (p-p)	---	---
	Temps de démarrage (voir remarque 1)	à une charge de 100 %	Modèles 5 V	460 ms	370 ms	360 ms	---	---
			Modèles 12 V	460 ms	410 ms	410 ms	---	---
			Modèles 24 V	480 ms	410 ms	430 ms	102 ms	70 ms
			Modèles 48 V	500 ms	420 ms	420 ms	---	---
	Temps de maintien (voir remarque 1)	à une charge de 100 %	Modèles 5 V	57 ms	42 ms	37 ms	---	---
			Modèles 12 V	31 ms	34 ms	28 ms	---	---
			Modèles 24 V	34 ms	35 ms	33 ms	34 ms	35,2 ms
			Modèles 48 V	44 ms	37 ms	33 ms	---	---

Note : 1. Reportez-vous à *Courbes de fonctionnement* on pages 42 aux pages 45 pour plus de détails.
2. Les valeurs types correspondent aux valeurs d'une entrée de 230 Vc.a. Tous les relevés sont mesurés à une fréquence de 50 Hz.

TOUTES LES DIMENSIONS SONT INDIQUÉES EN MILLIMÈTRES.
Pour convertir des millimètres en pouces, multipliez par 0,03937. Pour convertir des grammes en onces, multipliez par 0,03527.

Les produits étant sans cesse améliorés, ces caractéristiques peuvent être modifiées sans préavis.

Bien lire et comprendre ce catalogue.

Veuillez lire attentivement et vous assurer de comprendre ce catalogue avant d'acheter le produit. Consultez votre revendeur Omron si vous avez des questions ou des commentaires.

Garantie et limitations de responsabilité

GARANTIE

La seule garantie d'Omron est que ce produit est exempt de défauts de matériaux ou de main-d'œuvre pour une période de un an (ou toute autre durée spécifiée) à compter de la date de la vente par OMRON.

OMRON NE DONNE AUCUNE GARANTIE, NI NE DECLARE, EXPRESSEMENT OU IMPLICITEMENT, QUE LE PRODUIT EST EXEMPT DE CONTREFACON, QU'IL A UNE VALEUR COMMERCIALE OU QU'IL CONVIENT A UN USAGE PARTICULIER. L'ACHETEUR OU L'UTILISATEUR RECONNAIT QUE LUI SEUL A DETERMINE QUE LES PRODUITS REPONDRAIENT AUX BESOINS DE L'UTILISATION QUI EN SERA FAITE. OMRON REJETTE TOUTE AUTRE GARANTIE, EXPLICITE OU INDUITE.

LIMITATION DE RESPONSABILITÉ

OMRON NE PEUT ETRE TENU RESPONSABLE DES DOMMAGES SPECIFIQUES, INDIRECTS, DES PERTES D'EXPLOITATION OU DES PERTES COMMERCIALES EN QUELCONQUE RAPPORT AVEC LES PRODUITS, QUE LES DOMMAGES AIENT UN FONDEMENT CONTRACTUEL, QU'ILS SOIENT FONDES SUR LA GARANTIE, LA NEGLIGENCE OU LA STRICTE RESPONSABILITE.

En aucun cas, la responsabilité d'Omron ne saurait excéder le prix de vente unitaire du produit pour lequel la responsabilité est invoquée.

EN AUCUN CAS, OMRON NE SERA RESPONSABLE DE LA GARANTIE, DE LA REPARATION OU AUTRE DEMANDE CONCERNANT DES PRODUITS, A MOINS QUE L'ANALYSE D'OMRON NE CONFIRME QU'ILS ONT ETE MANIPULES, STOCKES, INSTALLES ET ENTRETENUS CORRECTEMENT ET N'ONT PAS FAIT L'OBJET DE CONTAMINATIONS, D'UNE UTILISATION ANORMALE OU D'UNE MAUVAISE UTILISATION OU DE MODIFICATIONS OU REPARATIONS INAPPROPRIEES.

Remarques relatives à l'application

ADEQUATION AU BESOIN

Omron ne garantit pas la conformité de ses produits aux normes, codes, ou réglementations applicables en fonction de l'utilisation des produits par le client.

Il appartient à l'opérateur de prendre les mesures nécessaires pour s'assurer de l'adéquation des produits aux systèmes, machines et équipements avec lesquels ils seront utilisés.

Informez-vous de toutes les interdictions d'utilisation de ce produit applicables et respectez-les.

NE JAMAIS UTILISER LES PRODUITS DANS LE CADRE D'UNE APPLICATION IMPLIQUANT UN RISQUE GRAVE POUR LA VIE OU LA PROPRIETE SANS VOUS ASSURER QUE LE SYSTEME DANS SON INTEGRALITE EST CONÇU POUR GERER CES RISQUES ET QUE LES PRODUITS OMRON SONT CORRECTEMENT PARAMETRES ET INSTALLES POUR L'UTILISATION SOUHAITEE AU SEIN DE L'EQUIPEMENT OU DU SYSTEME COMPLET.

PRODUITS PROGRAMMABLES

OMRON ne pourra être tenu responsable de la programmation par l'utilisateur d'un produit programmable ou des conséquences d'une telle opération.

Exclusions de responsabilité

MODIFICATION DES CARACTERISTIQUES

Les caractéristiques et accessoires des produits peuvent changer à tout moment pour motif d'amélioration des produits ou pour d'autres raisons.

Nous avons pour habitude de changer les références lorsque les valeurs nominales ou caractéristiques publiées sont modifiées ou en cas de changements significatifs au niveau de la construction. Certaines caractéristiques des produits peuvent toutefois être modifiées sans avertissement. En cas de doute, des références spéciales peuvent être attribués afin de corriger ou d'établir des caractéristiques clés pour votre application à votre demande. Prenez contact avec votre représentant OMRON pour obtenir confirmation des caractéristiques des produits achetés.

DIMENSIONS ET POIDS

L'encombrement et les poids sont nominaux et ne doivent pas être utilisés à des fins de fabrication, même si les tolérances sont indiquées.

DONNEES TECHNIQUES

Les données techniques indiquées dans le présent catalogue ne visent qu'à guider l'utilisateur et ne constituent pas une garantie. Elles représentent le résultat des tests dans des conditions d'essai d'OMRON et les utilisateurs doivent les mettre en corrélation avec les besoins de leur application. Les performances réelles sont sujettes à la garantie et aux limitations de responsabilité d'OMRON.

OMRON Corporation
Tokyo, JAPON

Industrial Automation Business
– Division d'automatisation industrielle

Contact : www.ia.omron.com

Sièges régionaux

OMRON EUROPE B.V.
Wegalaan 67-69-2132 JD Hoofddorp
Pays-Bas
Tél. : (31) 2356-81-300 / Fax : (31)2356-81-388

OMRON ELECTRONICS LLC
One Commerce Drive Schaumburg,
IL 60173-5302 Etats-Unis
Tél. : (1) 847-843-7900 / Fax : (1) 847-843-7787

OMRON ASIA PACIFIC PTE. LTD.
No. 438A Alexandra Road # 05-05 / 08 (Lobby 2),
Alexandra Technopark,
Singapore 119967
Tél. : (65) 6835-3011 / Fax : (65) 6835-2711

OMRON (CHINA) CO., LTD.
Room 2211, Bank of China Tower,
200 Yin Cheng Zhong Road,
PuDong New Area, Shanghai, 200120, Chine
Tél. : (86) 21-5037-2222 / Fax : (86) 21-5037-2200

Distributeur autorisé :

© OMRON Corporation 2009 Tous droits réservés.
Les produits étant sans cesse améliorés, ces caractéristiques peuvent être modifiées sans préavis.

Imprimé au Japon
Cat. No. T042-FR2-06 1111