SF-PZ 1-80 S-VDE - Schraubendreher

1212695

https://www.phoenixcontact.com/de/produkte/1212695

Bitte beachten Sie, dass die in diesem PDF-Dokument angezeigten Daten aus unserem Online-Katalog generiert wurden. Bitte finden Sie die vollständigen Daten in der Benutzer-Dokumentation. Es gelten unsere Allgemeinen Nutzungsbedingungen für Downloads.



Schraubendreher, Kreuz PZ (gelasert), isoliert, Größe: PZ 1 x 80, Zwei-Komponentengriff, mit Abrollschutz

Ihre Vorteile

- Schraubendreher für Kreuzschlitzschrauben mit Pozidriv und Phillips-Recess Schraubenkopf
- VDE-Zulassung

Kaufmännische Daten

Artikelnummer	1212695
Verpackungseinheit	10 Stück
Mindestbestellmenge	1 Stück
Verkaufsschlüssel	N2 - Druck.Zubh.+HandWKZ
Produktschlüssel	BH3146
GTIN	4046356716581
Gewicht pro Stück (inklusive Verpackung)	59,99 g
Gewicht pro Stück (exklusive Verpackung)	59,99 g
Zolltarifnummer	82054000
Ursprungsland	CZ

Technische Daten

Hinweise

Environmental Product Compliance

California Proposition 65	Informationen zu California Prop. 65 finden Sie in der Herstellererklärung unter dem Reiter "Downloads"

Artikeleigenschaften

Produkttyp	Schraubwerkzeug
Bauform	Kreuzschlitz

Anschlussdaten

Abtrieb	Kreuzschlitz/Pozidriv

Maße

Maßzeichnung	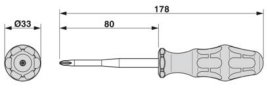
Breite	33 mm
Klingenbreite	3 mm
Klingenhöhe	80 mm
Länge	178 mm
Schlüsselweite	0 mm
Schlüsselweite Montage	0 mm

Materialangaben

Material	legierter Werkzeugstahl

Zeichnungen

Maßzeichnung

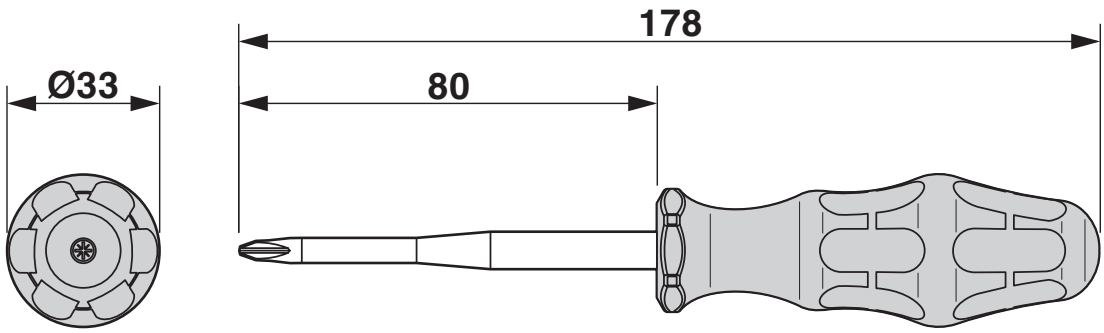

Zulassungen

Zum Herunterladen von Zertifikaten besuchen Sie die Produktdetailseite: https://www.phoenixcontact.com/de/produkte/1212695

EAC
Zulassungs-ID: RU C-DE.AI30.B.01750

VDE Zeichengenehmigung
Zulassungs-ID: 40032921

EAC
Zulassungs-ID: 7500525.13.12.00701

Klassifikationen

ECLASS

ECLASS-13.0	21040406
ECLASS-15.0	21040406

ETIM

ETIM 9.0	EC000144

UNSPSC

UNSPSC 21.0	27111700

Environmental product compliance

EU RoHS

Erfüllt die Anforderungen nach RoHS-Richtlinie	Nicht zutreffend, kein elektrisches und elektronisches Equipment

EU REACH SVHC

Hinweis auf REACH-Kandidatenstoff (CAS-Nr.)	Kein Stoff mit einem Massenanteil von mehr als 0,1 %

Phoenix Contact 2025 © - Alle Rechte vorbehalten
https://www.phoenixcontact.com

PHOENIX CONTACT Deutschland GmbH
Flachsmarktstraße 8
D-32825 Blomberg
+49 52 35/3-1 20 00
info@phoenixcontact.de