NOVATECH

ITP125x50-Ø20 flat

EAN 4031582070316

Corps de roue: aluminium, Bandage: polyuréthane coulé, roulements à billes de précision



L'image peut différer du produit original

Données techniques

Diamètre de roue	125 mm
Largeur de roue	50 mm
Alésage - Ø	20 mm
Longueur de moyeu	60 mm
Résistance à la température	- 10 / + 60 °C
Norme	EN_12532
Poids	0.85 kg
Dureté du bandage	Shore A 92
Capacité de charge dynamique	500 kg
Capacité de charge statique	1000 kg

Propriétés

Résistance au roulement	●●●○○
Bruit du mouvement	●●●○○
Usure	●●●●○
Résistance à l'oxydation	●●●○○

Dimensions

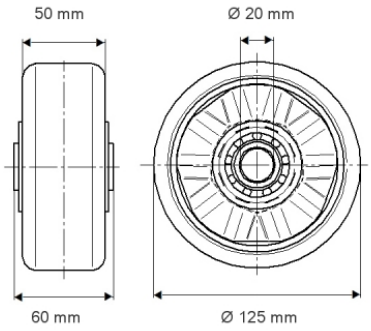

Construction et montage

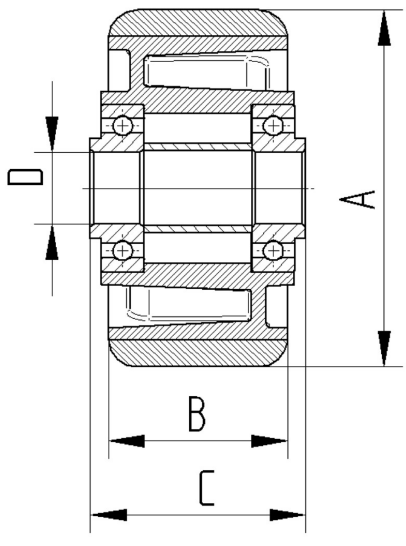

© Copyright 2024 TENTE International **www.tente.com** 16/12/2024