O5P502

Système réflex

O5P-FNKG/US100

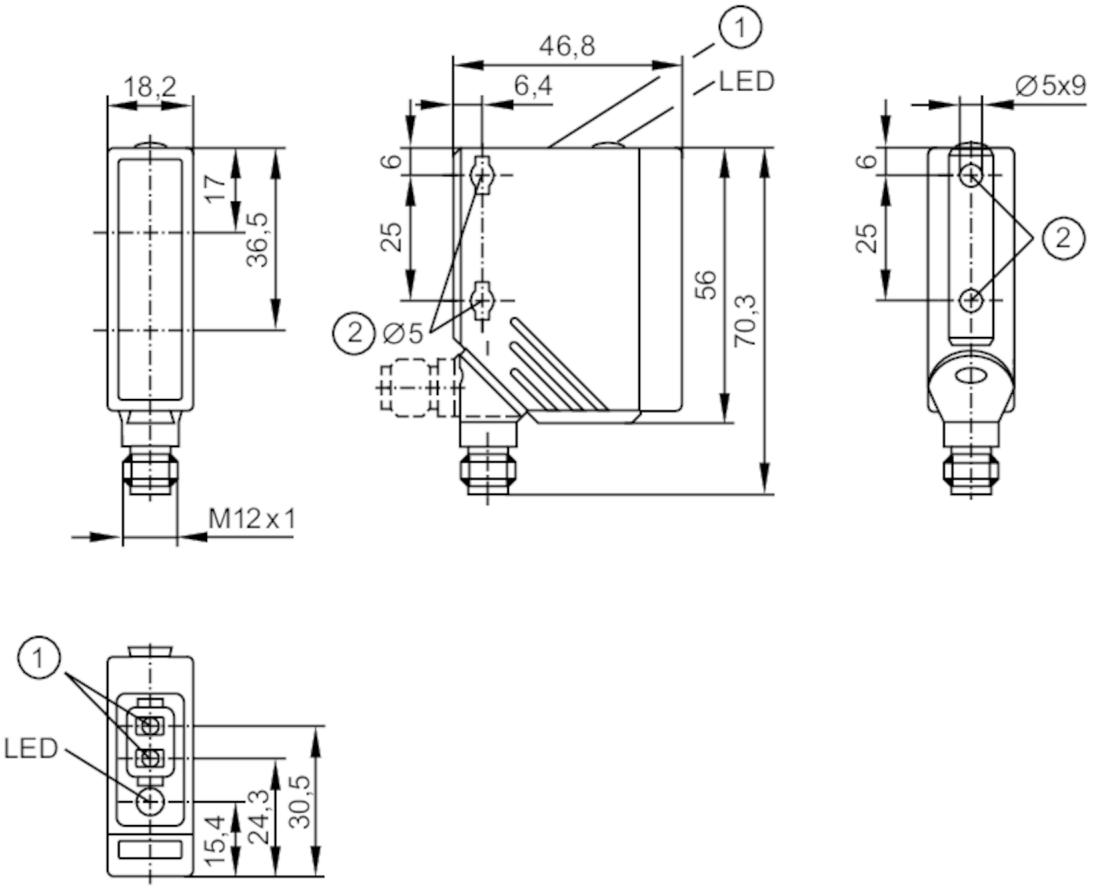

1 boutons de programmation
2 trou de fixation
photorécepteur derrière la lentille supérieure
emetteur derrière la lentille inférieure

Caractéristiques du produit		
Type de lumière		lumière rouge
Boîtier		rectangulaire
Application		
Caractéristique spécifique		filtre de polarisation
Principe de fonctionnement		Système réflex
Données électriques		
Tension d'alimentation	[V]	10...36 DC
Consommation	[mA]	20
Classe de protection		II
Protection inversion de polarité		oui
Type de lumière		lumière rouge
Longueur d'onde	[nm]	624
Sorties		
Technologie		NPN
Fonction de sortie		éclairement / obscurcissement; (programmable)

O5P502

Système réflex

O5P-FNKG/US100

Chute de tension max. sortie de commutation DC	[V]	2,5	
Courant de sortie (au maintien) de la sortie de commutation DC	[mA]	200	
Fréquence de commutation DC	[Hz]	2000	
Protection courts-circuits		oui	
Version protection courts-circuits		pulsé	
Protection surcharges		oui	
Zone de détection			
Portée sur réflecteur "nid d'abeille"	[m]	0,075...10; (Réflecteur « nid d'abeille » Ø 80 E20005)	
Portée réglable		oui	
Diamètre max. du spot lumineux	[mm]	250	
Dimensions du spot lumineux valables pour		pour la portée maximale	
Filtre de polarisation		oui	
Conditions d'utilisation			
Température ambiante	[°C]	-25...60	
Indice de protection		IP 67	
Tests / homologations			
CEM		EN 60947-5-2	
MTTF	[Années]	438	
Données mécaniques			
Poids	[g]	67,5	
Boîtier		rectangulaire	
Dimensions	[mm]	56 x 18,2 x 46,8	
Matières		boîtier: PA; cadre frontal: inox; boutons-poussoirs: TPU	
Matière lentille		PMMA	
Orientation de la lentille		détection latérale	
Trou de fixation			
Couple de serrage	[Nm]	< 2; (en cas d'utilisation d'une vis de fixation M5)	
Afficheurs / éléments de service			
Indication		état de commutation	1 x LED, jaune
Fonction Teach		oui	
Verrou électronique		oui	
Remarques			
Remarques		Tension d'alimentation "supply class 2" selon cULus	
Unité d'emballage		1 pièces	

O5P502

Système réflex

O5P-FNKG/US100

Raccordement électrique

Connecteur: 1 x M12; codage: A



Raccordement

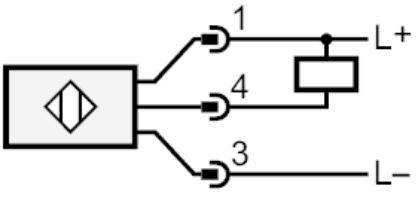

O5P502

Système réflex

O5P-FNKG/US100

Diagrammes et courbes

courbe capacité de réserve

