Ausdruck ist nur zur Information und wird bei Änderung nicht berücksichtigt. *This printed copy is for information only and is subject to alteration.*

LED-Sirene WM

LED Sounder WM

433 #10 XX

(vorläufiges techn. Datenblatt)
(provisional technical data sheet)

WERMA Signaltechnik
GmbH + Co. KG
Dürbheimer Straße 15
78604 Rietheim-Weilheim
Phone +49(0)7424 9557-0
Fax +49(0)7424 9557-44
info@werma.com

Elektrische Daten:
electrical specification

Betriebsspannung: *operating voltage*	U_{nenn} siehe Liste *see list*
Stromaufnahme: *current consumption*	Ieff ≤ Siehe Liste *see list*
Lautstärke: *volume*	Max. 112 dB(A) / 1m
Tonart: *tone type*	32 Töne *32 tones*
Einschaltdauer: *duty cycle*	100 % ED *100 %*
Lebensdauer: *life duration*	Bis zu 50.000 h Akustik > 5.000h *up to 50.000h* *acoustics > 5.000h*

Bestell-Nr.:
order no.:

433 #10 60	*115 – 230V*	*AC*	*490g*	*115V max. Ieff = 70mA (Optik) 45mA (Optik RD) 55mA (Akustik)*
433 #10 70	*10 – 48V*	*AC/ DC*	*455g*	*10V max. Ieff = 500mA (Optik) 300mA (Optik RD) 340mA (Akustik)*
433 #10 75	*24V*	*AC/ DC*	*445g*	*220mA (Optik) 120mA (Optik RD) 190mA (Akustik)*

\# 1 = rot 2 = grün 3 = gelb 4 = klar 5 = blau
 # 1 = red 2 = green 3 =yellow 4 = clear 5 = blue

Mechanische Daten:
mechanical specification

Material Kalotte: *dome material*	PC, transparent
Material Gehäuse: *material housing*	PC/ABS, Grau *PC/ABS, grey*
Einbaulage: *installation position*	Schallaustritt nach unten *Sound outlet facing downwards*
Kabeleinführung: *cable entry*	Membrantülle, Kabeldurchmesser max. 11mm *Membrane grommet, cable diameter max. 11mm*
Gewicht ca.: *weight approx.*	Siehe Liste *See list*
Temperatur: *temperature*	-30° ... +50°C
Schutzart: *protection rating*	IP65 in montiertem Zustand *IP65 when mounted*
Befestigung: *fixing*	Winkelmontage *bracket mounting*
Anschluss: *connection*	Schraubklemme mit Drahtschutz, max. 1,5 mm² *Screwable connection with wire protection, max. 1,5mm²*

Vorschriften:
regulations
Die zutreffenden EG-Richtlinien werden erfüllt
conforms to current EU regulations

Besonderheiten:
characteristic features
Lautstärke einstellbar ca. 60 – max. 112 dB
Volume adjustable ca. 60 – max. 112 dB

	Angelegt *created*	**Bearbeitet** *edited*	**Geprüft** *checked*	**Freigegeben** *approved*	**Datenblatt-Nr.** *data sheet no.*
Name *name*	JBE	JBE	Stu	Hö	**312.433.002-01**
Datum *date*	04.06.12	21.01.14	23.01.14	24.01.14	**Seite 1 - 2** *page 1 - 2*
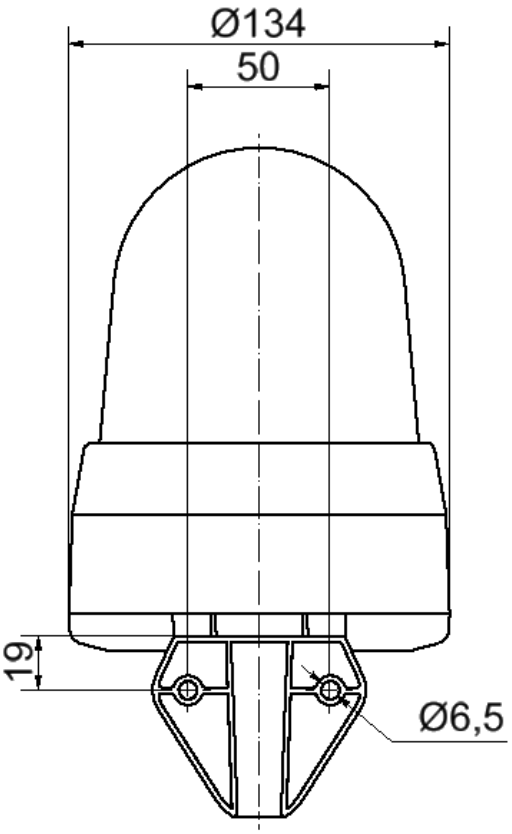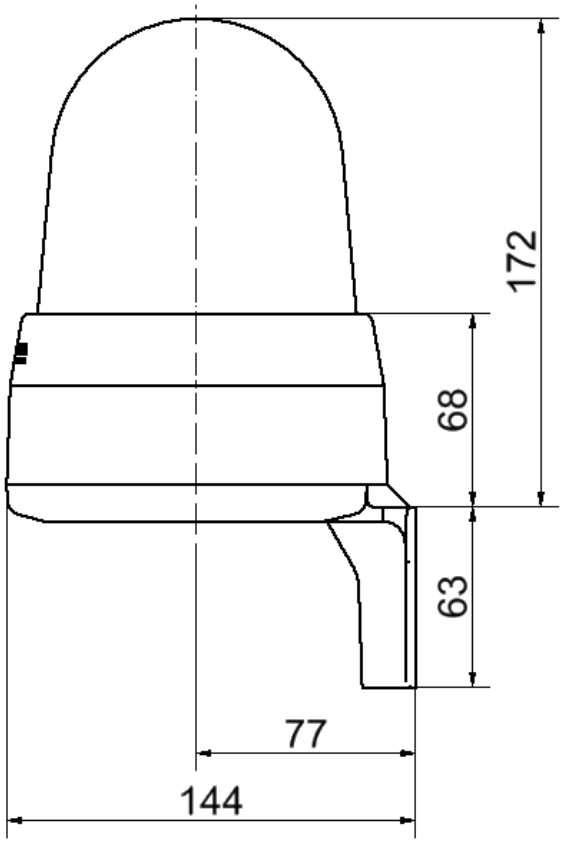
Ausdruck ist nur zur Information und wird bei Änderung nicht berücksichtigt. ***This printed copy is for information only and is subject to alternation.***