

RASE30-XL-N

Palier à semelle

Paliers à semelle RASE, corps de palier en fonte, roulement auto-aligneur avec bague de blocage excentrée, étanchéité R

X-life

Information technique

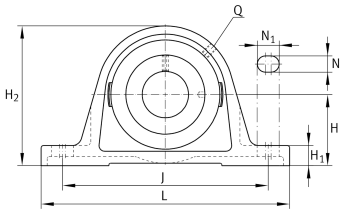

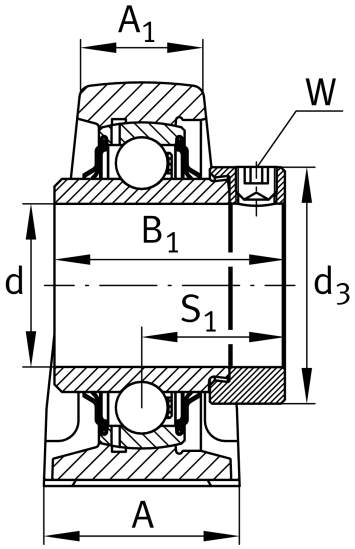

Votre alternative produit actuelle

Matériaux	GG	Grey cast iron
rainure	N	Corps de palier en fonte avec rainure pour couvercles

dimensions principale & données de performance

d	30 mm	Alésage
L	158 mm	Longueur totale
H_2	82 mm	Hauteur
≈m	1,2 kg	Poids

Cotes de montage

J	117,5 mm	Distance trous de fixation
N	14 mm	Largeur (rainure)
N_1	22 mm	Longueur (rainure)

La fiche technique ne contient qu'une vue d'ensemble des données techniques du produit sélectionné. Reportez-vous à la documentation supplémentaire pour ce produit. Pour plus d'informations, vous pouvez utiliser le lien suivant sur notre site Web : Formulaire de contact

Dimensions

H	42,9 mm	Distance axe arbre
A	40 mm	Largeur (base)
A_1	25 mm	Largeur (tête)
H_1	17 mm	Hauteur (base)
B_1	48,5 mm	Largeur totale du collier de blocage
S_1	30,2 mm	Distance of raceway to locking collar
Q	M6	Taraudage de raccordement pour lubrication

information additionnelle

	ASE06	Corps de palier
	GE30-XL-KRR-B	Désignation roulement
	KASK06	Couvercle de protection

Plage de température

T_{min}	-20 °C	Température de fonctionnement min.
T_{max}	120 °C	Température de fonctionnement max.

La fiche technique ne contient qu'une vue d'ensemble des données techniques du produit sélectionné. Reportez-vous à la documentation supplémentaire pour ce produit. Pour plus d'informations, vous pouvez utiliser le lien suivant sur notre site Web : Formulaire de contact