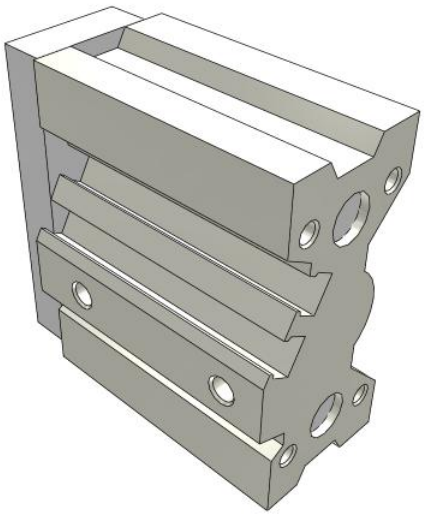

MGQM, Vérin compact guidé, guides lisses

MGQM12-20

Fiche technique

- Vérin compact guidé
- Alésage : 12, 16, 20, 25, 32, 40, 50, 63, 80, 100 (mm)
- Courses de 10 mm à 200 mm selon l'alésage
- Large gamme de détecteurs avec une grande variété de longueurs de câble

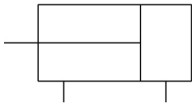

Vérin double effet, simple tige

Standard Specifications

Alésage	12mm
Filetage	Millimètres (Alésage ø12 à ø16) & Rc(PT)
Course	20
Détecteur	Sans détecteur
Câble ou connecteur précâblé	Câble 0.5 m (ou aucun s'il n'y a pas de détecteur)
Number	2 pcs. (ou aucune s'il n'y a pas de détecteur)
Options d'extrémités de tige	Sans
Résistance aux températures	Sans
Faible vitesse	Sans
Joint en caoutchouc fluoré	Sans
Pression du fluide	Air
Température maximum du fluide	60 ºC
Température minimum du fluide	-10 ºC (hors gel)
Pression maximale d'utilisation	1.0 MPa
Pression minimale d'utilisation	0.12 MPa
Proof pressure	1.5 MPa
Température ambiante max.	60 ºC
Température ambiante min.	-10 ºC (No freezing)
Nombre de connecteurs pneumatiques	2 pcs.
Pneumatic input connection	M5 x 0.8

Les caractéristiques peuvent être modifiées sans préavis et sans obligation de la part du fabricant.

SMC France 1 boulevard de Strasbourg Parc Gustave Eiffel - Bussy-Saint-Georges 77607 Marne-La-Vallée Cedex 3 01 64 76 10 00 https://www.smc.eu/fr-fr supportclient@smc-france.fr

Action	Double effet
Theoretical cylinder force, advance stroke (at 0.5 MPa)	57 N
Theoretical cylinder force, return stroke (at 0.5 MPa)	43 N
Maximum piston speed	500 mm/s
Type d'amortissement	Amortissement élastique à chaque extrémité
Minimum piston speed	50 mm/s
Precisione antirotazione	± 0.08 °
Lubrification	Sans lubrifi cation
Poids	0.280 Kg

Les caractéristiques peuvent être modifiées sans préavis et sans obligation de la part du fabricant.

SMC France 1 boulevard de Strasbourg Parc Gustave Eiffel - Bussy-Saint-Georges 77607 Marne-La-Vallée Cedex 3 01 64 76 10 00 https://www.smc.eu/fr-fr supportclient@smc-france.fr

Dimensions

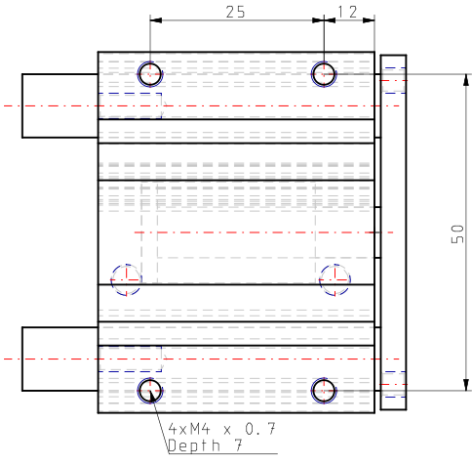

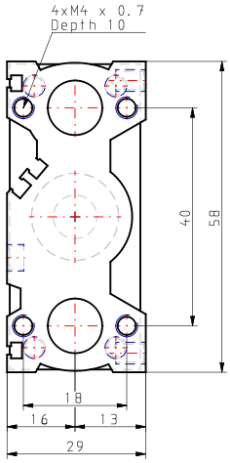

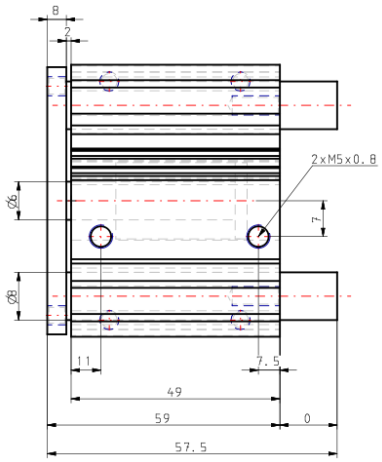

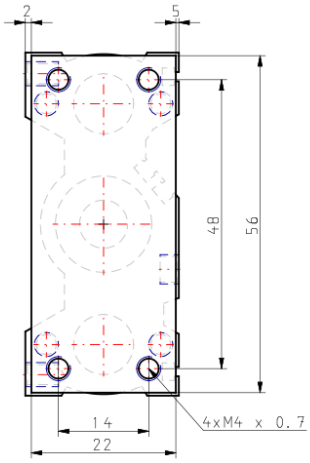

Les caractéristiques peuvent être modifiées sans préavis et sans obligation de la part du fabricant.

SMC France 1 boulevard de Strasbourg Parc Gustave Eiffel - Bussy-Saint-Georges 77607 Marne-La-Vallée Cedex 3 01 64 76 10 00 https://www.smc.eu/fr-fr supportclient@smc-france.fr

Information supplémentaire

Catalogue MGQ_FR.pdf

Les caractéristiques peuvent être modifiées sans préavis et sans obligation de la part du fabricant.

SMC France 1 boulevard de Strasbourg Parc Gustave Eiffel - Bussy-Saint-Georges 77607 Marne-La-Vallée Cedex 3 01 64 76 10 00 https://www.smc.eu/fr-fr supportclient@smc-france.fr