Brand of NTN corporation

Données techniques

SCO209-45

Protective covers and caps



VISUEL(S)

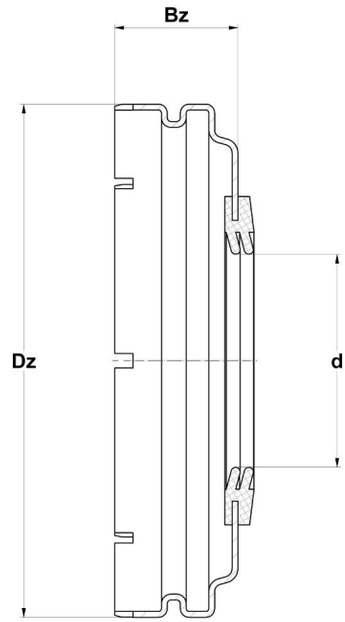

DEFINITION TECHNIQUE

Marque	SNR
d - Diamètre arbre	45 mm
Dz - Diamètre extérieur du couvercle	95 mm
Bz - Hauteur du couvercle	22,9 mm
Masse	0,079 kg

NTN Europe
1 rue des Usines · BP 2017 · 74010 Annecy Cedex · France · Tel. +33 (0)4 50 65 30 00
S.A. au capital de 322 639 919 € · RCS ANNECY B 325 821 072 · Id. Fiscale : FR 48 325 821 072
SIRET 325 821 072 00015 · Code APE 2815 Z · Code NACE 28.15