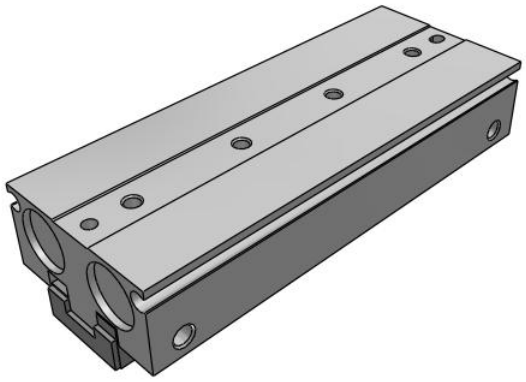

MHF2, Pince pneumatique à 2 doigts, profil étroit

MHF2-12D2R

Fiche technique

General series information

- Alésage (mm) : 8, 12, 16 et 20.
- Courses de 4 mm à 40 mm.
- Détecteurs compacts pouvant être montés directement.

Pince, prise externe, double effet avec aimant intégré sur le piston

Spécifications standards

Alésage	12mm
Course d'ouverture et fermeture	2 (Course longue)
Option du corps	R (Sortie latérale)
Détecteur	Sans détecteur
Câble ou connecteur précâblé	Câble 0.5 m (ou aucun s'il n'y a pas de détecteur)
Nombre	2 pcs (ou aucun s'il n'y a pas de détecteur)
Option	Sans
Côté du réglage de la course	Sans
Largeur réglable de la course	Sans
Pression du fluide	Air
Température maximum du fluide	60 ºC
Température minimum du fluide	-10 ºC (hors gel)
Pression maximale d'utilisation	0.7 MPa
Pression minimale d'utilisation	0.1 MPa
Température ambiante max.	60 ºC
Température ambiante min.	-10 ºC (No freezing)
Nombre de connecteurs pneumatiques	2 pcs.
Pneumatic input connection	M5
Pneumatic exhaust connection	M5
Répétitivité	± 0.05 mm

Les caractéristiques peuvent être modifiées sans préavis et sans obligation de la part du fabricant.

SMC France 1 boulevard de Strasbourg Parc Gustave Eiffel - Bussy-Saint-Georges 77607 Marne-La-Vallée Cedex 3 01 64 76 10 00 https://www.smc.eu/fr-fr service_marketing@smc-france.fr

Lubrification	Sans lubrification
Type de pince	Parallèle
Nombre de doigts	2
Mode de fonctionnement	Double effet
Fréquence maxi d'utilisation	120 c.p.m.
Effort de maintien effectif par doigt (0.5 MPa)	48 N
Course ouverture/fermeture (deux côtés)	48 mm
Poids	0.283 Kg

Les caractéristiques peuvent être modifiées sans préavis et sans obligation de la part du fabricant.

SMC France 1 boulevard de Strasbourg Parc Gustave Eiffel - Bussy-Saint-Georges 77607 Marne-La-Vallée Cedex 3 01 64 76 10 00 https://www.smc.eu/fr-fr service_marketing@smc-france.fr

Dimensions

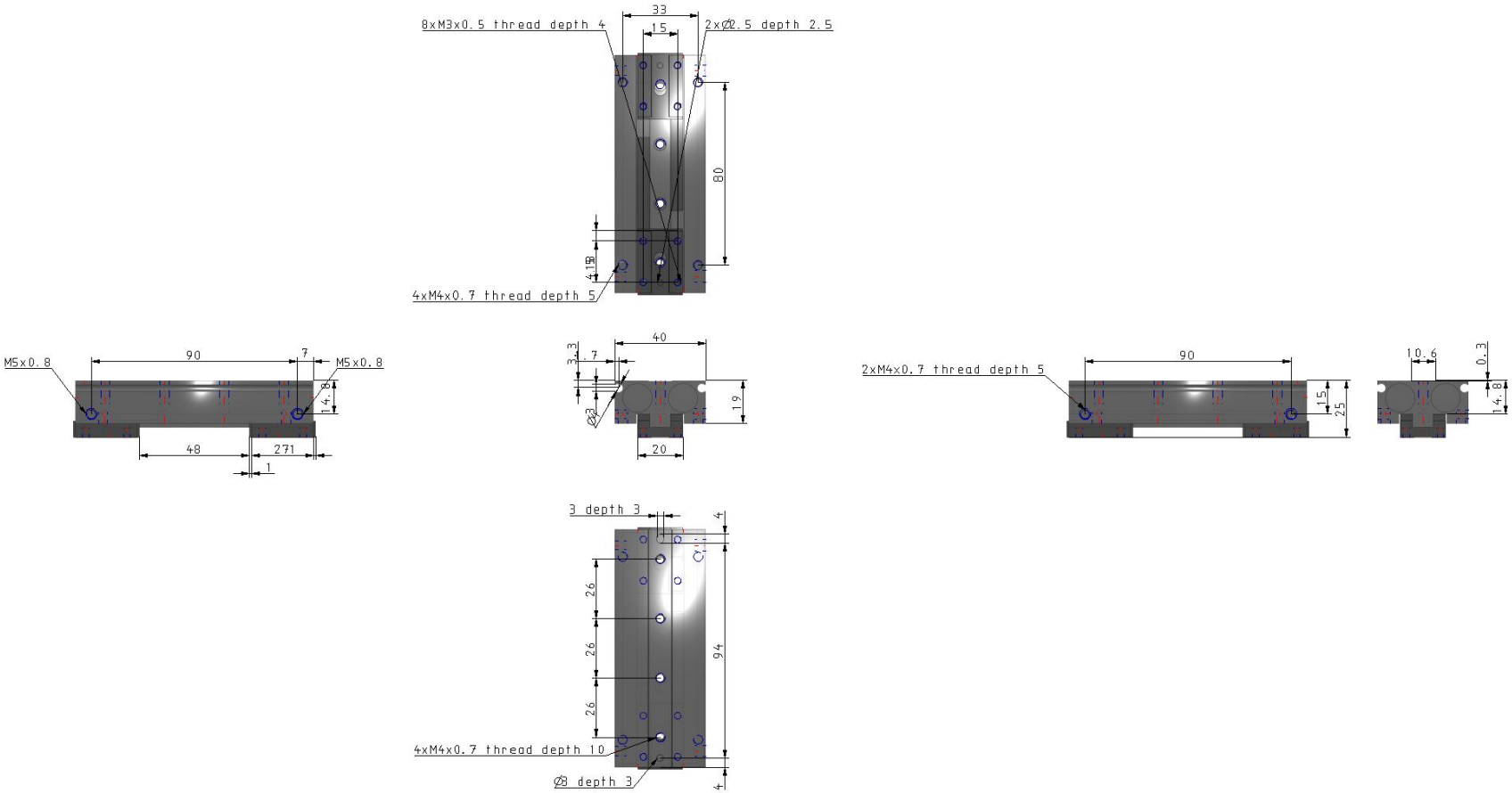

Les caractéristiques peuvent être modifiées sans préavis et sans obligation de la part du fabricant.

SMC France 1 boulevard de Strasbourg Parc Gustave Eiffel - Bussy-Saint-Georges 77607 Marne-La-Vallée Cedex 3 01 64 76 10 00 https://www.smc.eu/fr-fr service_marketing@smc-france.fr

Constructions

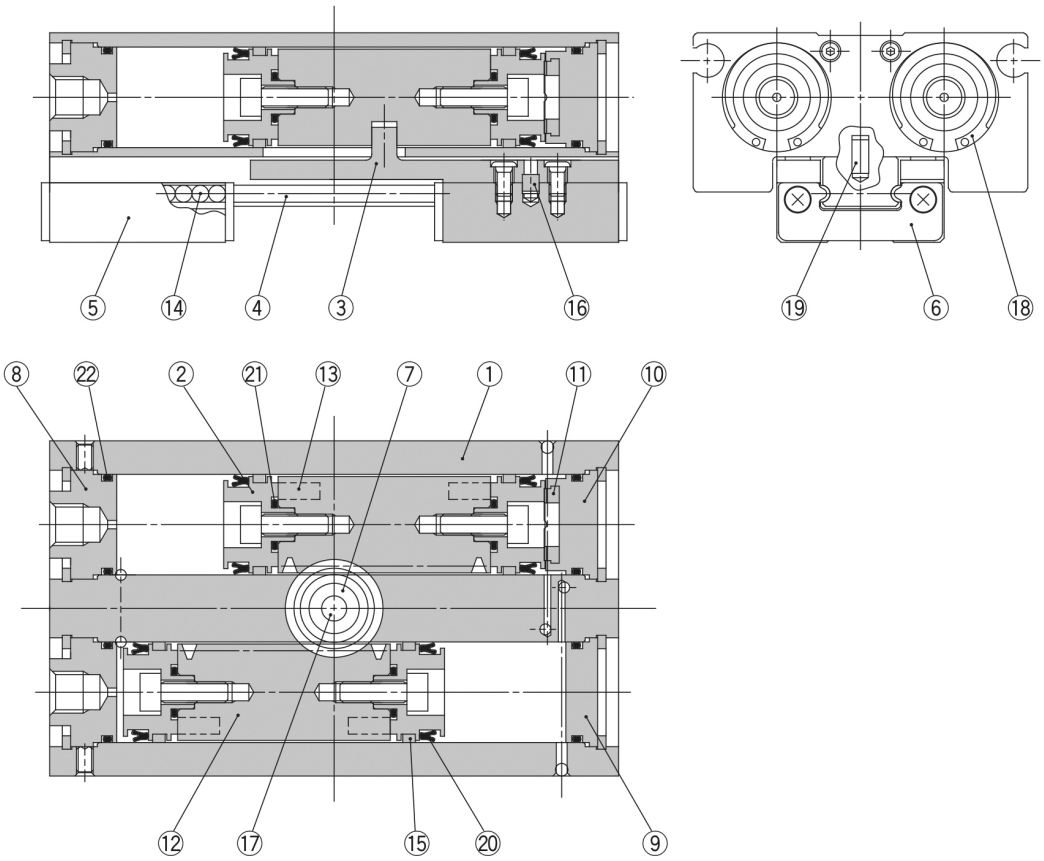

Nomenclature

Rep.	Description	Matière	Remarque
1	**Corps**	Alliage d'aluminium	Anodisé dur
2	**Piston**	Alliage d'aluminium	Anodisé
3	**Joint**	Acier inox	Traitement à chaud
4	**Rail de guidage**	Acier inox	Traitement à chaud
5	**Doigts**	Acier inox	Traitement à chaud
6	**Butée roulement**	Acier inox	
7	**Pignon**	Acier carbone	Nitruré
8	**Obturateur A**	Alliage d'aluminium	Anodisé
9	**Obturateur B**	Alliage d'aluminium	Anodisé
10	**Obturateur C**	Alliage d'aluminium	Anodisé
11	**Rondelle**	Uréthane	
12	**Crémaillère**	Acier inox	Nitruré

Nomenclature

Rep.	Description	Matière	Remarque
13	**Aimant**	Terre rare	Nickelé
14	**Billes**	Acier de guidage	
15	**Joint**	Résine	
16	**ø12: roulement**	Acier de guidage	
	ø16 à 20: pion cyl.	Acier inox	
17	**Roulement à aiguilles**	Acier de guidage	
18	**ø12: circlip R**	Acier carbone	Nickelé
	ø16 à 20: circlip C		
19	**Pion cylindrique**	Acier inox	
20	**Joint de piston**	NBR	
21	**Joint**	NBR	
22	**Joint**	NBR	

Les caractéristiques peuvent être modifiées sans préavis et sans obligation de la part du fabricant.

SMC France 1 boulevard de Strasbourg Parc Gustave Eiffel - Bussy-Saint-Georges 77607 Marne-La-Vallée Cedex 3 01 64 76 10 00 https://www.smc.eu/fr-fr service_marketing@smc-france.fr

Information supplémentaire

Catalogue	MHF2-B_FR.pdf
Operation manuals	OM_MHF2_OMF0021EN-A.pdf

Les caractéristiques peuvent être modifiées sans préavis et sans obligation de la part du fabricant.

SMC France 1 boulevard de Strasbourg Parc Gustave Eiffel - Bussy-Saint-Georges 77607 Marne-La-Vallée Cedex 3 01 64 76 10 00 https://www.smc.eu/fr-fr service_marketing@smc-france.fr