OGH501

Détecteur réflexion directe avec suppression de l'arrière-plan

OGH-FPKG/2M

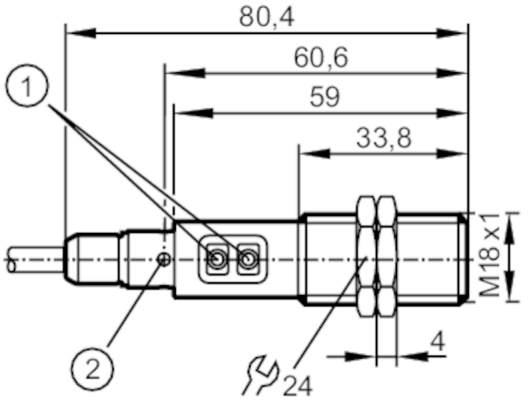

1 boutons de programmation
2 LED 4 x 90°

Caractéristiques du produit		
Type de lumière		lumière rouge
Boîtier		boîtier fileté
Application		
Caractéristique spécifique		Suppression de l'arrière-plan
Principe de fonctionnement		Système réflexion directe
Données électriques		
Tension d'alimentation	[V]	10...36 DC
Consommation	[mA]	25
Classe de protection		II
Protection inversion de polarité		oui
Type de lumière		lumière rouge
Longueur d'onde	[nm]	624
Sorties		
Technologie		PNP
Fonction de sortie		éclairement / obscurcissement; (programmable)
Chute de tension max. sortie de commutation DC	[V]	2,5
Courant de sortie (au maintien) de la sortie de commutation DC	[mA]	150; (200 (...60 °C))
Fréquence de commutation DC	[Hz]	1000
Protection courts-circuits		oui
Version protection courts-circuits		pulsé
Protection surcharges		oui
Zone de détection		
Portée	[mm]	15...300; (papier blanc 200 x 200 mm rémission 90 %)

OGH501

Détecteur réflexion directe avec suppression de l'arrière-plan

OGH-FPKG/2M

Portée objet blanc (rémission 90#%) [mm]	15...300	
Portée objet gris (rémission 18#%) [mm]	15...290	
Portée objet noir (rémission 6#%) [mm]	15...190	
Réglage usine	éclairement	
Portée réglable	oui	
Diamètre max. du spot lumineux [mm]	25	
Dimensions du spot lumineux valables pour	pour la portée maximale	
Suppression de l'arrière-plan	oui	
Conditions d'utilisation		
Température ambiante [°C]	-25...80	
Indice de protection	IP 67	
Tests / homologations		
CEM	EN 60947-5-2	
MTTF [Années]	362	
Données mécaniques		
Poids [g]	124,7	
Boîtier	boîtier fileté	
Dimensions [mm]	M18 x 1 / L = 80,4	
Désignation du filetage	M18 x 1	
Matières	inox (1.4404 / 316L); PA; LCP; EPDM; TPU	
Matière lentille	PMMA	
Afficheurs / éléments de service		
Indication	état de commutation	1 x LED, jaune
Fonction Teach	oui	
Verrou électronique	oui	
Accessoires		
Fourniture	écrous de fixation: 2	
Remarques		
Remarques	Tension d'alimentation "supply class 2" selon cULus	
Unité d'emballage	1 pièces	

OGH501

Détecteur réflexion directe avec suppression de l'arrière-plan

OGH-FPKG/2M

Raccordement électrique

Câble: 2 m, PUR; 3 x 0,34 mm²

Raccordement

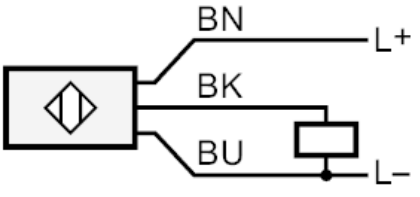

	Couleurs des fils conducteurs :
BK =	noir
BN =	brun
BU =	bleu

Diagrammes et courbes

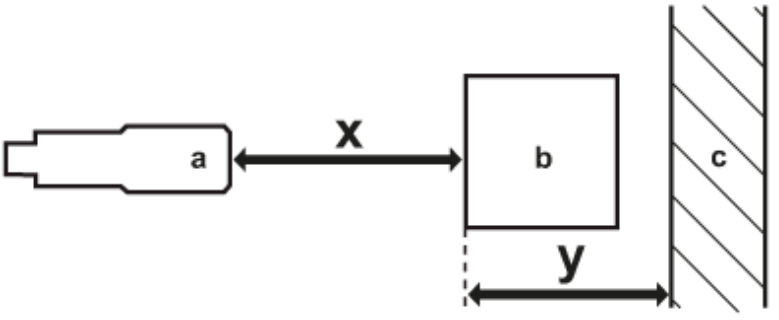

a: détecteur

b: objet

c: arrière-plan

x: distance détecteur / objet [mm]

y: distance min. objet / arrière-plan [mm]

OGH501

Détecteur réflexion directe avec suppression de l'arrière-plan

OGH-FPKG/2M

courbe de précision

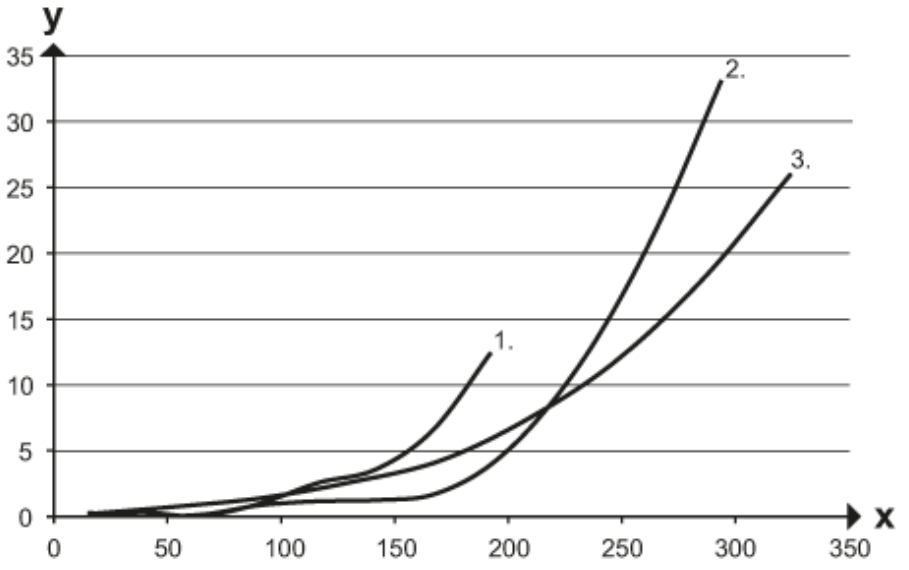

x: distance détecteur / objet [mm]

y: distance min. objet / arrière-plan [mm]

1 = objet noir (6 % rémission) , arrière-plan blanc (rémission 90 %)

2 = objet gris (18 % rémission) , arrière-plan blanc (rémission 90 %)

3 = objet blanc (90 % rémission) , arrière-plan blanc (rémission 90 %)