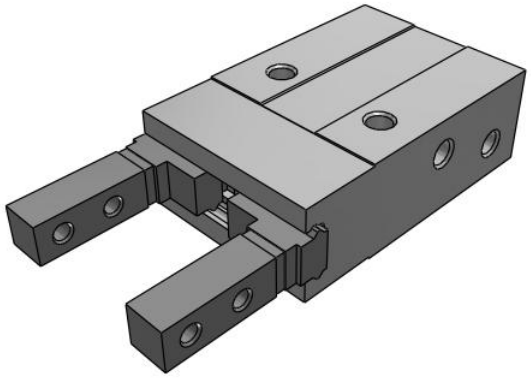

MHZA2, Pince pneumatique, serrage en parallèle, compact

MHZA2-6D

Fiche technique

General series information

- Corps compact
- Disponible avec un alésage de 6 mm
- Double effet ou simple effet disponibles
- Quatre options de doigts disponibles
- Cinq options de corps disponibles

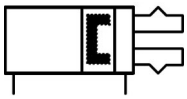

Gripper, internal grip, double-acting with permanent magnet on piston

Spécifications standards

Mouvement	D (Double effet)
Option du doigt	Modèle de base
Option du corps	Modèle de base
Pression maximale d'utilisation	0.7 MPa
F007-MIN_OP_PRESSURE	0.15 MPa
Température ambiante max.	60 ºC
Température ambiante min.	-10 ºC
Répétitivité	± 0.01 mm
Masse	26 g
Lubrification	Non-Lube
Effort de maintien effectif par doigt, externe (0.5 MPa)	3.3 N
Effort de maintien effectif par doigt, innen (0.5 MPa)	6.1 N
Course ouverture/fermeture (deux côtés)	4 mm
Fluide	Air
Fréquence d'utilisation max.	180 c.p.m.
Poids	0.026 Kg

Les caractéristiques peuvent être modifiées sans préavis et sans obligation de la part du fabricant.

SMC France 1 boulevard de Strasbourg Parc Gustave Eiffel - Bussy-Saint-Georges 77607 Marne-La-Vallée Cedex 3 01 64 76 10 00 https://www.smc.eu/fr-fr service_marketing@smc-france.fr

Dimensions

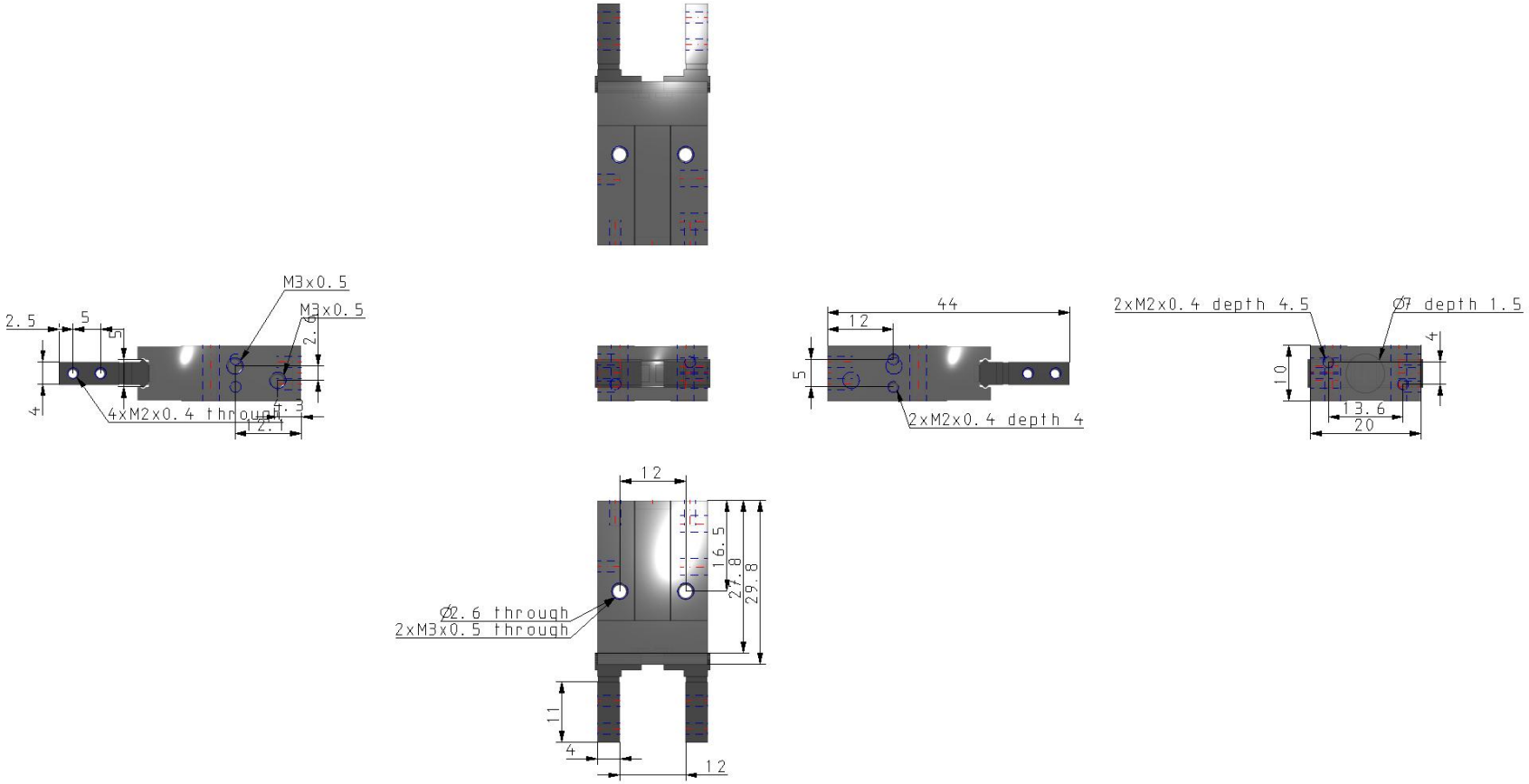

Les caractéristiques peuvent être modifiées sans préavis et sans obligation de la part du fabricant.

SMC France 1 boulevard de Strasbourg Parc Gustave Eiffel - Bussy-Saint-Georges 77607 Marne-La-Vallée Cedex 3 01 64 76 10 00 https://www.smc.eu/fr-fr service_marketing@smc-france.fr

Constructions

Double effet/doigts ouverts

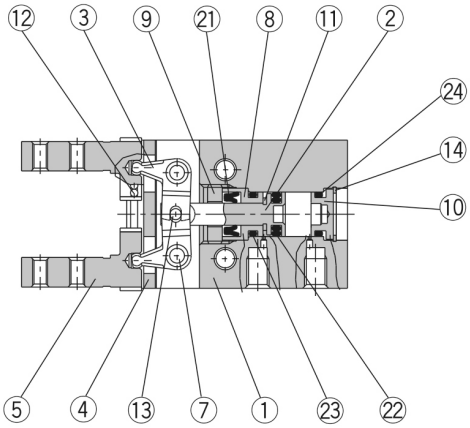

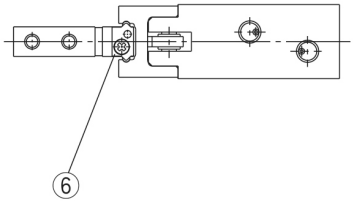

Simple effet/normalement ouvert

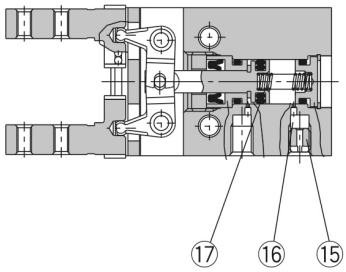

Simple effet/normalement fermé

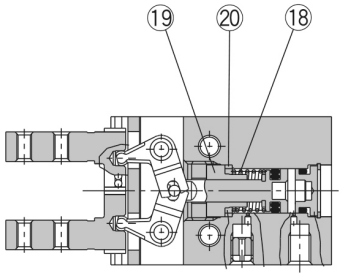

Double effet/doigts fermés

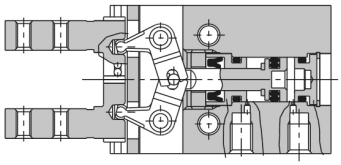

Nomenclature

Rep.	Désignation	Matière	Remarques
1	**Corps**	Alliage d'aluminium	Anodisé dur
2	**Piston**	Acier inox	
3	**Levier**	Acier inox	Traité haute temp.
4	**Guidage**	Acier inox	Traité haute temp.
5	**Doigt**	Acier inox	Traité haute temp.
6	**Cage d'arrêt**	Acier inox	
7	**Axe**	Acier inox	Nitruré
8	**Support**	Laiton	Nickelé
9	**Blocage support**	Acier inox	
10	**Bouchon**	Alliage d'aluminium	Anodisé
11	**Bague élastique**	Uréthane	
12	**Billes**	Acier à roulement	
13	**Gallet**	Acier à roulement	

Nomenclature

Rep.	Désignation	Matière	Remarques
14	**Circlip**	Acier	Nickelé
15	**Bouchon d'échap.**	Laiton	Nickelé
16	**Filtre d'échap.**	Polyvinyle	
17	**Ressort N.O.**	Acier inox élastique	
18	**Ressort N.F.**	Acier inox élastique	
19	**Support N.F.**	Laiton	Nickelé
20	**Entretoise N.F.**	Acier inox	
21	**Joint de tige**	NBR	
22	**Joint de piston**	NBR	
23	**Joint**	NBR	
24	**Joint**	NBR	

Les caractéristiques peuvent être modifiées sans préavis et sans obligation de la part du fabricant.

SMC France 1 boulevard de Strasbourg Parc Gustave Eiffel - Bussy-Saint-Georges 77607 Marne-La-Vallée Cedex 3 01 64 76 10 00 https://www.smc.eu/fr-fr service_marketing@smc-france.fr

Information supplémentaire

Catalogue	MHZ_FR.pdf
Operation manuals	OM_MHZ2_OMD0047EN-A.pdf OM_MHZA2_OMD0082EN-A.pdf

Les caractéristiques peuvent être modifiées sans préavis et sans obligation de la part du fabricant.

SMC France 1 boulevard de Strasbourg Parc Gustave Eiffel - Bussy-Saint-Georges 77607 Marne-La-Vallée Cedex 3 01 64 76 10 00 https://www.smc.eu/fr-fr service_marketing@smc-france.fr