ST 2,5-TWIN-TG/1P - 分断接线端子

3040847

https://www.phoenixcontact.com/cn/products/3040847

请注意，本PDF文档中所示数据均生成自在线目录。完整数据请见用户文档。我们的一般下载使用条款已生效。

分断接线端子， 所有连接导线的总电流不得超过最大负载电流。
电流和电压取决于所用的连接器。， 标称工作电压: 400 V， 额定电流: 20 A， 第1层左边连接，
接线方式: 回拉式弹簧/插拔式连接， 额定接线容量: 2.5 mm^2， 接线容量： 0.08 mm^2 - 4 mm^2，
安装: NS 35/7,5， NS 35/15， 颜色: 灰色

优势

- 针对轨道交通应用进行了测试
- 设计宽度仅5.2 mm

商业数据

订货号	3040847
包装单位	50 pc
最小订货量	50 pc
销售关键代码	BE2143
产品关键代码	BE2143
目录页面	页码310 (C-1-2019)
GTIN	4017918907327
单件重量（含包装）	9.66 g
单件重量（不含包装）	9.66 g
原产地	PL

技术数据

说明

概述	所有连接导线的总电流不得超过最大负载电流。 电流和电压取决于所用的连接器。

概述

注意事项	所有连接导线的总电流不得超过最高负载电流。
	电流和电压取决于所使用的插头
	采用悬空引线连接时，请务必将绝缘膜片置于插头连接处与导电表面之间。

产品属性

产品类型	分断接线端子
应用领域	铁路工业
	机械工程
	工厂工程
连接量	2
行数	1
电位	1

绝缘特性

过电压类别	III
污染等级	3

电气特性

额定浪涌电压	6 kV
额定条件下的最大功耗	0.77 W

连接数据

每层的连接数量	3
额定横截面	2.5 mm²

第1层左边连接

剥线长度	8 mm ... 10 mm
塞规	A3
连接符合标准	IEC 61984
刚性导线横截面	0.08 mm² ... 4 mm²
横截面 AWG	28 ... 12 (按IEC标准修订)
柔性导线横截面	0.08 mm² ... 2.5 mm²
导线横截面，柔性[AWG]	28 ... 14 (按IEC标准修订)
柔性导线横截面（套管不带塑料绝缘管）	0.14 mm² ... 2.5 mm²
柔性导线横截面（带塑料绝缘管的套管）	0.14 mm² ... 2.5 mm²
2根具有相同横截面的导线，柔性，带TWIN套管及塑料套管	0.5 mm²
标称电流	20 A

最大负载电流	20 A (当连接截面积为4 mm²的导线时)
额定电压	400 V (电压取决于所用的元件)
额定横截面	2.5 mm²

尺寸

尺寸图	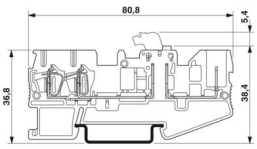
宽度	5.2 mm
端板宽度	2.2 mm
高度	81 mm
深度	35.3 mm
NS 35/7,5深度	36.5 mm
NS 35/15深度	44 mm

材料规格

颜色	灰色 (RAL 7042)
阻燃等级，符合UL 94	V0
绝缘材料组	I
绝缘材料	PA
低温下的静态绝缘材料应用	-60 °C
绝缘材料相对温度指数（电气，UL 746 B）	130 °C
铁路车辆的防火保护 (DIN EN 45545-2) R22	HL 1 - HL 3
铁路车辆的防火保护 (DIN EN 45545-2) R23	HL 1 - HL 3
铁路车辆的防火保护 (DIN EN 45545-2) R24	HL 1 - HL 3
铁路车辆的防火保护 (DIN EN 45545-2) R26	HL 1 - HL 3
表面可燃性NFPA 130 (ASTM E 162)	通过
烟雾比光密度NFPA 130 (ASTM E 662)	通过
烟气毒性NFPA 130 (SMP 800C)	通过

电气测试

电涌电压测试

测试电压设定值	7.3 kV
结果	已通过测试
短时耐受电流 0.5 mm²	0.06 kA
结果	已通过测试

工频耐受电压

测试电压设定值	1.89 kV
结果	已通过测试

机械特性

机械参数

开口式侧板	是

机械测试

载体上的附件

DIN导轨/固定支点	NS 35
结果	已通过测试

环境和真实条件

针焰测试

暴露时间	30 s
结果	已通过测试

振荡/宽频带噪音

规格	EN 50155:2021
频谱	使用寿命测试类别 1，B 级，已安装在车身上
频率	f_1 = 5 Hz 到 f_2 = 150 Hz
ASD等级	0.964 $(m/s^2)^2$/Hz
加速度	0.58g
每轴的测试周期	5 h
测试方向	X-, Y- 与 Z-轴
结果	已通过测试

冲击

规格	DIN EN 50155 (VDE 0115-200):2008-03
脉冲波形	半弦
加速度	5g
电击时间	30 ms
每个方向的电击次数	3
测试方向	X-, Y- 与 Z-轴（正向与负向）
结果	已通过测试

环境条件

环境温度（运行）	-60 °C (最高工作温度参考衰减曲线)
环境温度（存放/运输）	-25 °C ... 60 °C (短期内（不超过24 小时），-60 °C到+70 °C)
环境温度（组装）	-5 °C ... 70 °C
环境温度（执行）	-5 °C ... 70 °C
允许湿度（运行）	20 % ... 90 %
允许湿度（存放/运输）	30 % ... 70 %

标准和规范

连接符合标准	IEC 61984

安装

安装类型	NS 35/7,5
	NS 35/15

图纸

尺寸图

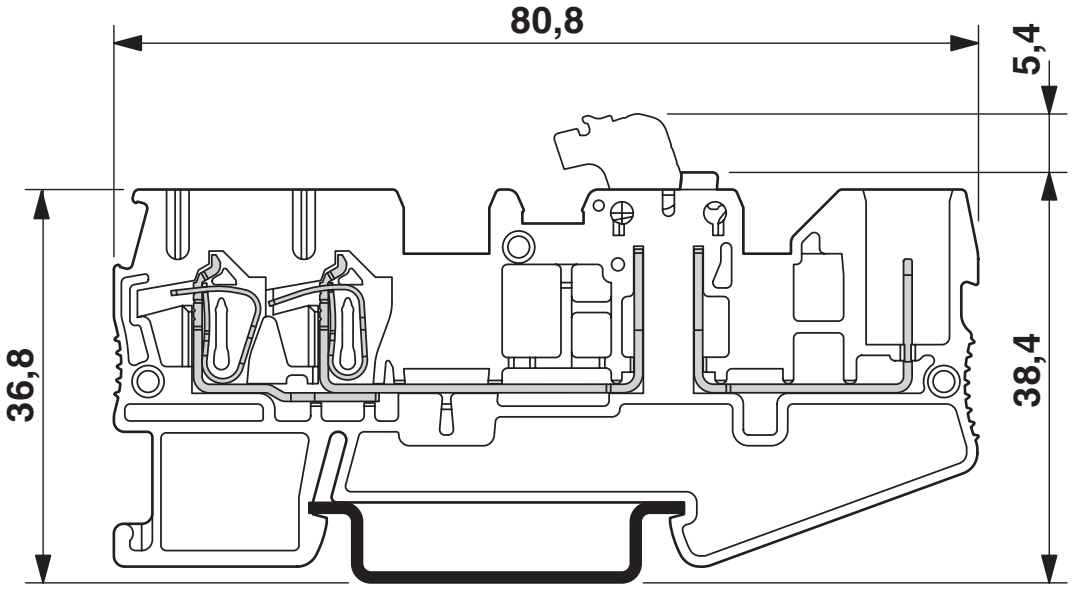

图表

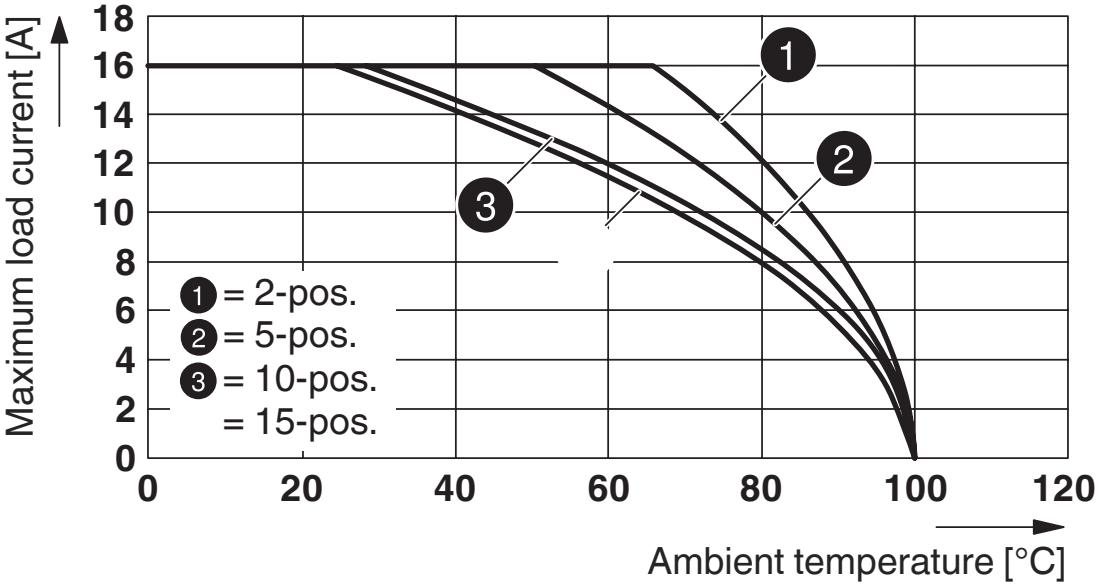

适合所有SP...针式插头 .

电路图

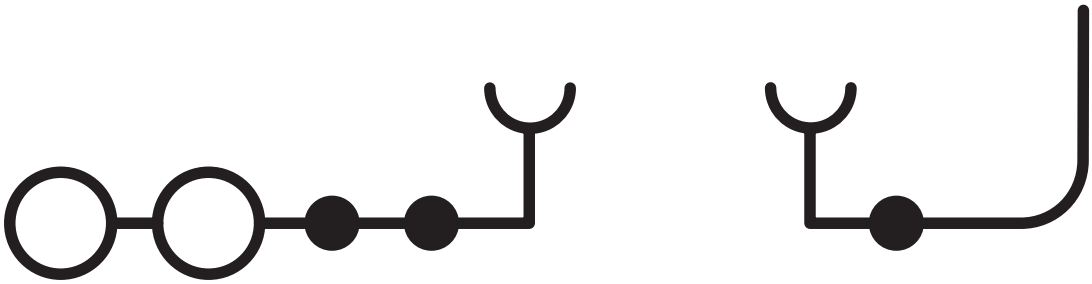

认证

To download certificates, visit the product detail page: https://www.phoenixcontact.com/cn/products/3040847

CSA
认证ID: 13631

	额定电压U_N	额定电流I_N	接线容量AWG	接线容量mm^2
使用组 B				
	300 V	20 A	28 - 12	-
使用组 D				
	300 V	10 A	28 - 12	-

EAC
认证ID: RU C-DE.BL08.B.00644

cULus认证
认证ID: E60425

	额定电压U_N	额定电流I_N	接线容量AWG	接线容量mm^2
使用组 B				
	300 V	16 A	28 - 12	-
使用组 C				
	300 V	16 A	28 - 12	-
使用组 D				
	600 V	5 A	28 - 12	-

DNV
认证ID: TAE00001CS

EAC
认证ID: KZ7500651131219505

分类

ECLASS

ECLASS-13.0	27250108

ETIM

ETIM 9.0	EC000902

UNSPSC

UNSPSC 21.0	39121400

产品环境合规性

EU RoHS

符合《欧盟RoHS物质指令要求》	是, 无豁免

China RoHS

Environment friendly use period (EFUP)	EFUP-E
	没有超过限值的危险物质

EU REACH SVHC

《REACH候选物质注释》（CAS编号）	相关物质重量百分比不超过0.1%

Phoenix Contact 2025 Â© - 保留所有权利
https://www.phoenixcontact.com

菲尼克斯（中国）投资有限公司总部
南京市江宁经济开发区菲尼克斯路36号
（江宁236信箱）邮编： 211100
025-52121888
phoenix@phoenixcontact.com.cn