# SAC-5P-M12MR/3,0-600 HD - Sensor-/Aktor-Kabel

1404046

https://www.phoenixcontact.com/de/produkte/1404046

Bitte beachten Sie, dass die in diesem PDF-Dokument angezeigten Daten aus unserem Online-Katalog generiert wurden. Bitte finden Sie die vollständigen Daten in der Benutzer-Dokumentation. Es gelten unsere Allgemeinen Nutzungsbedingungen für Downloads.



Sensor-/Aktor-Kabel, 5-polig, PP-EPDM halogenfrei, grau RAL 7035, Stecker gewinkelt M12, Kodierung: A, auf freies Leitungsende, Kabellänge: 3 m, Hygienic Design, mit Edelstahlrändel

## Ihre Vorteile

- Einfach und sicher: 100 % elektrisch geprüfte steckbare Komponenten
- Korrosionsschutz aller exponierten Metallteile durch Verwendung von Edelstahl 1.4404
- Verschmutzungen schnell erkennen – dank heller Farbe

## Kaufmännische Daten

| | |
|---|---|
| Artikelnummer | 1404046 |
| Verpackungseinheit | 1 Stück |
| Mindestbestellmenge | 1 Stück |
| Verkaufsschlüssel | C1 - Sensor-Aktor-Kabel |
| Produktschlüssel | AF1CDA |
| GTIN | 4046356677844 |
| Gewicht pro Stück (inklusive Verpackung) | 112,1 g |
| Gewicht pro Stück (exklusive Verpackung) | 103,4 g |
| Zolltarifnummer | 85444290 |
| Ursprungsland | PL |

# Technische Daten

## Artikeleigenschaften

| | |
|---|---|
| Produkttyp | Sensor-/Aktor-Kabel |
| Anwendung | Lebensmittelindustrie |
| Polzahl | 5 |
| Anzahl der Kabelabgänge | 1 |
| Geschirmt | nein |
| Kodierung | A |

### Isolationseigenschaften

| | |
|---|---|
| Überspannungskategorie | II |
| Verschmutzungsgrad | 3 |

## Materialangaben

| | |
|---|---|
| Material Griffkörper | PP |
| Material Kontakt | CuSn |
| Material Kontaktoberfläche | Ni/Au |
| Material Kontaktträger | PP |
| Material Verschraubung | Edelstahl |

## Elektrische Eigenschaften

| | |
|---|---|
| Isolationswiderstand | ≥ 100 MΩ |
| Nennspannung $U_N$ | 48 V AC |
| | 60 V DC |
| Nennstrom $I_N$ | 4 A |

## Mechanische Eigenschaften

### Mechanische Daten

| | |
|---|---|
| Steckzyklen | ≥ 100 |

## Signalisierung

| | |
|---|---|
| Statusanzeige | nein |
| Statusanzeige vorhanden | nein |

## Anschlussdaten

### Leiteranschluss

| | |
|---|---|
| Anzugsdrehmoment | 0,4 Nm (M12-Steckverbinder) |

## Steckverbinder

### Anschluss 1

| | |
|---|---|
| Bauform | Stecker gewinkelt M12 |
| Polzahl | 5 |

| | |
|---|---|
| Kodierungsart | A |

Anschluss 2

| | |
|---|---|
| Bauform | freies Leitungsende |

## Kabel / Leitung

| | |
|---|---|
| Leitungslänge | 3 m |

PP halogenfrei grau [600]

| | |
|---|---|
| Maßzeichnung | 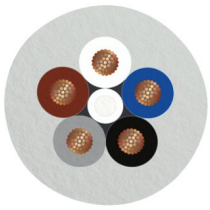 |
| Leitungsgewicht | 34 kg/km |
| Polzahl | 5 |
| Geschirmt | nein |
| Leitungstyp | PP halogenfrei grau [600] |
| Leiteraufbau Signalleitung | 42x 0,10 mm |
| AWG Signalleitung | 22 |
| Leitungsquerschnitt | 5x 0,34 mm² (Signalleitung) |
| Aderdurchmesser inklusive Isolierung | 1,27 mm ±0,02 mm (Signalleitung) |
| Leitungsaußendurchmesser | 5,00 mm ±0,15 mm |
| Außenmantel, Material | PP-EPDM |
| Außenmantel, Farbe | grau RAL 7035 |
| Material Leiter | blanke Cu-Litze |
| Material Aderisolation | PP |
| Einzelader, Farbe | braun, weiß, blau, schwarz, grau |
| Wandstärke Isolierung | ≥ 0,21 mm (Aderisolation) |
| Wandstärke Außenmantel | ca. 0,70 mm |
| Gesamtverseilung | 5 Adern längsverseilt |
| Schlaglänge Gesamtverseilung | 55 mm |
| Leiterwiderstand max. | 58 Ω/km (bei 20 °C) |
| Nennspannung Kabel | ≤ 300 V AC |
| Prüfspannung | ≥ 3000 V AC |
| Mindestbiegeradius, fest verlegt | 5 x D |
| Mindestbiegeradius, flexibel verlegt | 10 x D |
| Kleinster Biegeradius, fest verlegt | 25 mm |
| Kleinster Biegeradius, beweglich verlegt | 50 mm |
| Dynamische Belastbarkeit (Biegen) | Biegezyklen maximal: 4000000, Biegeradius: 10 x D, Verfahrweg: 10 m, Verfahrgeschwindigkeit: 3 m/s, Beschleunigung: 10 m/s² |

| | |
|---|---|
| Dynamische Belastbarkeit (Torsion) | Torsion: ±270 °/m, Torsionszyklen: ≥4000000, Torsionshäufigkeit: max.25 Torsionszyklen/min |
| Halogenfreiheit | nach DIN VDE 0472 Teil 815 |
| Sonstige Beständigkeit | Kältewickel- und Kälteschlagbeständig (nach DIN EN 60811-1-4 (-40 °C)) |
| Besondere Eigenschaften | FDA konform nach FDA 21 CFR 177.2600 |
| | hochflexibel |
| | schleppkettentauglich |
| Umgebungstemperatur (Betrieb) | -40 °C ... 105 °C (Kabel, feste Verlegung) |
| | -25 °C ... 105 °C (Kabel, bewegliche Verlegung) |

## Umwelt- und Lebensdauerbedingungen

Umgebungsbedingungen

| | |
|---|---|
| Schutzart | IP65 |
| | IP67 |
| | IP68 |
| | IP69K |
| Umgebungstemperatur (Betrieb) (Stecker/Buchse) | -40 °C ... 105 °C (Stecker/Buchse) |

## Normen und Bestimmungen

M12

| | |
|---|---|
| Normbezeichnung | M12-Steckverbinder |
| Normen/Bestimmungen | IEC 61076-2-101 |
| Normbezeichnung | Materialkonformität |
| Normen/Bestimmungen | FDA 21 CFR 177.2600 |

## Zeichnungen

Maßzeichnung

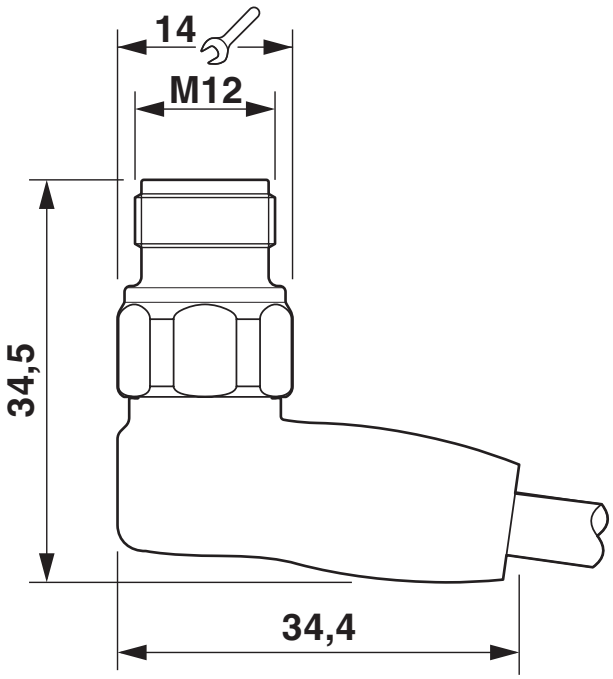


Stecker M12 x 1, gewinkelt

Schemazeichnung

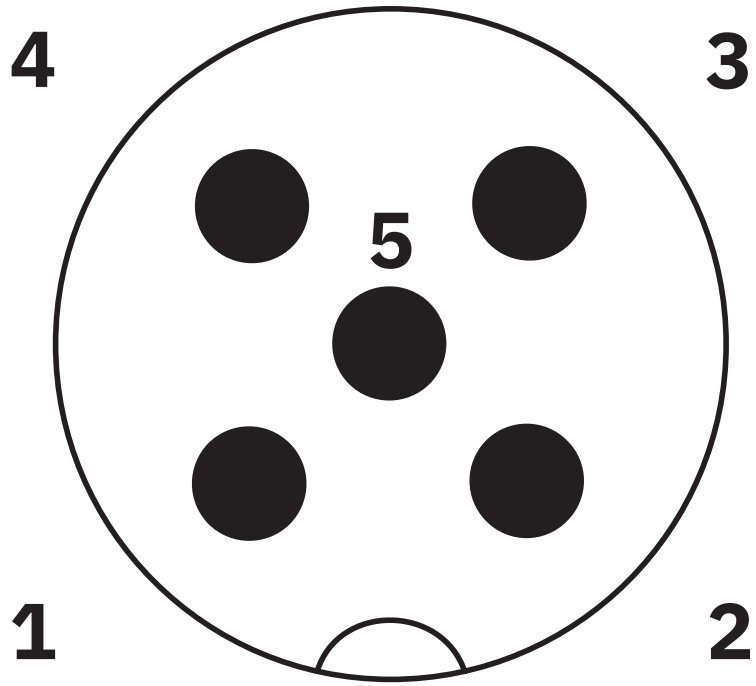


Polbild M12-Stecker, 5-polig, A-kodiert, Ansicht Stiftseite

Schaltplan




Kontaktbelegung des M12-Steckers

## Zulassungen

Zum Herunterladen von Zertifikaten besuchen Sie die Produktdetailseite: https://www.phoenixcontact.com/de/produkte/1404046

**EAC-RoHS**
Zulassungs-ID: RU D-DE.HB35.B.00387

## Klassifikationen

### ECLASS

| | |
|---|---|
| ECLASS-13.0 | 27060311 |
| ECLASS-15.0 | 27060311 |

### ETIM

| | |
|---|---|
| ETIM 9.0 | EC001855 |

### UNSPSC

| | |
|---|---|
| UNSPSC 21.0 | 26121600 |

## Environmental product compliance

EU RoHS

| | |
|---|---|
| Erfüllt die Anforderungen nach RoHS-Richtlinie | Ja, Keine Ausnahmeregelungen |

China RoHS

| | |
|---|---|
| Environment friendly use period (EFUP) | EFUP-E |
| | Keine Gefahrstoffe über den Grenzwerten |

EU REACH SVHC

| | |
|---|---|
| Hinweis auf REACH-Kandidatenstoff (CAS-Nr.) | Kein Stoff mit einem Massenanteil von mehr als 0,1 % |

EF3.0 Klimawandel

| | |
|---|---|
| CO2e kg | 1,384 kg CO2e |


Phoenix Contact 2025 © - Alle Rechte vorbehalten
https://www.phoenixcontact.com



PHOENIX CONTACT Deutschland GmbH
Flachsmarktstraße 8
D-32825 Blomberg
+49 52 35/3-1 20 00
info@phoenixcontact.de