セーフティリレー - PSR-SCP-24DC/ESD/5X1/1X2/300 - 2981428

このPDF文書に表示されているデータはフエニックス· コンタクトのオンラインカタログから作成したものです。 全データはユーザーマニュアルに記載されています。 ダウンロードの規定は有効です
(http://phoenixcontact.ja/download)



セーフティリレー、非常停止および安全ドア回路監視用、SIL 3またはCat.4、PL e（EN ISO 13849）、1チャネルまたは2チャネル、自動または手動でリセット、3 a接点、1 b接点、2 a接点は0.2～300秒の遅延でドロップアウト、プラグインねじ式端子台

特長

- ディレイなし接点3点まで、ドロップアウトディレイ接点2点まで
- 手動監視、自動起動
- ISO 13849-1準拠のCat. 3/4およびPL d/e、IEC 62061準拠のSILCL 3、IEC 61508準拠のSIL 3
- 緊急停止および安全ドアのモニタリング、ライトカーテンの評価
- 1チャネルおよび2チャネル制御
- 遅延時間は0.2～300秒で指定可能（24段階）
- 設定時間の不正操作防止用保護ラベル（PSR-ESD-300）または不正操作を電子的に保護（PSR-ESD-30）

基本情報

梱包	1 pc
GTIN	4 017918 975227
GTIN	4017918975227
1個あたりの重量（梱包を含まない）	430.000 g
関税	85371098
生産国	ドイツ

技術データ

注記

使用上の制限	EMC：クラスA製品、ダウンロードセンターでメーカーの説明を参照

寸法

幅	45 mm
高さ	99 mm
奥行き	114.5 mm

セーフティリレー - PSR-SCP-24DC/ESD/5X1/1X2/300 - 2981428

技術データ

環境条件

使用周囲温度	-20 °C ... 55 °C (ディレーティングに注意すること)
周囲温度 (保管時/運搬時)	-40 °C ... 70 °C
最大許容相対湿度 (動作時)	75 % (平均、まれに85%、結露なし)
最大許容湿度 (保管時/移動時)	75 % (平均、まれに85%、結露なし)
最大高度	≤ 2000 m (海抜)

入力データ

定格制御回路電源U_S	24 V DC -15 % / +10 %
定格制御電流I_S	通常 155 mA
電力消費、U_S時	通常 3.72 W
突入電流	200 mA (U_S)
	< 40 mA (U_s/I_x でS10)
	< 150 mA (U_s/I_x でS12)
	> -60 mA (U_s/I_x でS22)
	< 40 mA (U_s/I_x でS34)
	< 40 mA (U_s/I_x でS35)
消費電流	< 40 mA (U_s/I_x でS10)
	< 50 mA (U_s/I_x でS12)
	> -40 mA (U_s/I_x でS22)
	0 mA (U_s/I_x でS34)
	< 5 mA (U_s/I_x でS35)
入力/起動時電圧およびフィードバック回路	24 V DC -15 % / +10 %
応答時間	< 600 ms (自動リセット)
	< 70 ms (自動リセット)
U_sでの標準起動時間	< 600 ms (A1で制御時)
通常復旧時間	< 20 ms (S11/S12およびS21/S22で制御時)
	< 20 ms (A1で制御時)
同時入力1/2	∞
復帰時間	< 1 s
定格電圧表示	緑LED x 1
状態表示	緑LED x 4
保護回路	サージ保護 サージ抑制ダイオード
最大スイッチング周波数	0.5 Hz
最大許容全導体抵抗	およそ 22 Ω (入力および起動回路 (U_S時))
フィルタ時間	1 ms (A1、U_sでの電圧ディップ時)
	最大 1.5 ms (S10、S12時；テストパルス幅)
	7.5 ms (S10、S12時；テストパルスレート)
	テストパルスレート = テストパルス幅 x 5

出力データ

接点の種類	安全出力5点

セーフティリレー - PSR-SCP-24DC/ESD/5X1/1X2/300 - 2981428

技術データ

出力データ

	補助b接点1点
接点材質	$AgSnO_2$
最大スイッチング電圧	250 V AC/DC (負荷曲線を参照)
最小スイッチング電圧	5 V AC/DC
連続通電電流	6 A (安全出力、ディレーティングに注意)
	6 A (補助出力b接点)
最大突入電流	20 A (Δt 100 ms、ディレーなし接点)
	8 A (ディレー接点)
突入電流、最小値	10 mA
連続総電流	55 A^2 (ディレーティングに注意すること)
最大定格遮断（抵抗負荷）	144 W (DC 24 V、τ = 0 ms)
	288 W (DC 48 V、τ = 0 ms)
	110 W (DC 110 V、τ = 0 ms、ディレーあり接点：77 W)
	88 W (DC 220 V、τ = 0 ms)
	1500 VA (250 V AC、τ = 0 ms、ディレーあり接点：2000 VA)
最大定格遮断（誘導負荷）	42 W (DC 24 V、τ = 40 ms、ディレーあり接点：48 W)
	42 W (DC 48 V、τ = 40 ms、ディレーあり接点：40 W)
	42 W (DC 110 V、τ = 40 ms、ディレーあり接点：35 W)
	42 W (DC 220 V、τ = 40 ms、ディレーあり接点：33 W)
最小スイッチング容量	50 mW
機械的寿命	10x 10^6回
スイッチング容量（360/hサイクル）	4 A (24 V DC)
	4 A (230 V AC)
出力ヒューズ	10 A gL/gG (安全出力)
	6 A gL/gG (補助出力b接点)

概要

リレータイプ	強制ガイド付接点を接続したメカニカルリレー、EN 50205準拠
定格動作モード	100 %動作時
質量	430 g
取付け位置	任意
取付けタイプ	DINレール取付け
保護等級	IP20
	IP54
取付け場所の最低保護	IP54
ハウジングの材質	PBT
ハウジングの色	黄

接続データ

接続方法	ネジ接続
差込み接続式	あり

セーフティリレー - PSR-SCP-24DC/ESD/5X1/1X2/300 - 2981428

技術データ

接続データ

最小電線径(単線)	0.2 mm²
最大電線径(単線)	2.5 mm²
接最小電線径(撚線))	0.2 mm²
最大電線径(撚線)	2.5 mm²
最小接続電線サイズAWG	24
最大接続電線サイズAWG	12
剥き線長さ	7 mm
ネジ山	M3

セーフティ関連特性データ

停止カテゴリ	0
	1
型式	IEC 61508 - 高頻度要求時
安全度水準 (SIL)	3 (ディレーあり接点用、SIL 2)
型式	IEC 61508 - 低頻度要求時
安全度水準 (SIL)	3 (ディレーあり接点用、SIL 2)
型式	EN ISO 13849
パフォーマンスレベル (PL)	e (ディレーあり接点用、PL d)
カテゴリ	4 (ディレイなし接点)
	3 (ディレー接点)
型式	EN 62061
安全度水準付与限界 (SIL CL)	3 (ディレーあり接点用、SILCL 2)

基準と規格

型式	回路間の空間距離および沿面距離
標準/規則	DIN EN 50178/VDE 0160
定格絶縁電圧	250 V AC
定格耐電圧/絶縁	基本絶縁4 kV : すべての電流パスとハウジングの間 安全絶縁、強化絶縁6 kV : 13/14、23/24、33/34と残りの電流パスの間 13/14、23/24、33/34の間を相互に
汚染度	2
サージ電圧カテゴリ	III
衝撃	15g
振動 (動作)	10 Hz ...150 Hz, 2g
適合	CE準拠

Environmental Product Compliance

REACh SVHC	Lead 7439-92-1
China RoHS	環境に優しい使用期間 = 50
	有害物質についての詳細は「ダウンロード」タブよりカテゴリの「自己宣言」をご参照ください。

セーフティリレー - PSR-SCP-24DC/ESD/5X1/1X2/300 - 2981428

図面

回路図

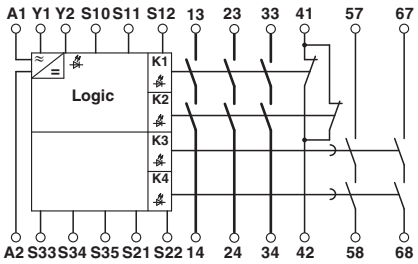

回路図

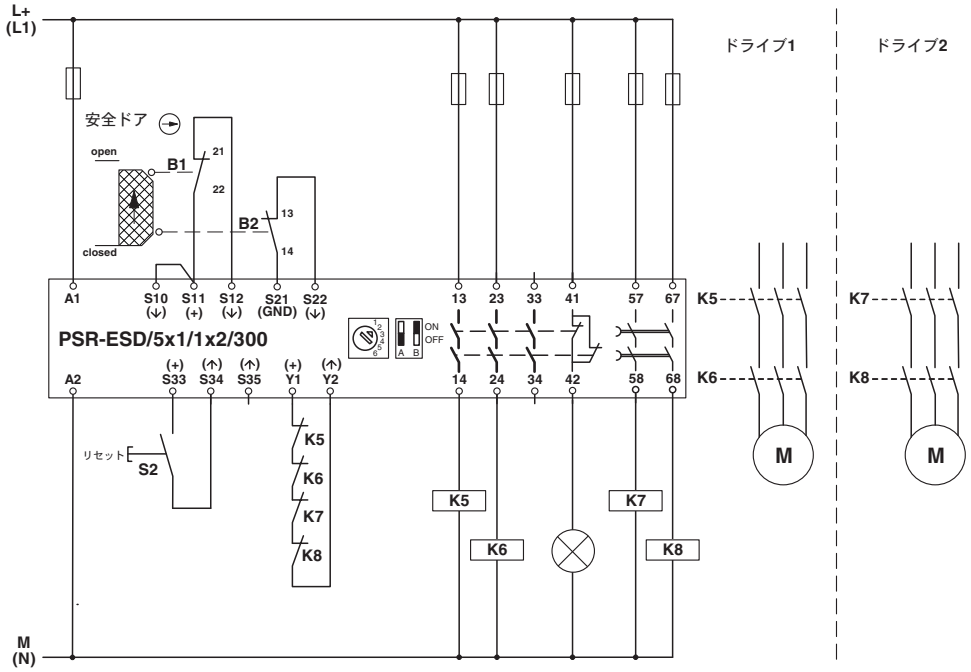

2チャネル安全ドア回路モニタリング

分類

eCl@ss

eCl@ss 4.0	27371102
eCl@ss 4.1	27371102
eCl@ss 5.0	27371901
eCl@ss 5.1	27371900
eCl@ss 6.0	27371800
eCl@ss 7.0	27371819
eCl@ss 8.0	27371819
eCl@ss 9.0	27371819

セーフティリレー - PSR-SCP-24DC/ESD/5X1/1X2/300 - 2981428

分類

ETIM

ETIM 2.0	EC001449
ETIM 3.0	EC001449
ETIM 4.0	EC001449
ETIM 5.0	EC001449
ETIM 6.0	EC001449

UNSPSC

UNSPSC 6.01	30211901
UNSPSC 7.0901	39121501
UNSPSC 11	39121501
UNSPSC 12.01	39121501
UNSPSC 13.2	39121501

認証

認証

認証

UL Listed / cUL Listed / Functional Safety / EAC / EAC / cULus Listed

防爆認証

認証の詳細

UL Listed		http://database.ul.com/cgi-bin/XYV/template/LISEXT/1FRAME/index.htm	FILE E 140324
cUL Listed		http://database.ul.com/cgi-bin/XYV/template/LISEXT/1FRAME/index.htm	FILE E 140324
Functional Safety			01/205/5347.01/16
EAC			EAC-Zulassung

セーフティリレー - PSR-SCP-24DC/ESD/5X1/1X2/300 - 2981428

認証

EAC		RU C-DE.A*30.B.01082

cULus Listed	

Phoenix Contact 2018 © - all rights reserved
http://www.phoenixcontact.com