NUMBER 917657

3rd ANGLE PROJECTION

METRIC

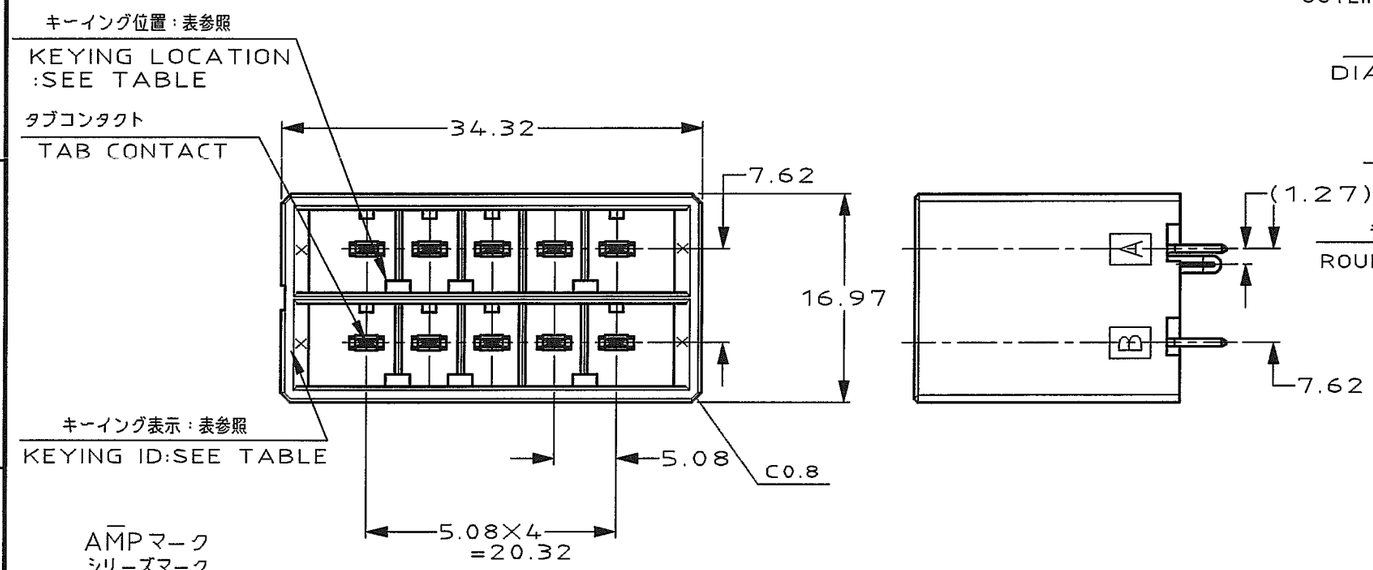

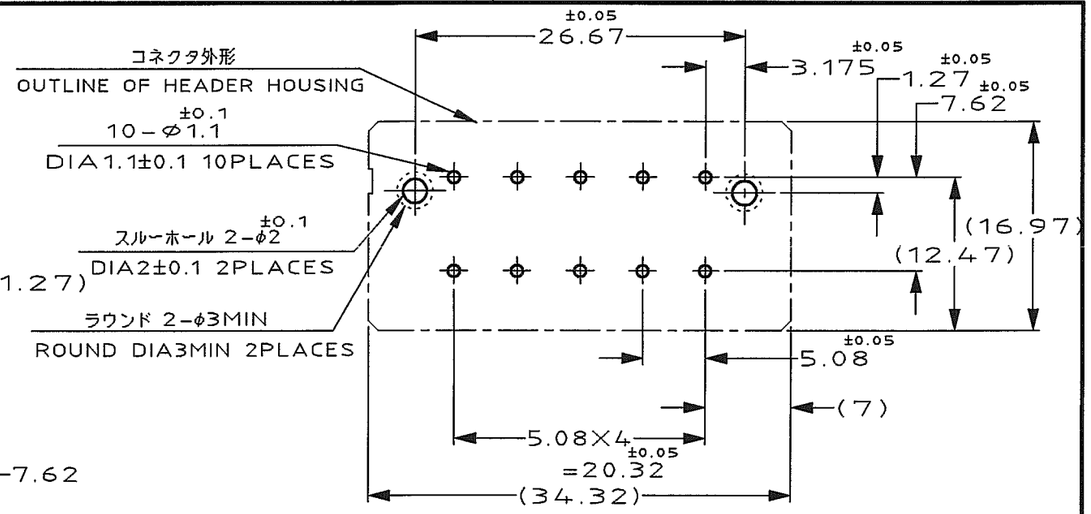

推奨基板取付け穴寸法

PC 基板厚：1.6±0.1
（非累積公差）
（コネクタ搭載面）

RECOMEND PC BOARD HOLE PATTERN
PC BOARD THICKNESS:1.6±0.1
(NOT ACCUMULATE TOLERANCE)
(CONNECTOR MOUNT SIDE)

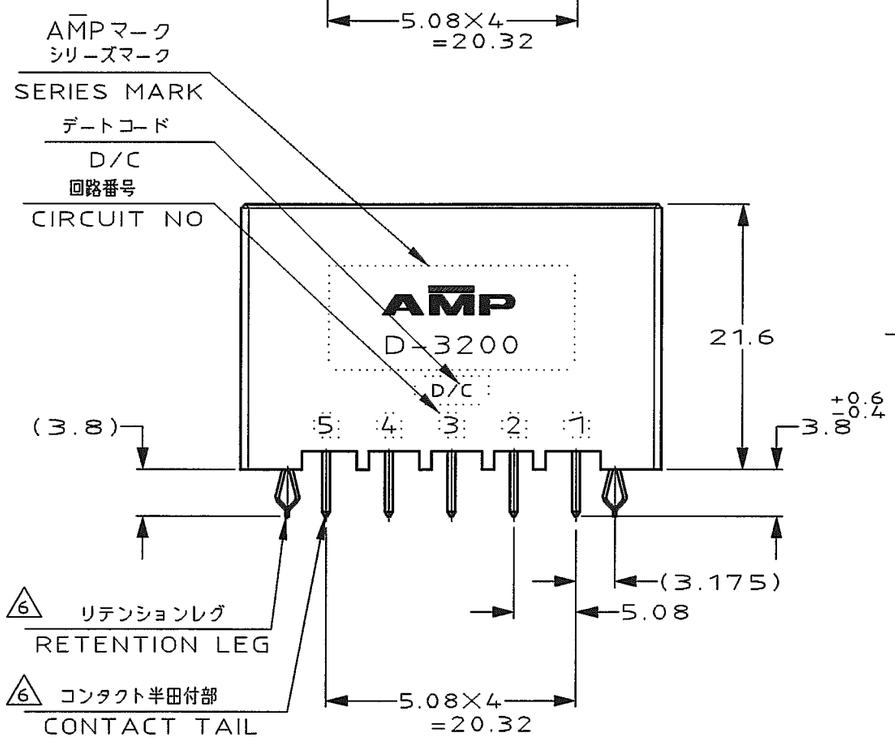

NOTES

1. MATERIAL:HOUSING:GLASS FILED THERMO PLASTIC,POLYESTER(94V-0),COLOR:BLACK
   CONTACT:COPPER ALLOY
   RETENTION LEG:COPPER ALLOY
2. FINISH(CONTACT AREA):0.38μmMIN GOLD PLATING OVER Ni PLATING
3. FINISH(CONTACT AREA):0.76μmMIN GOLD PLATING OVER Ni PLATING
4. FINISH(CONTACT AREA):2.0 μmMIN TIN PLATED OVER NICKEL
5. ~~FINISH(RETENTION LEG): TIN LEAD PLATED (CONTACT TAIL) OVER NICKEL~~
6. FINISH(RETENTION LEG): TIN PLATED (CONTACT TAIL) OVER NICKEL

注記

1. 材料：ハウジング：ガラス入り熱可塑性ポリエステル樹脂（94V−0），色：黒
   コンタクト：銅合金
   リテンションレグ：銅合金
2. めっき：コンタクト：全面Ni下地 接触部：0.38μm MIN金めっき
3. めっき：コンタクト：全面Ni下地 接触部：0.76μm MIN金めっき
4. めっき：コンタクト：全面Ni下地 接触部：2.0 μm MINスズめっき
5. ~~めっき：リテンションレグとコンタクト半田付部 ：ニッケル下地の上に半田めっき~~
6. めっき：リテンションレグとコンタクト半田付部 ：ニッケル下地の上にスズめっき

KEYING LOCATION	A ROW KEYING	B ROW KEYING	FINISH	製品番号 PART NO.
A ROW / B ROW	X	Y	6 4	3-917657-5
			6 3	3-917657-3
			6 2	3-917657-2
A ROW / B ROW	Y	Y	6 4	2-917657-5
			6 3	2-917657-3
			6 2	2-917657-2
A ROW / B ROW	X	X	6 4	1-917657-5
			6 3	1-917657-3
			6 2	1-917657-2

TE Connectivity

B1	REVISED PER ECO-11-005030	RK	HMR	25MAR11
LTR	REVISION RECORD	DR	CHK	DATE

WIRE RANGE: mm²(AWG −) | INSULATION DIA: − mmφ
MATERIAL: SEE NOTE 注記参照 | FINISH: SEE NOTE 注記参照
DR. 24/APR/'95 K.IKEDA | DE. 24/APR/'95 K.IKEDA
CHK. 24/APR/'95 S.MANABE | APP. 24/APR/'95 S.MANABE

NAME ダイナミック D-3200 垂直タイプ 10極 ヘッダーアセンブリー
DYNAMIC D-3200 10 POS.V-HDR ASS'Y

一般公差 (GENERAL TOLERANCE)
10以下 ±0.3
10を超え 30以下 ±0.4
30を超え100以下 ±0.45
角度 ±3°

SIZE A3 | LOC J | NUMBER C-917657
SCALE 2−1 | REV. B1 | SHEET 1 OF 1

(CUSTOMER DRAWING) 顧客用図面

DIMENSIONS IN MILLIMETERS. DO NOT SCALE PRINT

PRINT DIST