TA3415

Transmetteur de température

TA-050C5ER12-A-ZVG/US

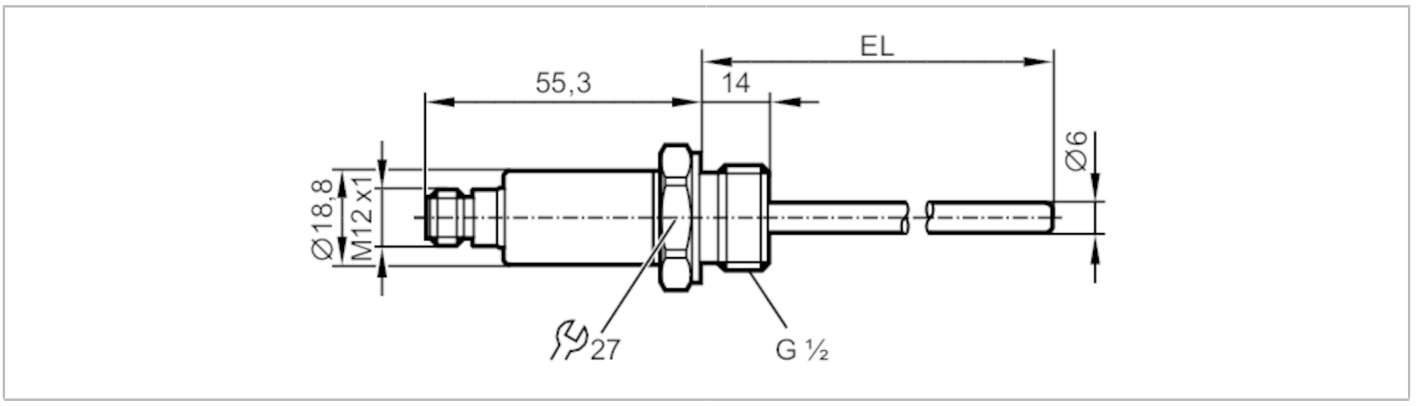

Caractéristiques du produit			
Nombre des entrées et sorties		Nombre des sorties analogiques: 1	
Etendue de mesure		-50...150 °C	-58...302 °F
Raccord process		taraudage G 1/2 filetage extérieur	
Longueur d'installation EL	[mm]	50	
Application			
Caractéristique spécifique		contacts dorés	
Elément de mesure		1 x Pt 1000; (selon DIN EN 60751, classe A)	
Fluides		milieux liquides et gazeux	
Tenue en pression	[bar]	400	
Données électriques			
Tension d'alimentation	[V]	10...30 DC	
Consommation	[mA]	< 30	
Classe de protection		III	
Protection inversion de polarité		oui	
Entrées/sorties			
Nombre des entrées et sorties		Nombre des sorties analogiques: 1	
Sorties			
Nombre total de sorties		1	
Sortie signal		signal analogique	
Nombre des sorties analogiques		1	
Sortie analogique (courant)	[mA]	4...20	
Charge max.	[Ω]	(Ub - 8,5 V) / 21,5 mA; 24 V: 720 Ω	
Protection courts-circuits		oui	
Protection surcharges		oui	
Etendue de mesure / plage de réglage			
Longueur de la sonde L	[mm]	36	
Etendue de mesure		-50...150 °C	-58...302 °F

TA3415

Transmetteur de température

TA-050C5ER12-A-ZVG/US

Résolution			
Résolution sortie analogique	[K]	0,04	
Exactitude / déviations			
Précision sortie analogique	[K]	± 0,3 + (± 0,1 % MS)	
Coefficient de température	[% du gain / 10 K]	0,1; (En cas de déviation de la condition de référence 25 ± 5 °C)	
Temps de réponse			
Temps de réponse dynamique T05 / T09	[s]	1 / 3; (selon DIN EN 60751)	
Conditions d'utilisation			
Température ambiante	[°C]	-40...100	
Température de stockage	[°C]	-40...100	
Indice de protection		IP 68; IP 69K	
Tests / homologations			
CEM		DIN EN 61000-6-2	
		DIN EN 61000-6-3	
Tenue aux chocs		DIN EN 60068-2-27	50 g (11 ms)
Tenue aux vibrations		DIN EN 60068-2-6	20 g (10...2000 Hz)
Homologation UL		alimentation en tension	Class 2
		N° d'agrément UL	K005
		Numéro de fichier UL	E217884
Données mécaniques			
Poids	[g]	127,7	
Boîtier		cylindrique	
Dimensions	[mm]	Ø 18,8 / L = 105,3	
Matières		inox (1.4404 / 316L); PEI; FKM	
Matières en contact avec le fluide		inox (1.4404 / 316L); FKM	
Raccord process		taraudage G 1/2 filetage extérieur	
Diamètre de la sonde	[mm]	6	
Longueur d'installation EL	[mm]	50	
Remarques			
Remarques		Les valeurs de précision s'appliquent à de l'eau en circulation.	
Unité d'emballage		1 pièces	

Raccordement électrique

Connecteur: 1 x M12; codage: A; Contacts: doré



TA3415

Transmetteur de température

TA-050C5ER12-A-ZVG/US

Raccordement

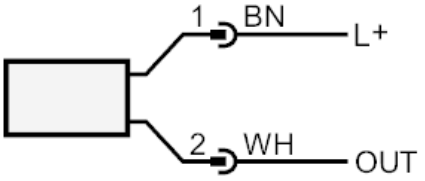

OUT:	sortie analogique couleurs selon DIN EN 60947-5-2