O6H213

Détecteur réflexion directe avec suppression de l'arrière-plan

O6H-HNKG/AS/4P

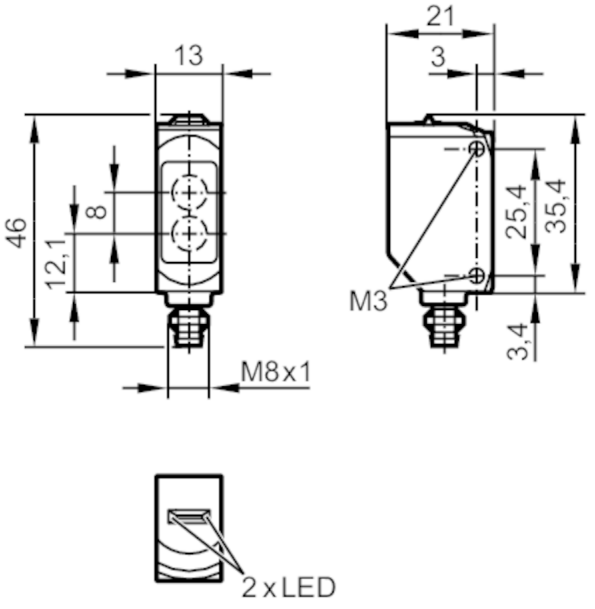

photorécepteur derrière la lentille supérieure
emetteur derrière la lentille inférieure

Caractéristiques du produit		
Type de lumière		lumière rouge
Boîtier		rectangulaire
Application		
Caractéristique spécifique		Suppression de l'arrière-plan
Principe de fonctionnement		Système réflexion directe
Données électriques		
Tension d'alimentation	[V]	10...30 DC
Consommation	[mA]	22; ((24 V))
Classe de protection		III
Protection inversion de polarité		oui
Type de lumière		lumière rouge
Longueur d'onde	[nm]	633
Sorties		
Technologie		NPN
Fonction de sortie		éclairement
Chute de tension max. sortie de commutation DC	[V]	2,5
Courant de sortie (au maintien) de la sortie de commutation DC	[mA]	100
Fréquence de commutation DC	[Hz]	1000
Protection courts-circuits		oui

O6H213

Détecteur réflexion directe avec suppression de l'arrière-plan

O6H-HNKG/AS/4P

Version protection courts-circuits		pulsé	
Zone de détection			
Portée	[mm]	< 100; (papier blanc 200 x 200 mm)	
Portée objet blanc (rémission 90#%)	[mm]	< 100	
Portée objet gris (rémission 18#%)	[mm]	4...100	
Portée objet noir (rémission 6#%)	[mm]	8...100	
Diamètre max. du spot lumineux	[mm]	6	
Dimensions du spot lumineux valables pour		pour la portée maximale	
Suppression de l'arrière-plan		oui	
Conditions d'utilisation			
Température ambiante	[°C]	-25...60	
Indice de protection		IP 65; IP 67	
Tests / homologations			
CEM		EN 60947-5-2	
MTTF	[Années]	1113	
Homologation UL		Ta	-25...40 °C
		Enclosure type	Type 1
		alimentation en tension	Class 2
		N° d'agrément UL	E001
Données mécaniques			
Poids	[g]	13,1	
Boîtier		rectangulaire	
Dimensions	[mm]	46 x 13 x 21	
Matières		boîtier: ABS; PPSU	
Matière lentille		PMMA	
Orientation de la lentille		détection latérale	
Matière des joints		EPDM	
Couple de serrage	[Nm]	0,5	
Afficheurs / éléments de service			
Indication		état de commutation	1 x LED, jaune
		fonctionnement	1 x LED, vert
Remarques			
Remarques		Tension d'alimentation "supply class 2" selon cULus	
Unité d'emballage		1 pièces	

O6H213

Détecteur réflexion directe avec suppression de l'arrière-plan

O6H-HNKG/AS/4P

Raccordement électrique

Connecteur: 1 x M8; codage: A; Verrouillage: laiton, revêtu; Joint d'étanchéité: EPDM



Raccordement

