Fiche technique du produit

Spécifications

Odace - lot de 84 plaques de finition 2 postes - couleur Blanc craie

S920704P

Statut commercial: Commercialisé

Principales

Gamme	Odace
Type de produit ou équipement	Plaque de finition
Design	Odace
Sens de montage	Horizontal/vertical
Entraxe	71 mm
Nuance de la couleur	Blanc (RAL 9003)
Type d'emballage	Volume
Conditions d'utilisation	Intérieur
Type de cadre	Double
Nombre de postes	2 postes

Complémentaires

Montage de l'appareil	Affleurant
Mode de fixation	Clipsable
Finition de la surface	Mat
Traitement de surface	Non traité
Matière	Plastique anti-UV
Hauteur	87,5 mm
Largeur	158,5 mm
Profondeur	11 mm
Poids Net	0,0306 kg
Tenue aux chocs IK	IK04
Degré de protection IP	IP21 D
Résistance aux agents chimiques	Résistant à l'acide lactique Résistant à l'ammonium quaternaire dilué Résistant au javellisant dilué Résistant à l'ammoniaque dilué Résistant à l'eau savonneuse Résistant au lave vitre Résistante au peroxyde d'hydrogène 10 volumes Résistant à l'hexane

Environnement

Température ambiante pour le stockage	-5…50 °C
Certifications du produit	NF

Clause de non responsabilité : Cette documentation n'est pas destinée à remplacer ni ne peut servir à déterminer l'adéquation ou la fiabilité de ces produits dans le cadre d'une application spécifique

Température de l'air ambiant en fonctionnement	5…45 °C
Normes	NF C 61-314 EN 60669-1
Caractéristique d'environnement	Décolorant Savon liquide Liquide de nettoyage pour vitres Alcool Acétone Huile Résistant aux UV Pétrole

Emballage

Type d'emballage 1	PCE
Nombre d'unité par paquet	1
Hauteur de l'emballage 1	15,000 cm
Largeur de l'emballage 1	40,000 cm
Longueur de l'emballage 1	60,000 cm
Poids de l'emballage (Kg)	3,642 kg
Type d'emballage 2	P06
Nb produits dans l'emballage 2	8
Hauteur de l'emballage 2	75,000 cm
Largeur de l'emballage 2	60,000 cm
Longueur de l'emballage 2	80,000 cm
Poids de l'emballage 2	39,136 kg

Garantie contractuelle

Garantie (en mois)	18

Environmental Data

Schneider Electric vise à atteindre le statut de Net Zero d'ici 2050 grâce à des partenariats avec la chaîne logistique, des matériaux à faible impact et une circularité via notre campagne en cours "Use Better, Use Longer, Use Again" pour prolonger la durée de vie des produits et leur recyclabilité.

Environmental Data expliquées >

Empreinte environnementale

Empreinte carbone du cycle de vie total	13
Profil environnemental	Profil environnemental du Produit

Use Better

Matières et Substances

Pourcentage moyen de contenu en plastique recyclé	43 %
Emballage avec carton recyclé	Non
Emballage sans plastique	Non
Directive RoHS UE	Conformité pro-active (Produit en dehors du scope légal RoHS UE)
Régulation REACh	Déclaration REACh

Use Again

Réemballer et réusiner

Profil de circularité	Pas d'opérations particulières de recyclage requises
Reprise	Oui

Technical Illustration

Dimensions

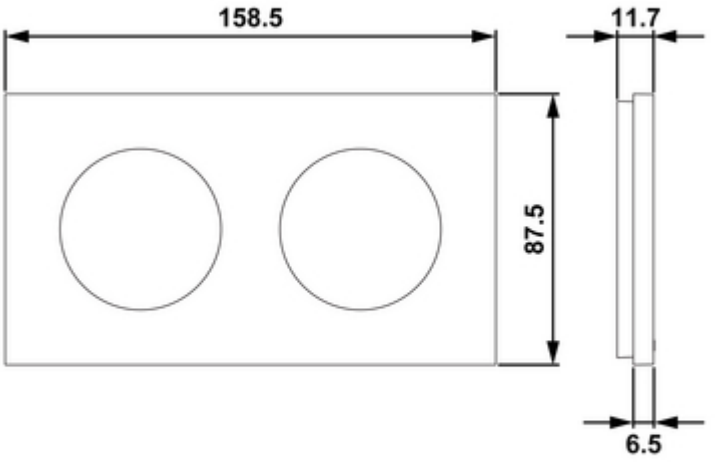

(mm)

Offer Marketing Illustration

Product benefits / Features



Image of product / Alternate images

Alternative

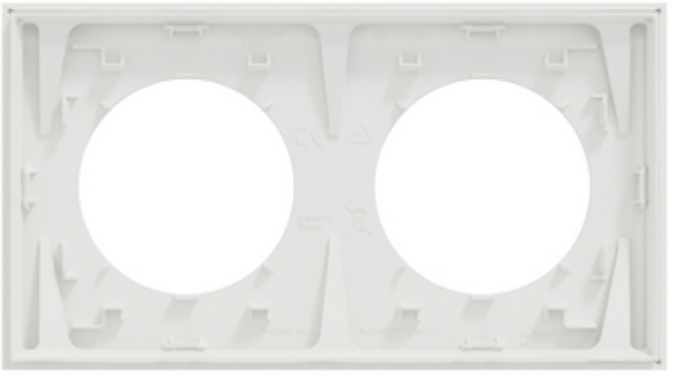

Fiche technique du produit

S920704P

Fiche technique du produit

S920704P

Fiche technique du produit

S920704P

