Produktdatablad



IQ12-04BPSKW2S

IQB

INDUKTIVA GIVARE

SICK
Sensor Intelligence.



Beställningsinformation

Typ	Artikel nr
IQ12-04BPSKW2S	1055428

Ytterligare enhetsutföranden och tillbehör ➜ www.sick.com/IQB

Tekniska data i detalj

Kännetecken

Konstruktion	Fyrkantig
Dimensioner (B x H x D)	12 mm x 40 mm x 26 mm
Kopplingsavstånd S_n	4 mm
Säkrat kopplingsavstånd S_a	3,24 mm
Installation i metall	Skärmad
Kopplingsfrekvens	2.000 Hz
Anslutningstyp	Kabel, 3-ledare, 2 m
Kopplingsutgång	PNP
Utgångsfunktion	NO
Elektriskt utförande	DC 3-ledare
IP-klassning	IP68 [1]

[1] Enligt EN 60529.

Mekanik/elektroteknik

Matningsspänning	10 V DC ... 30 V DC
Restvåg	≤ 10 % [1]
Spänningsbortfall	≤ 2 V [2]
Strömförbrukning	10 mA [3]
Tidsfördröjning innan tillgänglighet	≤ 100 ms
Hysteres	5 % ... 15 %
Reproducerbarhet	≤ 2 % [4] [5]

[1] Från U_V.
[2] Vid I_a max.
[3] Utan last.
[4] Ub och Ta konstant.
[5] Från Sr.

Temperaturdrift (från S_r)	± 10 %
EMC	Enligt EN 60947-5-2
Kontinuerlig ström I_a	≤ 200 mA
Kabelmaterial	PVC
Ledararea	0,25 mm²
Ledardiameter	Ø 3,7 mm
Kortslutningsskydd	✓
Polaritetsskyddad	✓
Tillslagsimpulsundertryckning	✓
Stöt och vibrationstålighet	30 g, 11 ms / 10 ... 55 Hz, 1 mm
Omgivningstemperatur, drift	–25 °C ... +75 °C
Husmaterial	Plast, VISTAL®
Material, aktiv yta	Plast, VISTAL®
Max. åtdragningsvridmoment	≤ 1 Nm

[1] Från U_V.
[2] Vid I_a max.
[3] Utan last.
[4] Ub och Ta konstant.
[5] Från Sr.

Reduktionsfaktorer

Anvisning	Värdena gäller som riktvärden, vilka kan variera
Rostfritt stål (V2A)	0,7
Aluminium (al)	0,4
Koppar (Cu)	0,3
Mässing (Ms)	0,4

Monteringsinformation

Anmärkning	Tillhörande grafik, se "monteringsinformation"
A	0 mm
B	12 mm
C	12 mm
D	12 mm
E	0 mm
F	32 mm
G	0 mm

Klassificeringar

ECl@ss 5.0	27270101
ECl@ss 5.1.4	27270101
ECl@ss 6.0	27270101
ECl@ss 6.2	27270101
ECl@ss 7.0	27270101
ECl@ss 8.0	27270101

ECl@ss 8.1	27270101
ECl@ss 9.0	27270101
ECl@ss 10.0	27270101
ECl@ss 11.0	27270101
ETIM 5.0	EC002714
ETIM 6.0	EC002714
ETIM 7.0	EC002714
UNSPSC 16.0901	39122230

Monteringsinformation

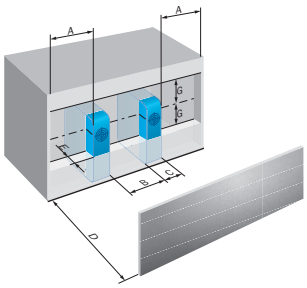

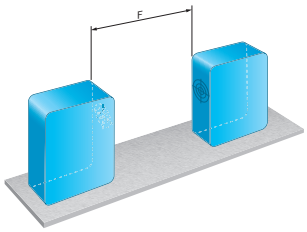

Anslutningsschema

Cd-001

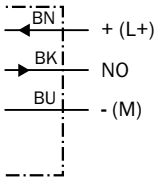

Måttritning (Mått i mm)

IQ12, kabel

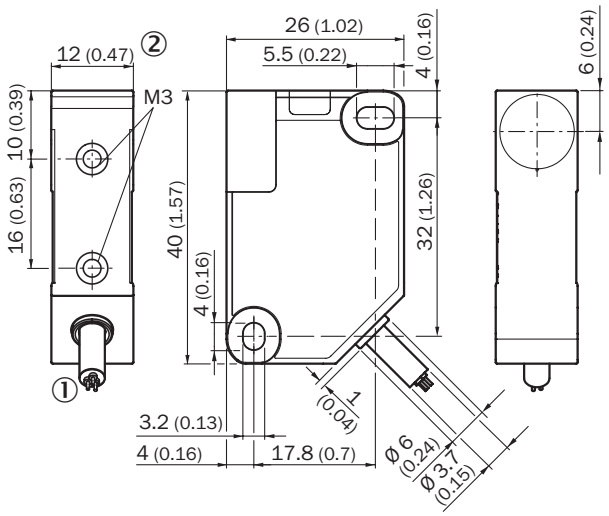

① Anslutning
② LED 270°

SICK I ÖVERSIKT

SICK är en av de ledande tillverkarna av intelligenta sensorer och sensorlösningar för industriella användningar. Ett unikt program med produkter och tjänster skapar den perfekta basen för säker och effektiv styrning av processer, till skydd för människor mot olyckor och för att undvika att skada miljön.

Vi har omfattande erfarenhet inom många branscher och känner till dina processer och krav. Därmed kan vi leverera intelligenta sensorer, perfekt anpassade till kundens behov. Kundanpassade systemlösningar testas och optimeras vid applikationscentren i Europa, Asien och Nordamerika. Detta gör oss till en pålitlig leverantör och utvecklingspartner.

Omfattande tjänster avrundar vår program: SICK LifeTime Services stöder dig under maskinens kompletta livstid och ger både säkerhet och produktivitet.

Det betyder “Sensor Intelligence.”

GLOBALT NÄRA DIG:

Kontaktpersoner och flera orter ➔ www.sick.com

SICK
Sensor Intelligence.