Fiche produit
Caractéristiques

TM5SE2IC01024
MOD. 2HSC INC 100KHZ 24VD

Statut commercial: Commercialisé

Principales

Gamme de produits	Modicon TM5
Fonction produit	Module de comptage
Application spécifique-du produit	Générateur de fréquence Décompte Mesure de période Fréquencemètre Compte Axe suivi d'un codeur
Fonction du module	Alimentation codeur 24 V CC Entrées auxiliaires 2 x 24 V CC
Nombre d'entrées lo-giques	2
Fréquence de comptage	100 kHz
Type de codeur	2 codeurs incrémentaux

Complémentaires

Compatibilité de gamme	Modicon M258 Modicon LMC058
Accessoires associés	Contrôleur de mouvement Contrôleur logique
Résolution entrées compteur	16 bits/32 bits
Temps de cycle	<= 2 ms
Compatibilité de l'entrée numérique	2 codeurs incrémentaux (24 V)
Isolation	Isolement 500 Vrms entre canal et bus
Type d'entrée TOR	Dissipateur
Tension entrées TOR	24 V DC
Courant d'entrée TOR	1.3 mA à 24 V
Résistance d'entrée	18,4 kOhm
Consommation électrique	2 mA 5 V CC Bus 63 mA 24 V CC entrée/sortie
Puissance dissipée en W	<= 1.51 W
Marquage	CE
Poids	0.025 kg

Environnement

Normes	CSA C22.2 No 213 UL 508 CSA C22.2 No 142 IEC 61131-2
Certifications du produit	CSA C-Tick CULus GOST-R
Température de fonctionnement	0…55 °C sans facteur de déclassement installation à l'horizontale 0…60 °C avec facteur de déclassement installation à l'horizontale 0…50 °C installation à la verticale
Température ambiante pour le stockage	-25…70 °C
Humidité relative	5…95 % sans condensation
Degré de protection IP	IP20 se conformer à IEC 61131-2
Degré de pollution	2 se conformer à IEC 60664
Altitude de fonctionnement	0…2000 m
Altitude de stockage	0…3000 m

Le présent document comprend des descriptions générales et/ou des caractéristiques techniques générales sur la performance des produits auxquels il se réfère.
Le présent document ne peut être utilisé pour déterminer l'aptitude ou la fiabilité de ces produits pour des applications utilisateur spécifiques et n'est pas destiné à se substituer à cette détermination.
Il appartient à chaque utilisateur ou intégrateur de réaliser, sous sa propre responsabilité, l'analyse de risques complète et appropriée, d'évaluer et tester les produits dans le contexte de leur l'application ou utilisation spécifique.
Ni la société Schneider Electric Industries SAS, ni aucune de ses filiales ou sociétés dans lesquelles elle détient une participation, ne peut être tenue pour responsable de la mauvaise utilisation de l'information contenue dans le présent document.

Tenue aux vibrations	1 gn 8.4…150 Hz Rail DIN 3.5 mm 5…8.4 Hz Rail DIN
Tenue aux chocs mécaniques	15 gn pour 11 ms
Tenue aux décharges électrostatiques	4 kV avec contact se conformer à EN/IEC 61000-4-2 8 kV dans l'air se conformer à EN/IEC 61000-4-2
Tenue aux champs électromagnétiques rayonnés	1 V/m 2…2.7 GHz se conformer à EN/IEC 61000-4-3 10 V/m 80...2000 MHz se conformer à EN/IEC 61000-4-3
Tenue aux transitoires rapides	1 kV E/S se conformer à EN/IEC 61000-4-4 1 kV câble blindé se conformer à EN/IEC 61000-4-4 2 kV câbles d'alimentation se conformer à EN/IEC 61000-4-4
Tenue aux ondes de choc	0.5 kV mode différentiel se conformer à EN/IEC 61000-4-5 1 kV mode commun se conformer à EN/IEC 61000-4-5
Compatibilité électromagnétique	EN/IEC 61000-4-6
Perturbation radiée/conduite	CISPR11

Durabilité de l'offre

Statut environnemental	Produit Green Premium
RoHS (code date: AnnéeSemaine)	Conforme - depuis 1039 - Déclaration de conformité Schneider Electric Déclaration de conformité Schneider Electric
REACh	Référence ne contenant pas de SVHC au-delà du seuil
Profil environnemental du produit	Disponible Profil Environnemental Produit
Instructions de fin de vie du produit	Disponible Profil Environnemental Produit

Garantie contractuelle

Période	18 mois

TM5SE2IC01024

TM5 Slice

Dimensions

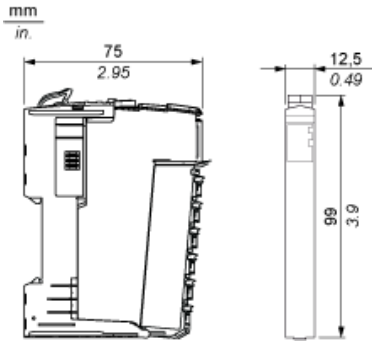

TM5 System

Spacing Requirements

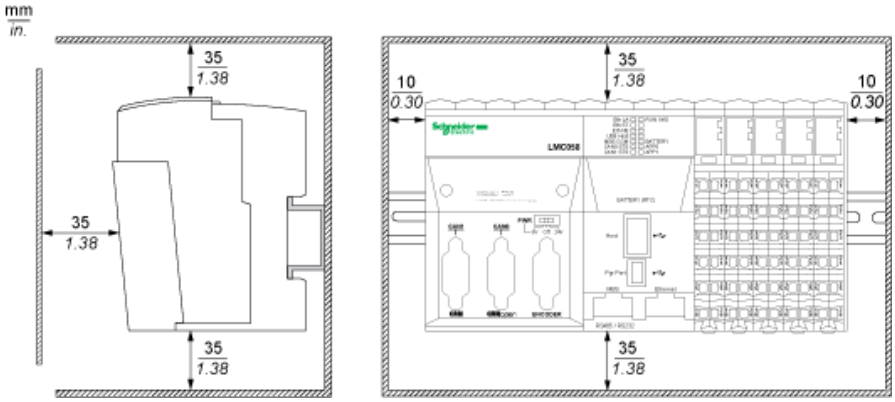

Mounting on a DIN Rail

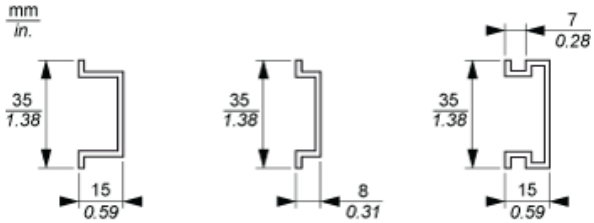

TM5 System Wiring Recommendations

Wire Sizes to Use with the Removable Spring Terminal Blocks

mm / in. 9 / 0.35				
mm²	0,08...2,5	0,25...2,5	0,25...1,5	2 x 0,25...2 x 0,75
AWG	28...14	24...14	24...16	2 x 24...2 x 18

Electronic Module 2 HSC INC 100 KHz

Wiring Diagram

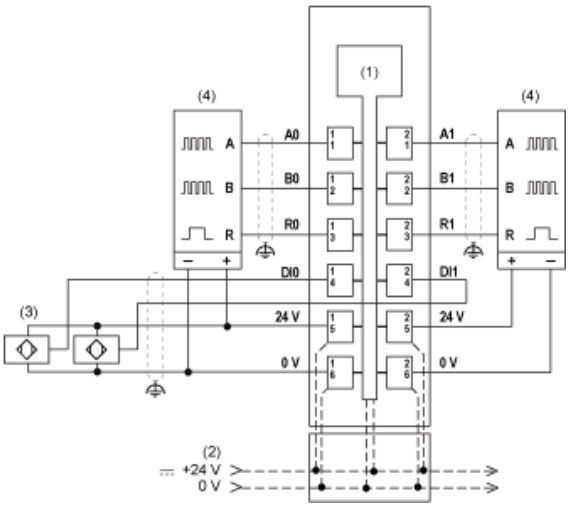

(1) Internal electronics
(2) 24 Vdc I/O power segment integrated into bus base
(3) 3-wire sensor
(4) Encoder