IGW200

Détecteur inductif

IGK3005-BPKG/K1/SC/US-104

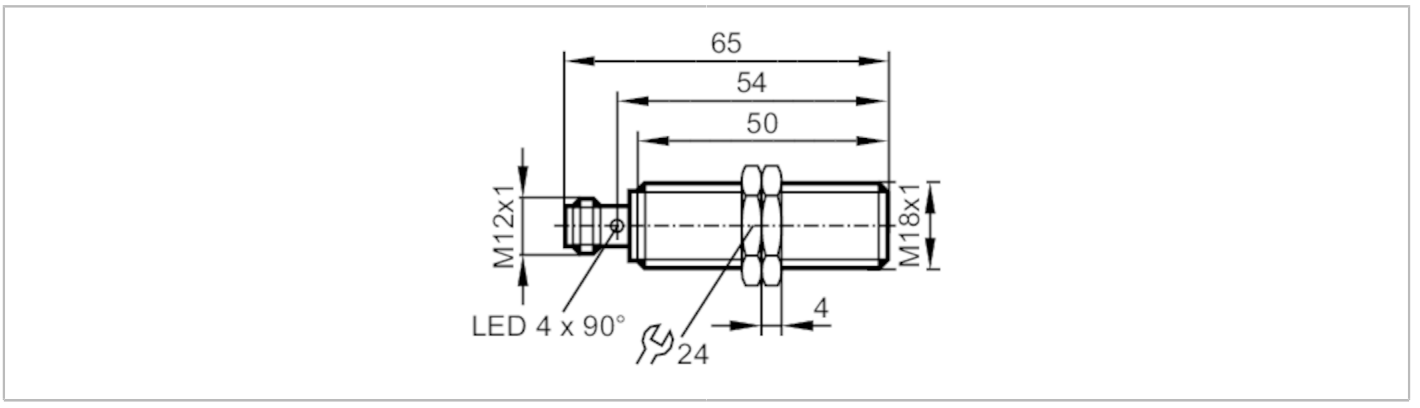

Caractéristiques du produit		
Technologie		PNP
Fonction de sortie		normalement ouvert
Portée	[mm]	5
Boîtier		boîtier fileté
Dimensions	[mm]	M18 x 1 / L = 65
Application		
Caractéristique spécifique		contacts dorés; Facteur de correction K=1; Résistant aux champs électromagnétiques
Application		Utilisation dans des applications de soudure
Résistant aux champs électromagnétiques		oui
Résistance aux champs électromagnétiques max.	[mT]	300
Données électriques		
Tension d'alimentation	[V]	10...30 DC
Consommation	[mA]	< 20
Classe de protection		II
Protection inversion de polarité		oui
Sorties		
Technologie		PNP
Fonction de sortie		normalement ouvert
Chute de tension max. sortie de commutation DC	[V]	2,5
Courant de sortie (au maintien) de la sortie de commutation DC	[mA]	100
Fréquence de commutation DC	[Hz]	2000
Protection courts-circuits		oui
Protection surcharges		oui
Zone de détection		
Portée	[mm]	5
Portée réelle Sr	[mm]	5 ± 10 %

IGW200

Détecteur inductif

IGK3005-BPKG/K1/SC/US-104

Portée de travail	[mm]	0...4,05	
Exactitude / déviations			
Facteur de correction		acier: 1 / inox: 1 / laiton: 1 / aluminium: 1 / cuivre: 1	
Hystérésis	[% de Sr]	3...15	
Dérive du point de commutation	[% de Sr]	-10...10	
Facteur de correction K=1		oui	
Conditions d'utilisation			
Température ambiante	[°C]	-25...70	
Indice de protection		IP 67	
Tests / homologations			
CEM		EN 61000-4-2 ESD	4 kV CD / 8 kV AD
		EN 61000-4-3 rayonnement HF	10 V/m
		EN 61000-4-4 Burst	2 kV
		EN 61000-4-6 parasites HF conduits par le câble	10 V
		EN 55011	classe B
MTTF	[Années]	657	
Logiciel Embedded inclus		oui	
Homologation UL		Ta	-25...70 °C
		Enclosure type	Type 1
		alimentation en tension	Limited Voltage/Current
		N° d'agrément UL	A005
		Numéro de fichier UL	E174191
Données mécaniques			
Poids	[g]	49,6	
Boîtier		boîtier fileté	
Type de montage		encastrable	
Dimensions	[mm]	M18 x 1 / L = 65	
Désignation du filetage		M18 x 1	
Matières		boîtier: laiton revêtement anti-adhésif; face active: LCP noir; fenêtre LED: PEI; écrous de fixation: laiton revêtement anti-adhésif	
Afficheurs / éléments de service			
Indication		état de commutation	4 x 90° LED, jaune
Accessoires			
Fourniture		écrous de fixation: 2	
Remarques			
Unité d'emballage		1 pièces	

IGW200

Détecteur inductif

IGK3005-BPKG/K1/SC/US-104

Raccordement électrique - connecteur

Connecteur: 1 x M12; codage: A; Contacts: doré

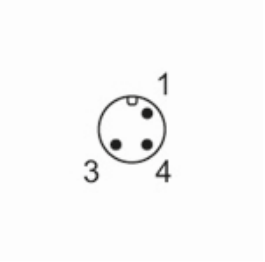

Raccordement

