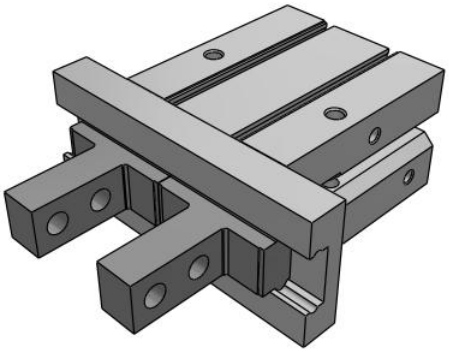

MHZ2, Pince pneumatique, serrage en parallèle, standard

MHZ2-32D2

Fiche technique

General series information

- Pince pneumatique parallèle standard
- Alésages de 6 mm à 40 mm
- Double effet et simple effet disponibles
- Compatible avec les détecteurs
- Rigidité améliorée du rail de guidage



Pince, prise externe, double effet avec aimant intégré sur le piston

Spécifications standards

Alésage	32mm
Mouvement	D (Double effet)
Position du doigt	2 (Standard-Trou traversant)
Option du corps	Basique
Détecteur	Sans détecteur
Câble ou connecteur précâblé	Câble 0.5 m (ou aucun s'il n'y a pas de détecteur)
Nombre	2 pcs. (ou aucune s'il n'y a pas de détecteur)
Pression du fluide	Air
Température maximum du fluide	60 ºC
Température minimum du fluide	-10 ºC (No freezing)
Pression maximale d'utilisation	0.7 MPa
Pression minimale d'utilisation	0.1 MPa
Température ambiante max.	60 ºC
Température ambiante min.	-10 ºC (No freezing)
Pneumatic input connection	M5
Pneumatic exhaust connection	M5
Répétitivité	± 0.02 mm
Lubrification	Sans lubrifi cation

Les caractéristiques peuvent être modifiées sans préavis et sans obligation de la part du fabricant.

SMC France 1 boulevard de Strasbourg Parc Gustave Eiffel - Bussy-Saint-Georges 77607 Marne-La-Vallée Cedex 3 01 64 76 10 00 https://www.smc.eu/fr-fr service_marketing@smc-france.fr

Type de pince	Parallèle
Nombre de connexions pneumatiques	2
Effort de maintien effectif par doigt, externe (0.5 MPa)	158 N
Effort de maintien effectif par doigt, innen (0.5 MPa)	193 N
Nombre de doigts	2
Mode de fonctionnement	Double effet
Fréquence maxi d'utilisation	60 c.p.m.
Course ouverture/fermeture (deux côtés)	22 mm

Les caractéristiques peuvent être modifiées sans préavis et sans obligation de la part du fabricant.

SMC France 1 boulevard de Strasbourg Parc Gustave Eiffel - Bussy-Saint-Georges 77607 Marne-La-Vallée Cedex 3 01 64 76 10 00 https://www.smc.eu/fr-fr service_marketing@smc-france.fr

Dimensions

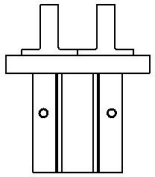

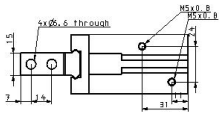

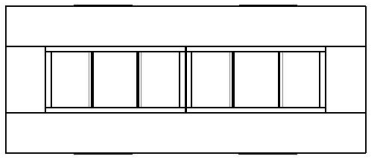

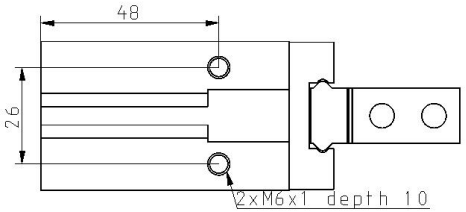

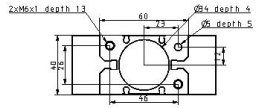

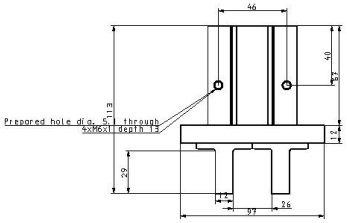

Les caractéristiques peuvent être modifiées sans préavis et sans obligation de la part du fabricant.

SMC France 1 boulevard de Strasbourg Parc Gustave Eiffel - Bussy-Saint-Georges 77607 Marne-La-Vallée Cedex 3 01 64 76 10 00 https://www.smc.eu/fr-fr service_marketing@smc-france.fr

Constructions

Doigts ouverts

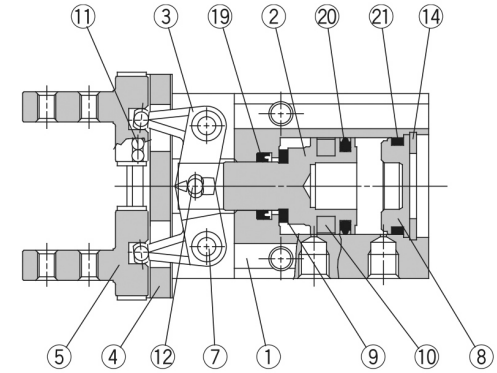

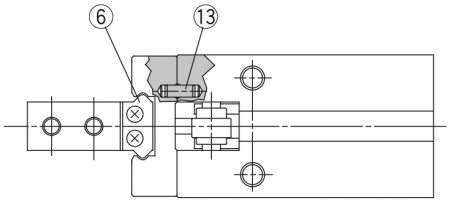

Doigts fermés

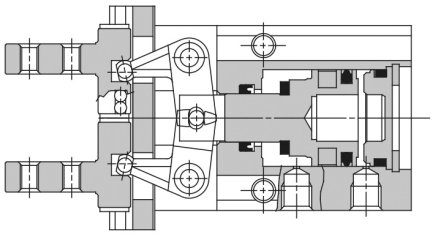

Nomenclature

Rep.	Désignation	Matière	Remarques
1	**Corps**	Alliage d'aluminium	Anodisé dur
2	**Piston**	ø10, ø16: Acier inox ø20 à ø40: Alliage d'alu	ø20 à ø40: Anodisé dur
3	**Levier**	Acier inox	Traité haute temp.
4	**Guidage**	Acier inox	Traité haute temp.
5	**Doigt**	Acier inox	Traité haute temp.
6	**Cage d'arrêt**	Acier inox	
7	**Axe**	Acier inox	Nitruré
8	**Bouchon**	ø10 à ø25: Résine ø32, ø40: Alliage d'alu	ø32, ø40: Anodisé
9	**Bague élastique**	Uréthane	
10	**Aimant**	Caoutchouc synthétique	

Nomenclature

Rep.	Désignation	Matière	Remarques
11	**Billes**	Acier à roulement	
12	**Gallet**	Acier à roulement	
13	**Pion cylindrique**	Acier inox	
14	**Circlip**	Acier	Nickelé
19	**Joint de tige**	NBR	
20	**Joint de piston**	NBR	
21	**Joint**	NBR	

Les caractéristiques peuvent être modifiées sans préavis et sans obligation de la part du fabricant.

SMC France 1 boulevard de Strasbourg Parc Gustave Eiffel - Bussy-Saint-Georges 77607 Marne-La-Vallée Cedex 3 01 64 76 10 00 https://www.smc.eu/fr-fr service_marketing@smc-france.fr

Information supplémentaire

Catalogue	MHZ_FR.pdf
Operation manuals	OM_MHZ2_OMD0047EN-A.pdf

Les caractéristiques peuvent être modifiées sans préavis et sans obligation de la part du fabricant.

SMC France 1 boulevard de Strasbourg Parc Gustave Eiffel - Bussy-Saint-Georges 77607 Marne-La-Vallée Cedex 3 01 64 76 10 00 https://www.smc.eu/fr-fr service_marketing@smc-france.fr