NBC-M12MSX/ 5,0-94F/R4AC - 网络电缆

1407473

https://www.phoenixcontact.com/cn/products/1407473

请注意，本PDF文档中所示数据均生成自在线目录。完整数据请见用户文档。我们的一般下载使用条款已生效。

网络电缆，Ethernet CAT6$_A$ (10 Gbps)，CC-Link IE CAT6$_A$ (10 Gbps)，8-位置，PUR 无卤素，水蓝 RAL 5021，屏蔽 (Advanced Shielding Technology)，插头 直头 M12，编码: X / IP67，与插头 直头 RJ45 / IP20，电缆长度: 5 m

商业数据

订货号	1407473
包装单位	1 pc
最小订货量	1 pc
销售关键代码	BF1CMJ
产品关键代码	BF1CMJ
目录页面	页码403 (C-2-2019)
GTIN	4046356776714
单件重量（含包装）	264 g
单件重量（不含包装）	243.8 g
原产地	CN

技术数据

说明

概述	其他可采用不同电缆类型和不同电缆长度的产品请见附件部分

产品属性

产品类型	预安装数据电缆
应用	标准
传感器类型	Ethernet
位数	8
屏蔽	有
编码	X

接口

总线系统	Ethernet
信号类型/分类	Ethernet $CAT6_A$， 10 Gbps
	CC-Link IE $CAT6_A$， 10 Gbps

信号处理

状态显示	无
状态显示	否

电气特性

额定电压 U_N	48 V AC
	60 V DC
额定电流I_N	0.5 A
传输介质	铜缆
传输特征（类别）	$CAT6_A$

连接器

连接1

尺寸图	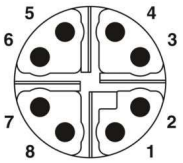 M12针式连接器引脚分配，8芯，X编码，插头侧视图
型号	M12 插头， 直头， 8-位置， 屏蔽 (Advanced Shielding Technology)， 防插错编码: X
位数	8
屏蔽	有
屏蔽	Advanced Shielding Technology
信号类型/分类	Ethernet $CAT6_A$， 10 Gbps

	CC-Link IE CAT6$_A$， 10 Gbps
插／拔周期	≥ 100
绝缘电阻	≥ 100 Ω
过电压等级	II
污染等级	3
紧固扭矩	0.4 Nm (M12插头式连接器)
标识材料 触点	CuZn
标识材料 插针表面	Ni/Au
标识材料 插芯	PA 6.6
标识材料 螺钉连接	压铸锌，镀镍
标识材料 抓握部分	TPU，阻燃性高，具自熄灭性质
标识材料 密封件	FKM
阻燃等级，符合UL 94	V0
保护等级	IP65
	IP67
环境温度（运行）	-25 °C ... 85 °C
标准标识	M12 针式插头连接器
标准/规程	IEC 61076-2-109

连接2

尺寸图	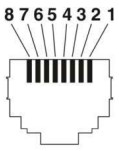 RJ45针式连接器引脚分配
型号	RJ45 插头， 直头， 8-位置
位数	8
信号类型/分类	Ethernet CAT6$_A$， 10 Gbps
	CC-Link IE CAT6$_A$， 10 Gbps
插／拔周期	≥ 750
绝缘电阻	≥ 100 Ω
过电压等级	I
污染等级	2
标识材料 触点	CuSn
标识材料 插针表面	Ni/Au
标识材料 插芯	PC
标识材料 壳体	PA
阻燃等级，符合UL 94	V2
保护等级	IP20 (RJ45连接器)
环境温度（运行）	-25 °C ... 60 °C

NBC-M12MSX/ 5,0-94F/R4AC - 网络电缆

1407473

https://www.phoenixcontact.com/cn/products/1407473

电缆/电线

电缆长度	5 m

以太网10 Gbit [94F]

尺寸图	
电缆重量	42 kg/km
UL AWM	20963 (80°C/30 V)
位数	8
屏蔽	有
光缆类型	以太网10 Gbit [94F]
导线结构	4x2xAWG26/7; S/FTP
信号运行时间	5.13 ns/m
导线结构 信号线	7x 0.16 mm
AWG，信号线	26
导线横截面	4x 2x 0.14 mm²
线径，包括绝缘层	1.04 mm
电缆外径	6.40 mm ±0.2 mm
外护套，材料	PUR
外护套，颜色	水蓝 RAL 5021
导线材料	铜质绞合线
导线绝缘材料	发泡聚乙烯
单线，颜色	白色/蓝色-蓝色、白色/橙色-橙色、白色/绿色-绿色、白色/棕色-棕色
厚度，外部护套	0.65 mm
双绞线	2根线为一对
双绞线屏蔽类型	带铝涂层的薄膜
总绞线	4对线芯
光缆屏蔽盖板	70 %
绝缘电阻	≥ 500 MΩ*km
回路电阻	≤ 290.00 Ω/km
波阻抗	100 Ω ±5 Ω (100 MHz)
电缆容量	47 nF/km
额定电压，电缆	≤ 100 V
线芯测试电压／线芯	700 V (50 Hz，1 min)
线芯测试电压／屏蔽	700.00 V (50 Hz，1 min)
最小弯曲半径，固定安装	4 x D
最小弯曲半径，活动安装	8 x D

最小弯曲半径，固定式安装	26 mm
最小弯曲半径，移动式安装	52 mm
拉伸强度	≤ 100 N
近端串扰衰减 (NEXT)	75.3 dB (1 MHz)
	66.3 dB (4 MHz)
	61.8 dB (8 MHz)
	60.3 dB (10 MHz)
	57.2 dB (16 MHz)
	55.8 dB (20 MHz)
	54.3 dB (25 MHz)
	52.8 dB (31.25 MHz)
	48.4 dB (62.5 MHz)
	45.3 dB (100 MHz)
	40.8 dB (200 MHz)
	39.3 dB (250 MHz)
	38.1 dB (300 MHz)
	38.1 dB (400 MHz)
	38.1 dB (500 MHz)
功率总和近端串扰衰减 (PSNEXT)	72.3 dB (1 MHz)
	63.3 dB (4 MHz)
	58.8 dB (8 MHz)
	57.3 dB (10 MHz)
	54.2 dB (16 MHz)
	52.8 dB (20 MHz)
	51.3 dB (25 MHz)
	49.9 dB (31.25 MHz)
	45.4 dB (62.5 MHz)
	42.3 dB (100 MHz)
	37.8 dB (200 MHz)
	36.3 dB (250 MHz)
	35.1 dB (300 MHz)
	33.3 dB (400 MHz)
	31.8 dB (500 MHz)
回波损耗 (RL)	20 dB (1 MHz)
	23 dB (4 MHz)
	24.5 dB (8 MHz)
	25 dB (10 MHz)
	25 dB (16 MHz)
	25 dB (20 MHz)
	24.2 dB (25 MHz)
	23.3 dB (31.25 MHz)
	20.7 dB (62.5 MHz)
	19 dB (100 MHz)
	16.4 dB (200 MHz)

	15.6 dB (250 MHz)
	15.6 dB (300 MHz)
	15.6 dB (400 MHz)
	15.6 dB (500 MHz)
屏蔽衰减	3.1 dB (1 MHz)
	5.7 dB (4 MHz)
	8 dB (8 MHz)
	8.9 dB (10 MHz)
	11.2 dB (16 MHz)
	12.6 dB (20 MHz)
	14.1 dB (25 MHz)
	15.8 dB (31.25 MHz)
	22.5 dB (62.5 MHz)
	28.7 dB (100 MHz)
	41.4 dB (200 MHz)
	46.6 dB (250 MHz)
	51.4 dB (300 MHz)
	60.1 dB (400 MHz)
	67.9 dB (500 MHz)
	≥ 80.00 dB (30 ... 100 MHz时)
无卤素	符合IEC 60754-1
阻燃	符合IEC 60332-1-2
	符合UN ECE-R 118.03标准
阻油性	符合DIN EN 60811-2-1标准
环境温度（运行）	-40 °C ... 80 °C (电缆，固定式安装)
	-20 °C ... 80 °C (电缆，活动式安装)
环境温度（安装）	-20 °C ... 80 °C

环境和真实条件

环境条件

保护等级	IP65 (M12插头式连接器)
	IP67 (M12插头式连接器)
	IP20 (RJ45连接器)

标准和规范

M12

标准标识	M12 针式插头连接器
标准/规格	IEC 61076-2-109

图纸

示意图

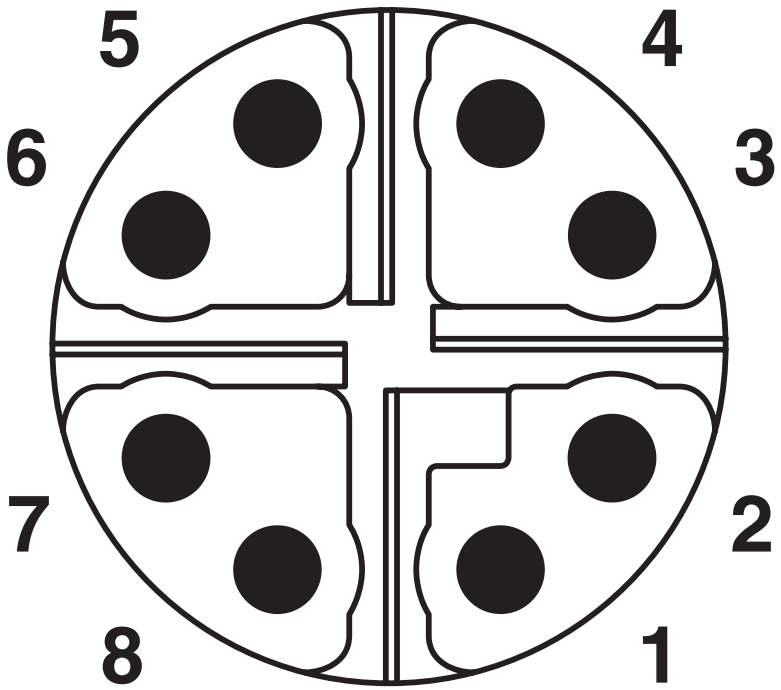

M12针式连接器引脚分配，8芯，X编码，插头侧视图

电路图

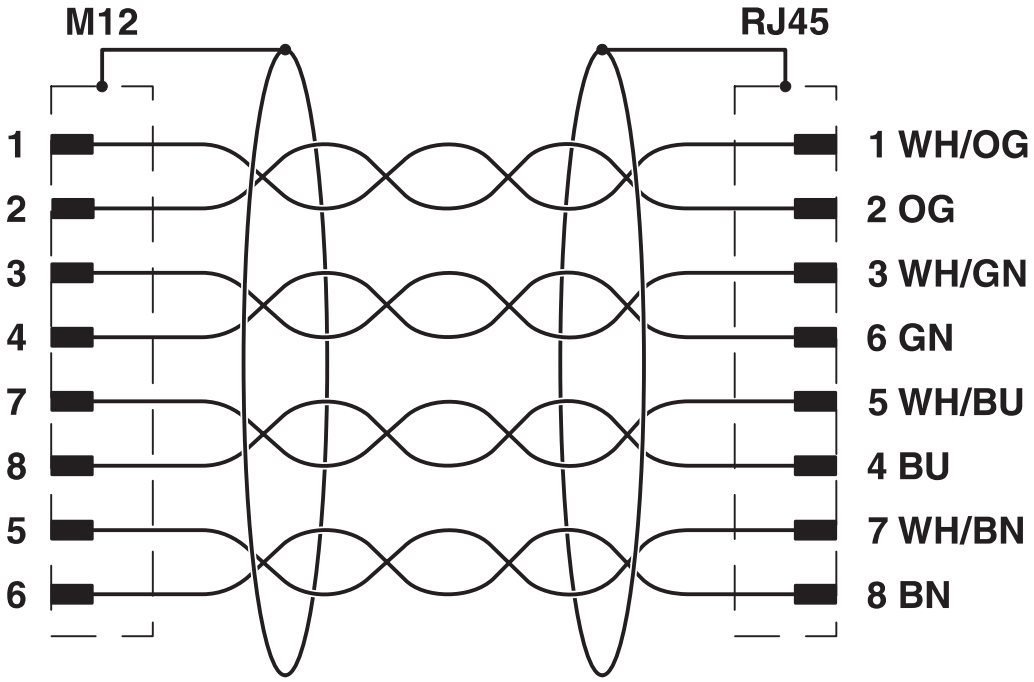

M12和RJ45针式引脚分配

尺寸图

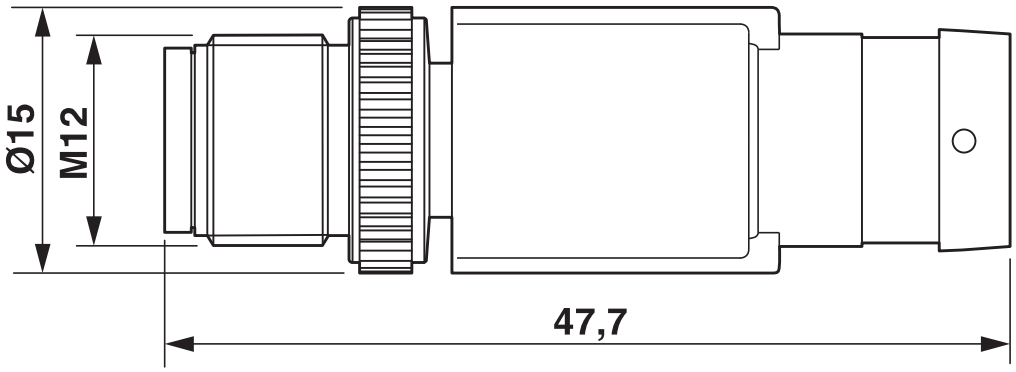

针式，M12 x 1，直头，屏蔽

示意图

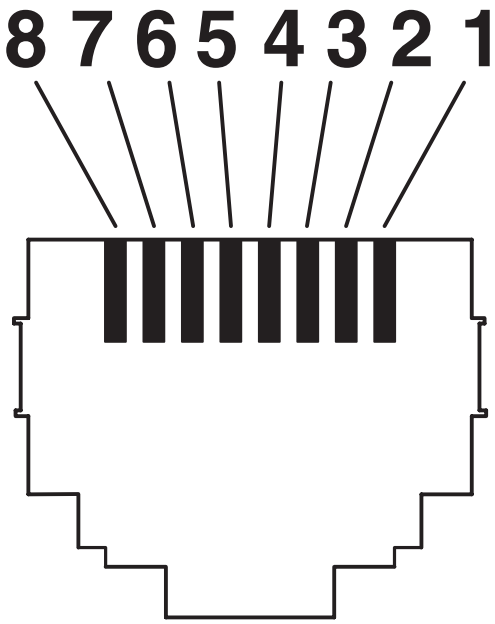

RJ45针式连接器引脚分配

尺寸图

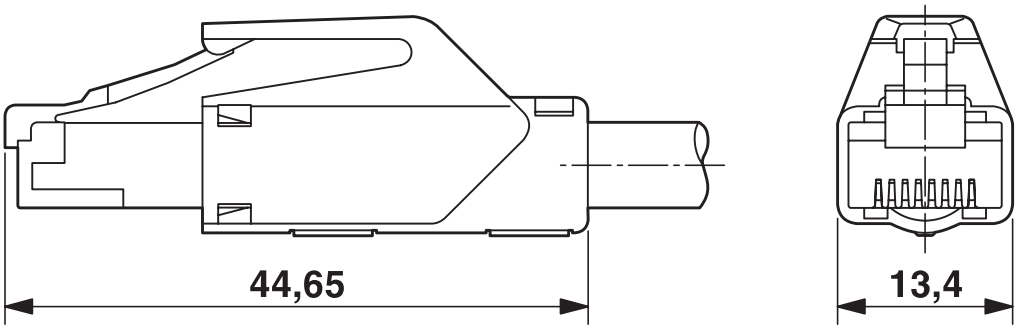

RJ45连接器，IP20

认证

To download certificates, visit the product detail page: https://www.phoenixcontact.com/cn/products/1407473

UL认证
认证ID: FILE E 335024

	额定电压U_N	额定电流I_N	接线容量AWG	接线容量mm^2
	30 V	0.5 A	-	-

cUL Listed
认证ID: FILE E 335024

	额定电压U_N	额定电流I_N	接线容量AWG	接线容量mm^2
	30 V	0.5 A	-	-

EAC-RoHS
认证ID: RU D-DE.HB35.B.00387

cULus Listed

分类

ECLASS

ECLASS-11.0	27060307
ECLASS-12.0	27060307
ECLASS-13.0	27060307

ETIM

ETIM 9.0	EC001855

UNSPSC

UNSPSC 21.0	26121600

产品环境合规性

EU RoHS

符合《欧盟RoHS物质指令要求》	是, 无豁免

China RoHS

Environment friendly use period (EFUP)	EFUP-E
	没有超过限值的危险物质

EU REACH SVHC

《REACH候选物质注释》（CAS编号）	相关物质重量百分比不超过0.1%

EF3.0 气候变化

CO2e 千克	4.629千克二氧化碳当量

Phoenix Contact 2025 Â© - 保留所有权利
https://www.phoenixcontact.com

菲尼克斯（中国）投资有限公司总部
南京市江宁经济开发区菲尼克斯路36号
（江宁236信箱）邮编： 211100
025-52121888
phoenix@phoenixcontact.com.cn