Your Expert Partner for **Human Machine Interfaces**

操作器

分销方
Rs-online

45-
2631.19K0.000

https://rs-online.eao.com/component/45-2631.1...

您的产品:

45-2631.19K0.000
操作器

正面

正面尺寸:	Ø 40 mm
正面形式:	圆形
前挡圈颜色:	黑色
前挡圈材质:	塑料

安装

设计:	凸起的
安装开孔:	Ø 22.3 mm
安装类型:	面板安装

操作

灯罩颜色:	无色
灯罩材质:	塑料
灯罩发光:	发光
灯罩形状:	蘑菇头
灯罩透明度:	透明的

机械特性

开关动作:	自复位
开关系统:	慢动开关元件
机械寿命:	10 百万次
工作频率:	Max. 3 600/h

重量:	0.024 kg

环境条件

正面IP等级:	IP66，IP67，IP69K
工作温度:	– 25 °C ... + 70 °C
储存温度:	– 40 °C ... + 80 °C
抗冲击能力:	根据 IEC 60068-2-27: 11 ms, 50 g, Halbsinus
耐振动能力:	根据 IEC 60068-2-6: 20 ... 500 Hz: 5 g
耐候性:	工作过程中根据 IEC 60721: 3K6, 3C3, 3S2, 3M6

证书

REACH:	REACH compliant
RoHS:	RoHS compliant

其他

简述:	操作器, Ø 22.3 mm, Ø 40 mm, 蘑菇头, 发光, 无色, 塑料, 透明的, 圆形, 黑色, 塑料, 自复位, IP66，IP67，IP69K
外壳颜色:	黑色
外壳材质:	塑料
接线图:	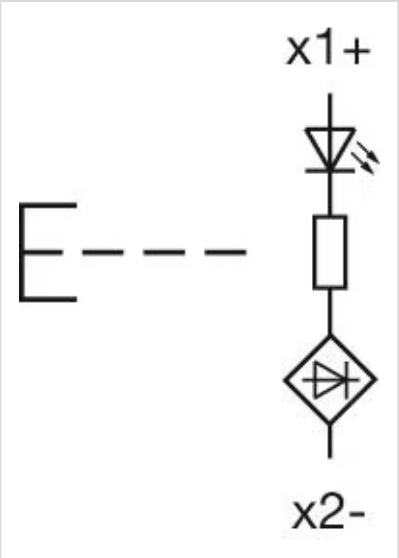

安装开孔:

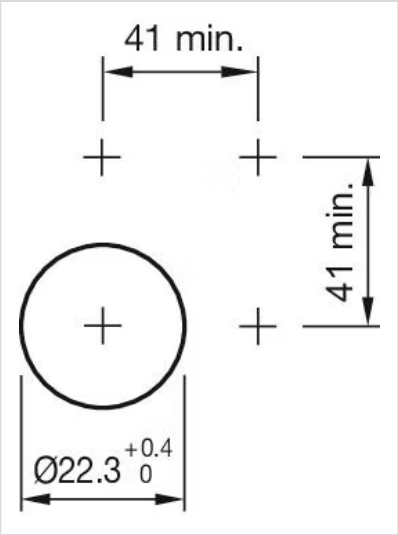
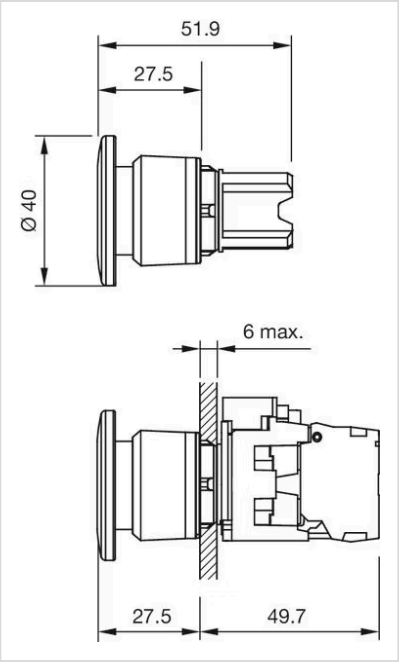
外形尺寸: