説明資料

LCDカウンタおよびアワー メータ J

J

カウンタとアワー メータの密封型モジュール（IP65）で、カウントまたは時間（最大99999.9時間）を表示する高さ5ｍｍで6桁のＬＣＤディスプレイが付属します。このユニットは、業界で一般的に使用される3つのパネル実装ケース デザインで使用できます。さまざまな形式と電源電圧でのユニットの有効性を、以下に示します。

RS 品番	メータのタイプ	動作電圧
185-5968	カウンタ	DC 12～48V
185-6078	アワー メータ	DC 12～48V & AC 20～60V
185-6012*	アワー メータ	DC 48～150V & AC 100～230V

①

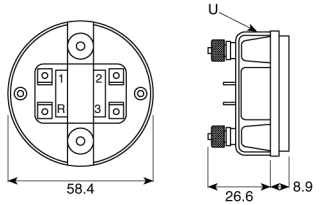

前面 IP定格 IP65　　パネルの切抜部 直径52

RS 品番	メータのタイプ	動作電圧
185-5946	カウンタ	DC 5～12V
185-5974	カウンタ	DC 12～48V
185-6040	アワー メータ	DC 5～12V & AC 6～12V
185-6084	アワー メータ	DC 12～48V & AC 20～60V
185-6006*	アワー メータ	DC 12～48V & AC 20～60V
185-6028*	アワー メータ	DC 48～150V & AC 100～230V

②

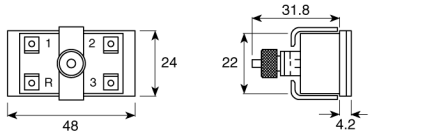

前面 IP定格 IP52　　パネルの切抜部 45.2×22.4

RS 品番	メータのタイプ	動作電圧
185-5952	カウンタ	DC 5～12V
185-5980	カウンタ	DC 12～48V
185-6056	アワー メータ	DC 5～12V & AC 6～12V
185-7087	アワー メータ	DC 12～48V & AC 20～60V
185-6034*	アワー メータ	DC 48～150V & AC 100～230V

③

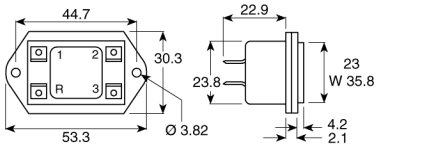

前面 IP定格 IP65　　パネルの切抜部 36.8×24.1

*これらの項目は、2ワイヤで動作します（リセットを使用する場合は3ワイヤ）。他のすべての項目は、3ワイヤで動作します（リセットを使用する場合は4ワイヤ）。配線図については、裏面を参照してください。

2ワイヤでの動作

S1を閉じると液晶ディスプレイが有効になり、ユニットは同時に経過時間を記録し始めます。S1を開くとすぐにディスプレイの表示が消えて、経過時間の記録が停止します。この回路では、S1とS4が閉じているとリセットが発生するだけです。

④

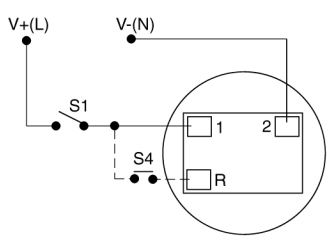

3ワイヤでの動作

この構成ではS2によって液晶ディスプレイが作動しますが、端子3に監視入力端子が見られる場合は、経過時間または入力パルスが記録されるだけです。この形式の動作では、ディスプレイが永久に「オン」になり、監視入力から独立できます。

⑤

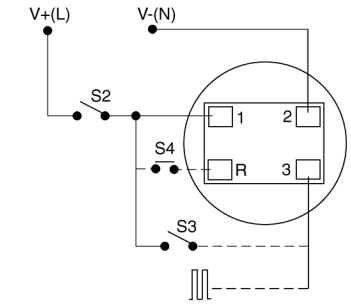

リセット：カウンタまたはアワー メータをゼロにリセットするには、個々のユニットの範囲で端子Rに電圧を加える必要があります。これには、非ラッチング プッシュ ボタンをお勧めします。

製品仕様

動作電圧の公称値	絶対電圧
DC 12～48V	DC 9～60V
DC 12～48V 7 AC 20～60V	DC 9～60V & AC 15～75V
DC 48～150V & AC 100～230V	DC 36～185V & AC 75～270V
DC 5～12V	DC 4.5～15V
DC 5～12V & AC 6～12V	DC 4.5～15V & AC 5～15V

電流消費

0.5mA Max @ DC 5V (DC 5～12V)
0.8A Max @ DC 12V (DC 12～48V)
1mA Max @ AC 120V
2mA Max @ AC 230V

温度範囲

動作時	-40℃～+85℃	-40℃～+85℃
保管時	-50℃～+90℃	-50℃～+90℃
相対湿度	90％（38℃で結露しないこと）	
耐衝撃性	50g at 11ms	50g at 11ms
振動耐久	20g at 10～80Hz	20g at 10～80Hz

RS Componentsは、RS技術文書の記載内容を使用して生じたいかなる不利益または損失についても（それがRS Componentsの過失によるものであるかどうかに関わらず）一切責任を負いません。