数据表

带侧面板的RS PRO外壳

商品编号：1920806

EN



产品详情

带有侧面板的外壳由黑色ABS制成。该外壳具有前面板和后面板，提供IP53和IK07防护等级，非常适合不需要密封的应用。

产品特点及优势

- 由ABS制成
- 黑色可供选择。
- 防液体和固体物质的防护等级：IP53等级
- 抗震等级: IK07等级
- 侧面板便于定制
- 提供四个用于组装的螺钉

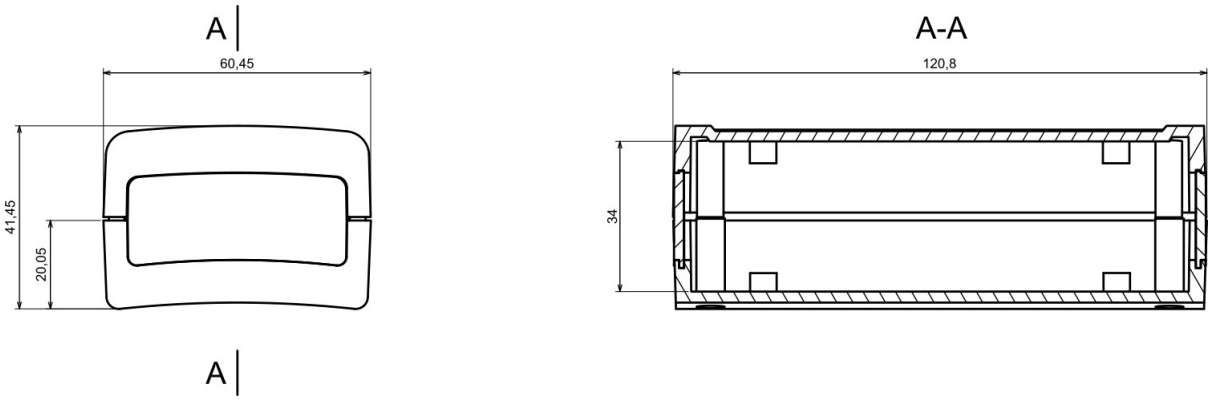

类别	带侧面板的外壳
类型	完整
材料	ABS
型号	无密封条
高度	40.2 mm
宽度	60.7 mm
长度	120.8 mm
颜色	黑色
防护等级	IP53
抗震等级	IK07
符合标准	符合RoHS标准
配件	3/30螺丝：4.0件
证书编号	CE/031/18

最大PCB尺寸

PCB基座 PCB盖子

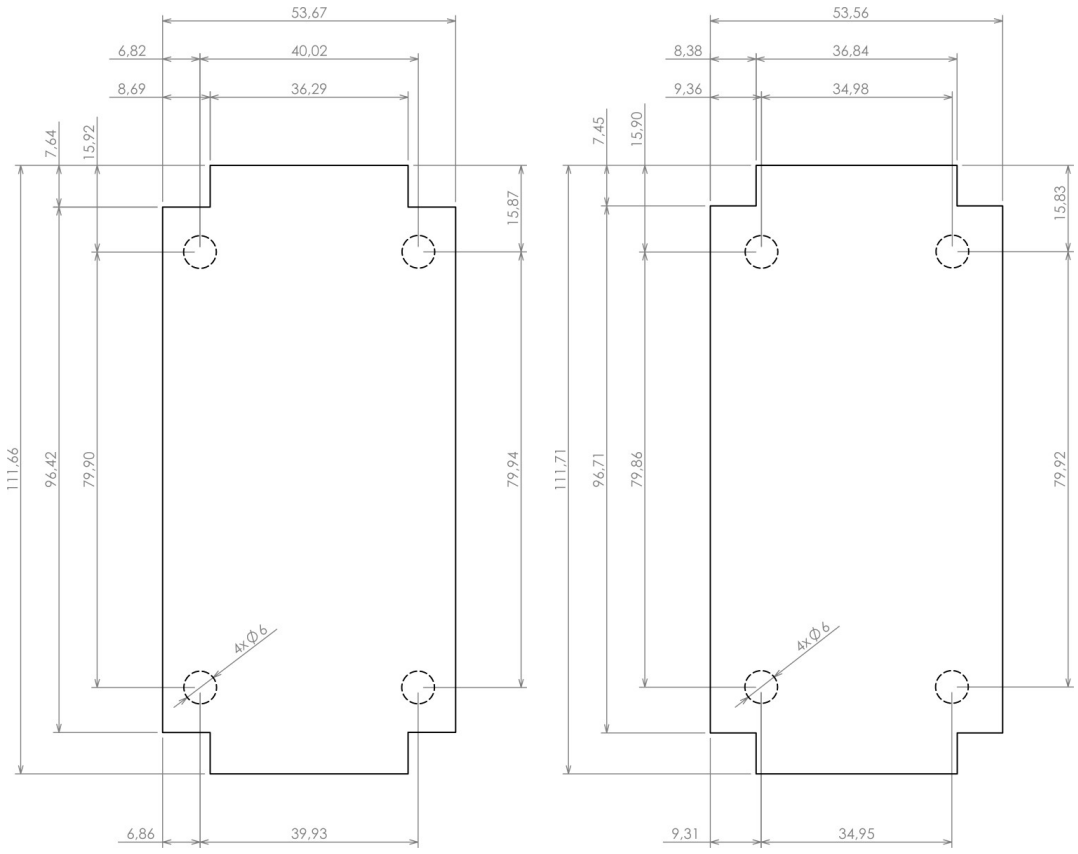

虚线表示PCB板下安装凸台的轮廓
建议安装孔直径为 ø3,5mm
所有尺寸的公差在+/- 0.5mm之内