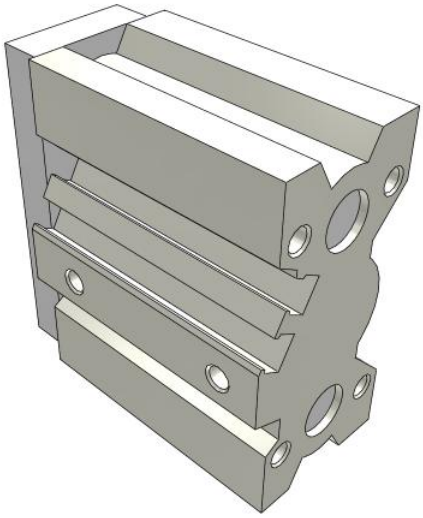

MGQM, Vérin compact guidé, guides lisses

MGQM16-20

Fiche technique

La solution pour les actionneurs linéaires soumis à des charges lourdes. Idéale pour les applications de manipulation de matériel. Les deux modèles de base comprennent un guide à coussinet autolubrifiant et un guide à billes linéaire. Le modèle à guides lisses de 100 mm peut stopper une charge de 3000 lbs. se déplaçant à une vitesse de 55 pi/min, ou élever en douceur une charge centrée de 1000 lbs. avec un facteur de sécurité de 40%. Le conditionnement total est très compact, et les trous de montage pré-taraudés assurent une fixation facile des appareils fixes. Il peut être monté sur le côté ou sur le dessous. La série MGQ est proposée dans des alésages allant de 12 à 100 mm et est compatible avec les détecteurs.

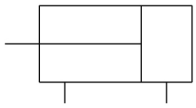

Vérin double effet, simple tige

Standard Specifications

Alésage	16mm
Filetage	Millimètres (Alésage ø12 à ø16) & Rc(PT)
Course	20
Détecteur	Sans détecteur
Câble ou connecteur précâblé	Câble 0.5 m (ou aucun s'il n'y a pas de détecteur)
Number	2 pcs. (ou aucune s'il n'y a pas de détecteur)
Options d'extrémités de tige	Sans
Résistance aux températures	Sans
Faible vitesse	Sans
Joint en caoutchouc fluoré	Sans
Pression du fluide	Air
Température maximum du fluide	60 ºC
Température minimum du fluide	-10 ºC (hors gel)
Pression maximale d'utilisation	1.0 MPa
Pression minimale d'utilisation	0.12 MPa
Pression d'épreuve	1.5 MPa
Température ambiante max.	60 ºC

Les caractéristiques peuvent être modifiées sans préavis et sans obligation de la part du fabricant.

SMC France 1 boulevard de Strasbourg Parc Gustave Eiffel - Bussy-Saint-Georges 77607 Marne-La-Vallée Cedex 3 01 64 76 10 00 https://www.smc.eu/fr-fr supportclient@smc-france.fr

Température ambiante min.	-10 ºC (hors gel)
Conforme à la directive européenne RoHS	Conforme
Nombre de connecteurs pneumatiques	2 pcs.
Raccord d'entrée pneumatique	M5 x 0.8
Action	Double effet
Force théorique du vérin, course d'avance (à 0,5 MPa)	101 N
Force théorique du vérin, course de retour (à 0,5 MPa)	76 N
Vitesse maximale du piston	500 mm/s
Type d'amortissement	Amortissement élastique à chaque extrémité
Vitesse minimale du piston	50 mm/s
Precisione antirotazione	± 0.08 º
Lubrification	Sans lubrifi cation
Weight	0.410 Kg

Dimensions

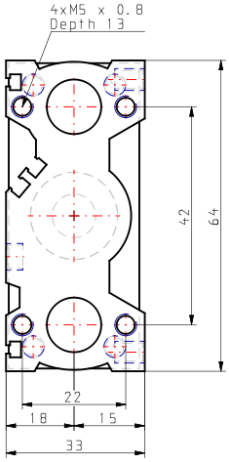

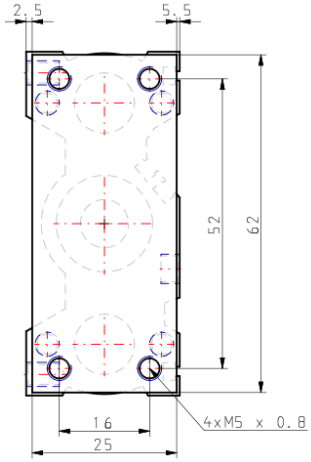

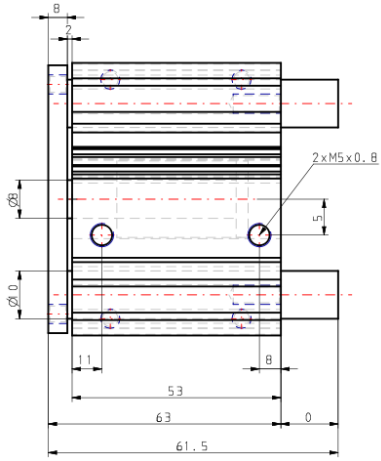

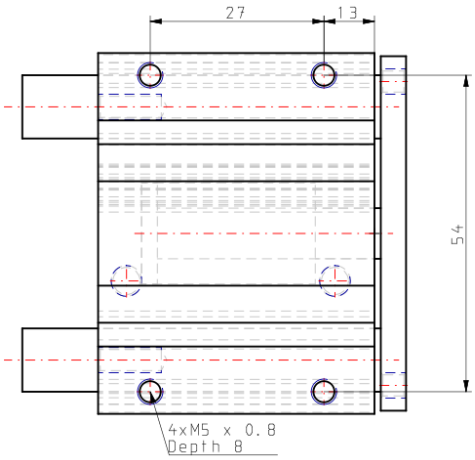

Les caractéristiques peuvent être modifiées sans préavis et sans obligation de la part du fabricant.

SMC France 1 boulevard de Strasbourg Parc Gustave Eiffel - Bussy-Saint-Georges 77607 Marne-La-Vallée Cedex 3 01 64 76 10 00 https://www.smc.eu/fr-fr supportclient@smc-france.fr

Information supplémentaire

Catalogue	MGQ_FR.pdf

Les caractéristiques peuvent être modifiées sans préavis et sans obligation de la part du fabricant.

SMC France 1 boulevard de Strasbourg Parc Gustave Eiffel - Bussy-Saint-Georges 77607 Marne-La-Vallée Cedex 3 01 64 76 10 00 https://www.smc.eu/fr-fr supportclient@smc-france.fr