Fiche technique du produit

Spécifications



PanelSeT SFN Kit - cadre supérieur et inférieur - 1200x800 mm (Hxl)

NSYSFNC128

Statut commercial: Commercialisé

Principales

Gamme	PanelSeT
Catégorie d'accessoire / de pièce détachée	Accessoire d'enveloppe
Application	Universel
Type de produit ou équipement	Kit ossature
Dimensions nominales de l'armoire	- W: 1200 mm D: 800 mm
Emplacement de montage	Partie inférieure des montants verticaux Partie supérieure des montants verticaux
Compatibilité de gamme	PanelSeT PanelSeT SFN
Composition de l'appareil	1 cadre inférieur 1 toit 1 cadre supérieur
Quantité du lot	Lot de 1

Complémentaires

Matière	Acier
Couleur	Gris (RAL 7035)
Finition de la surface	Poudre époxy-polyester
Mode de fixation	Par vis - chaque coin du boîtier emplacement
Hauteur	110 mm
Largeur	1200 mm
Profondeur	800 mm

Emballage

Type d'emballage 1	PCE
Nombre d'unité par paquet	1
Hauteur de l'emballage 1	15,000 cm
Largeur de l'emballage 1	81,000 cm
Longueur de l'emballage 1	121,000 cm
Poids de l'emballage (Kg)	30,000 kg
Type d'emballage 2	PAM
Nb produits dans l'emballage 2	8
Hauteur de l'emballage 2	134,000 cm
Largeur de l'emballage 2	100,000 cm

Clause de non responsabilité : Cette documentation n'est pas destinée à remplacer ni ne peut servir à déterminer l'adéquation ou la fiabilité de ces produits dans le cadre d'une application spécifique

Longueur de l'emballage 2	120,000 cm
Poids de l'emballage 2	252,000 kg

Garantie contractuelle

Coverage	Produit de base
Garantie	18 months

Environmental Data

Schneider Electric vise à atteindre le statut de Net Zero d'ici 2050 grâce à des partenariats avec la chaîne logistique, des matériaux à faible impact et une circularité via notre campagne en cours "Use Better, Use Longer, Use Again" pour prolonger la durée de vie des produits et leur recyclabilité.

Environmental Data expliquées >

Empreinte environnementale

Empreinte carbone du cycle de vie total	**147**
Profil environnemental du produit (PEP)	**Profil environnemental du Produit**

Use Better

Matières et Substances

Emballage avec carton recyclé	**Non**
Emballage sans plastique	**Non**
Directive RoHS UE	**Conformité pro-active (Produit en dehors du scope légal RoHS UE)**
Numéro SCIP	**695ecfbd-bb51-4da6-80d3-6b38e7bcfee6**
Régulation REACh	**Déclaration REACh**

Use Again

Réemballer et réusiner

Profil de circularité	**Informations de fin de vie**
Reprise	**Oui**

Technical Illustration

Dimensions

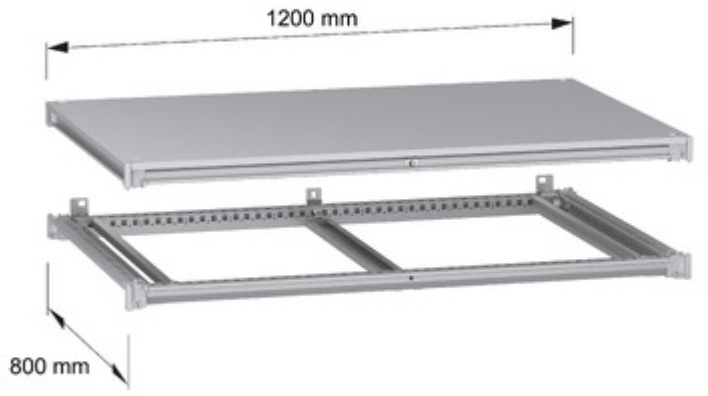

Technical Illustration

Exploded view



Image of product / Alternate images

Alternative

